Обзор Synco™ 700

Модульный универсальный контроллер

Synco™ 700 RMU модульные универсальные контроллеры HVAC

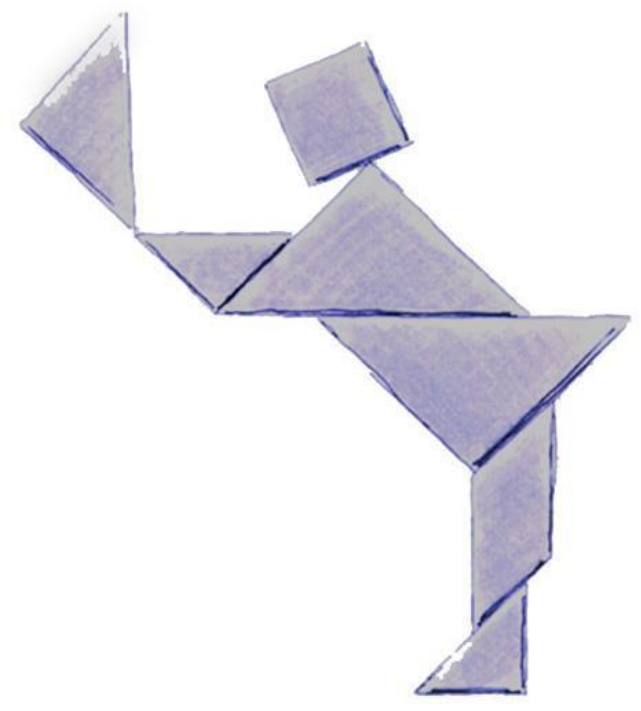

Всегда к вашим услугам

Synco™ 700 универсальные контроллеры осуществляют управление, контроль, мониторинг и обмен информацией .

Synco™ 700 – всегда к вашим услугам.

Различные схемы подключения

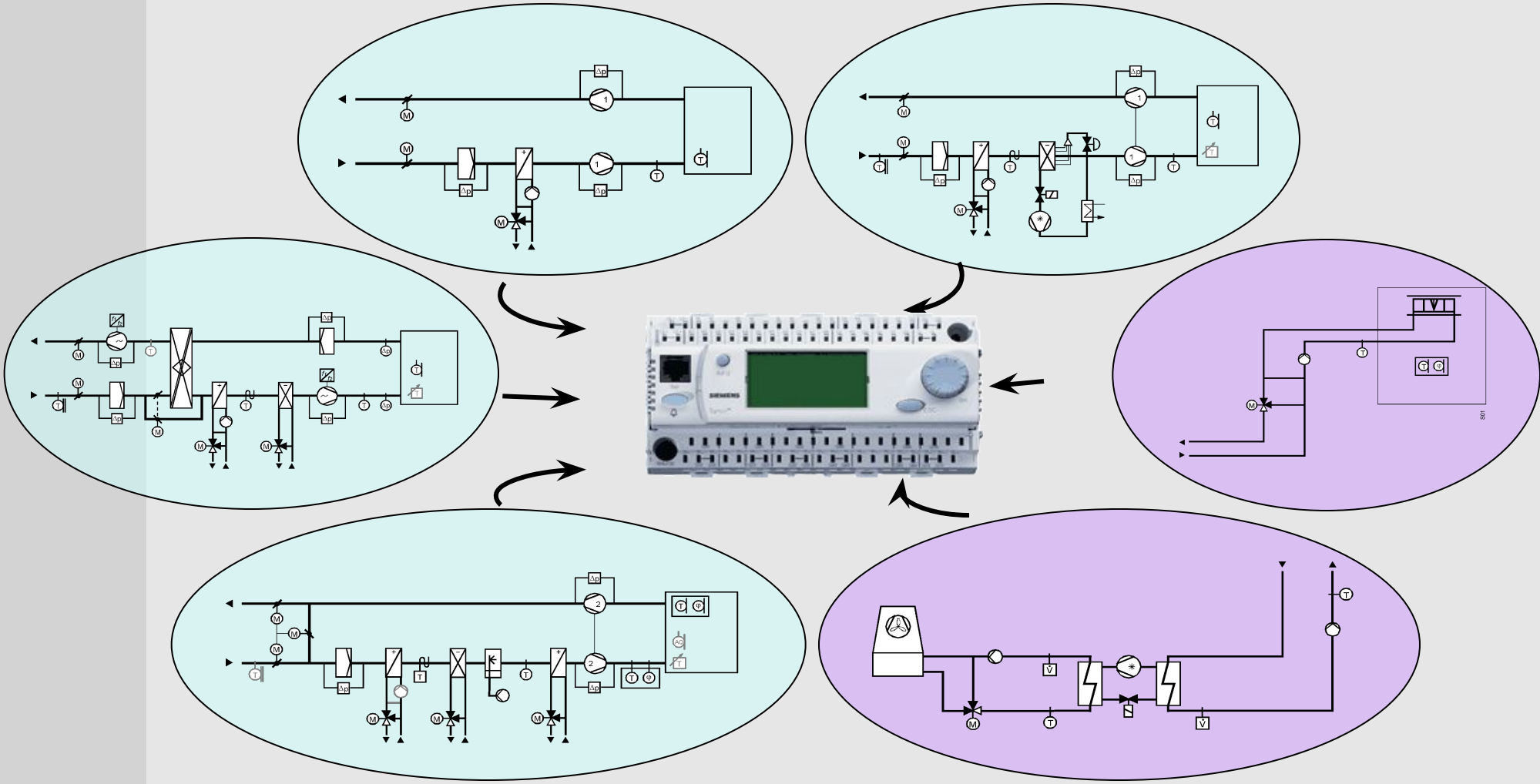

Модульный и гибкий

Модульная конструкция

Модули с дополнительными входами и выходами

Модульный также в управлении

Гибкий в применении

- Для универсального использования в системах вентиляции/кондиционирования/ охлаждения
- Приложения могут быть легко сконфигурированы при помощи управления

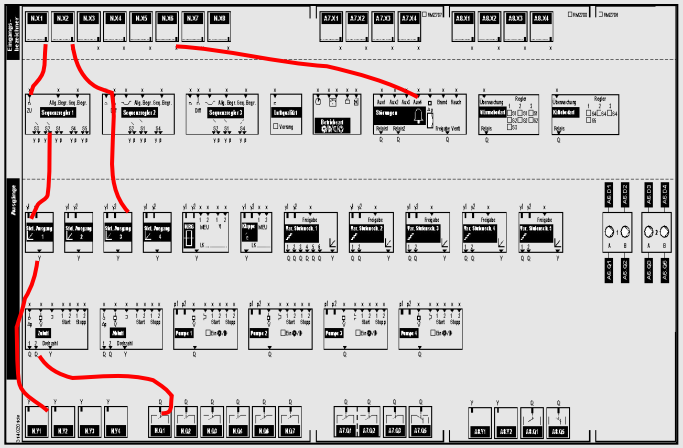

Пример: Модульный и гибкий

Односкоростные фан койлы , контроль температуры при нагреве и охлаждении воздуха

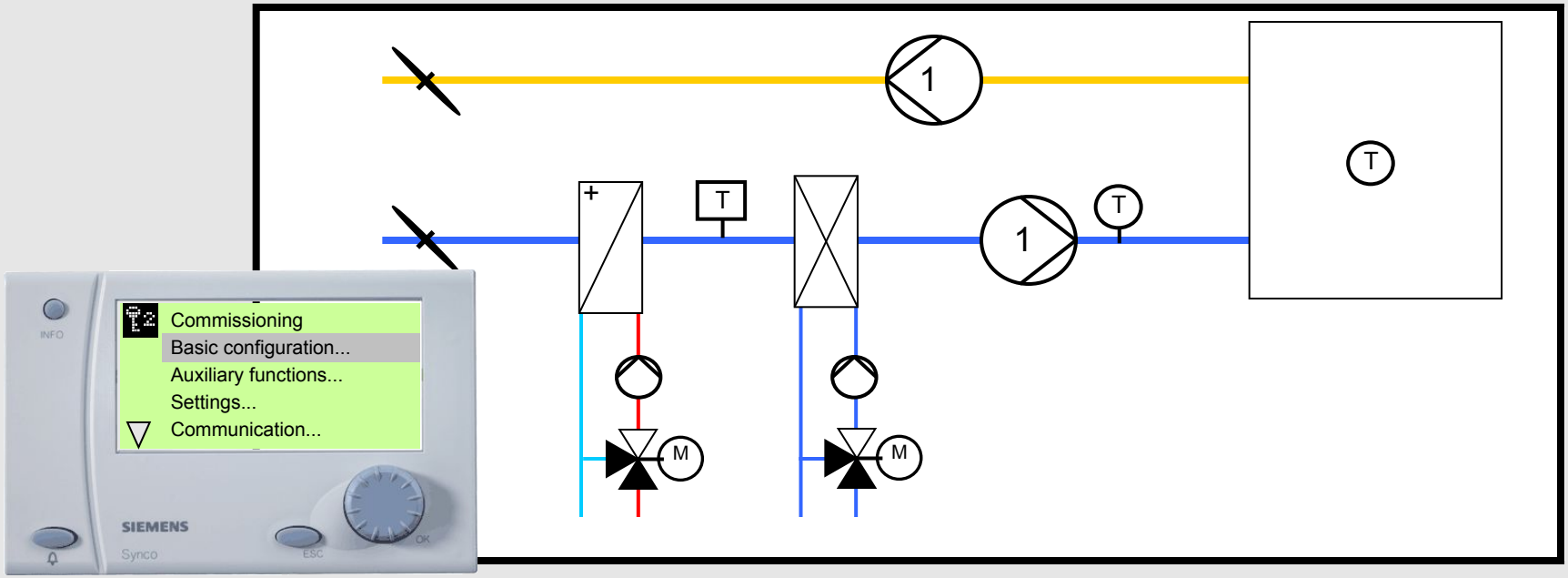

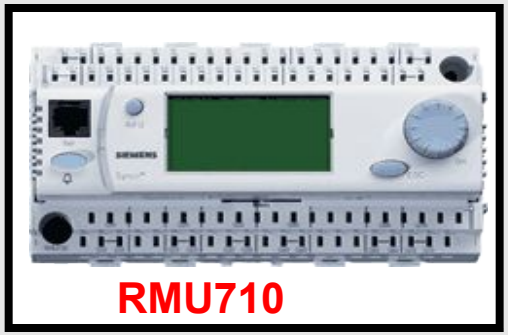

Пример: Модульный и гибкий

…либо вентилятор с регулируемой скоростью при контроле давления

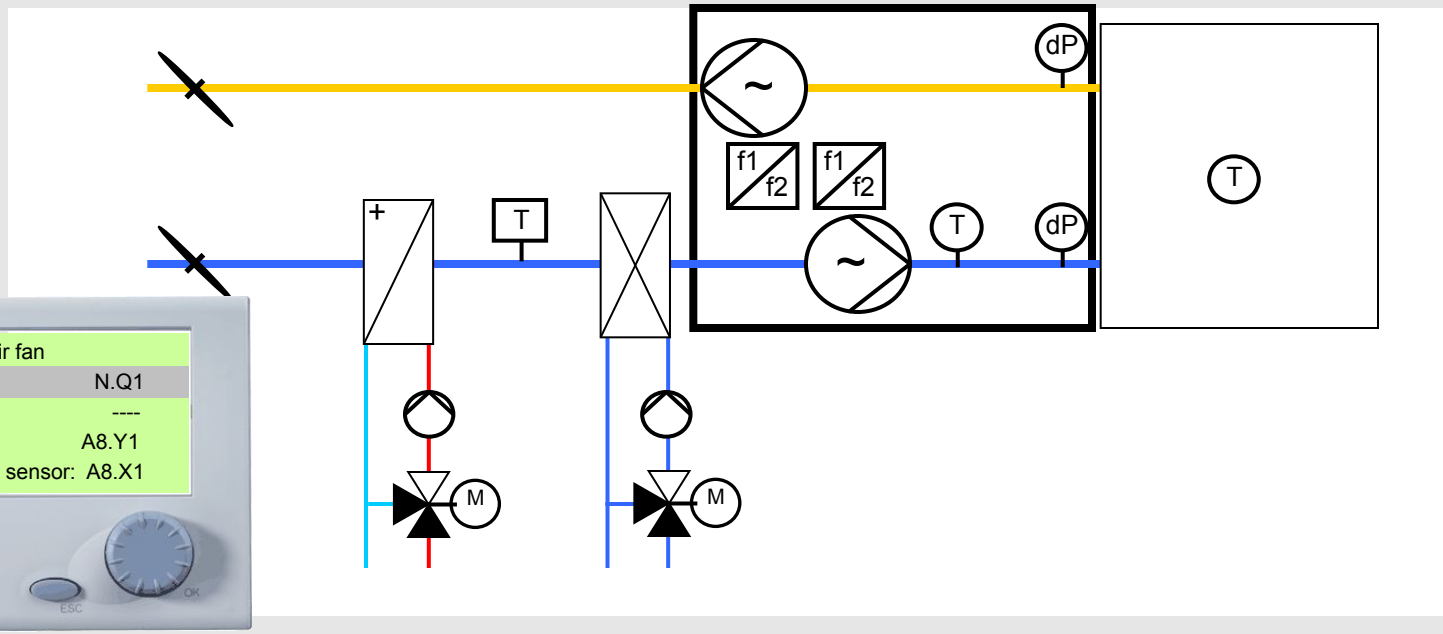

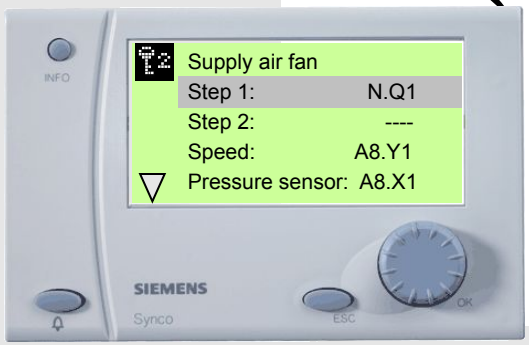

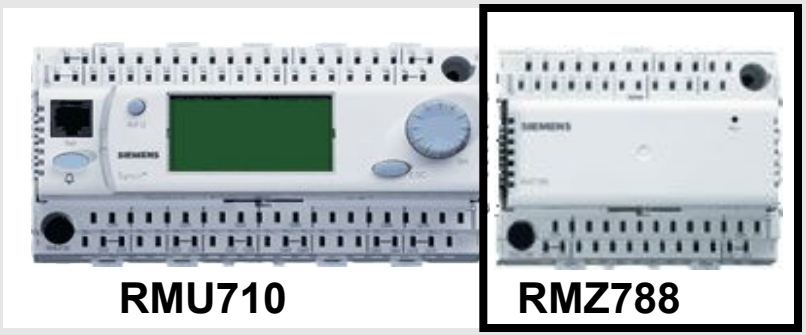

Пример: Модульный и гибкий

... и управление двойным насосом в контуре предварительного нагрева

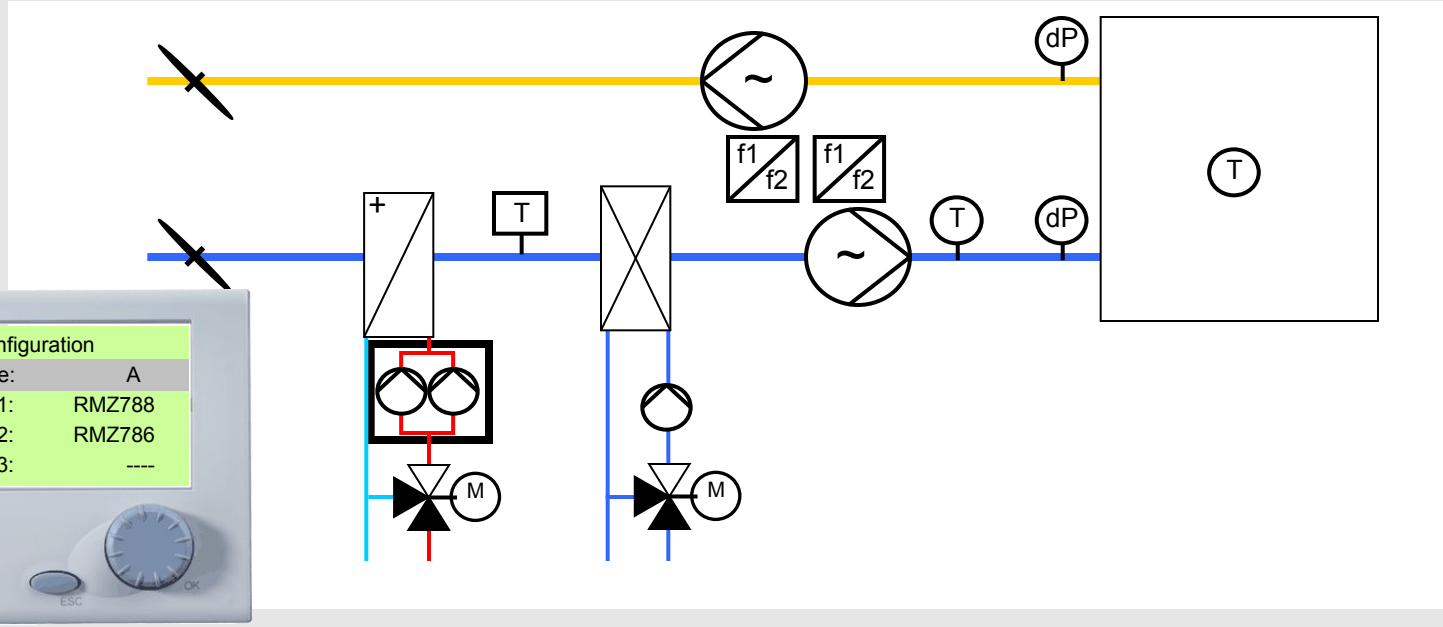

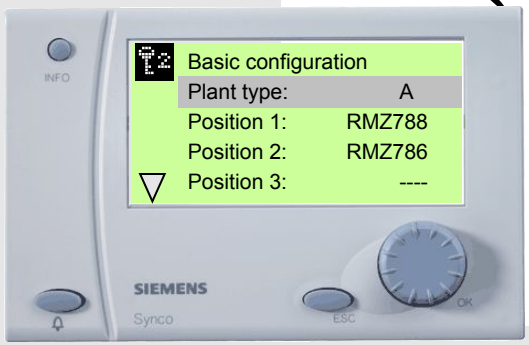

Пример: Модульный и гибкий

... И дополнительные режимы I/Os для сообщений об ошибках либо дополнительные датчики, например

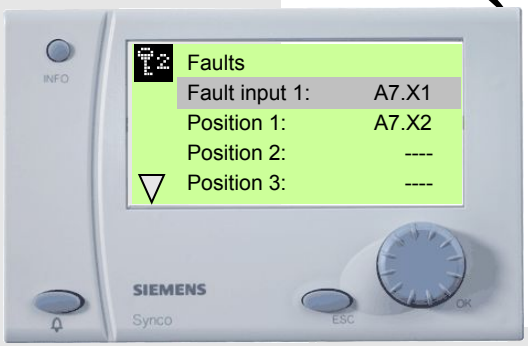

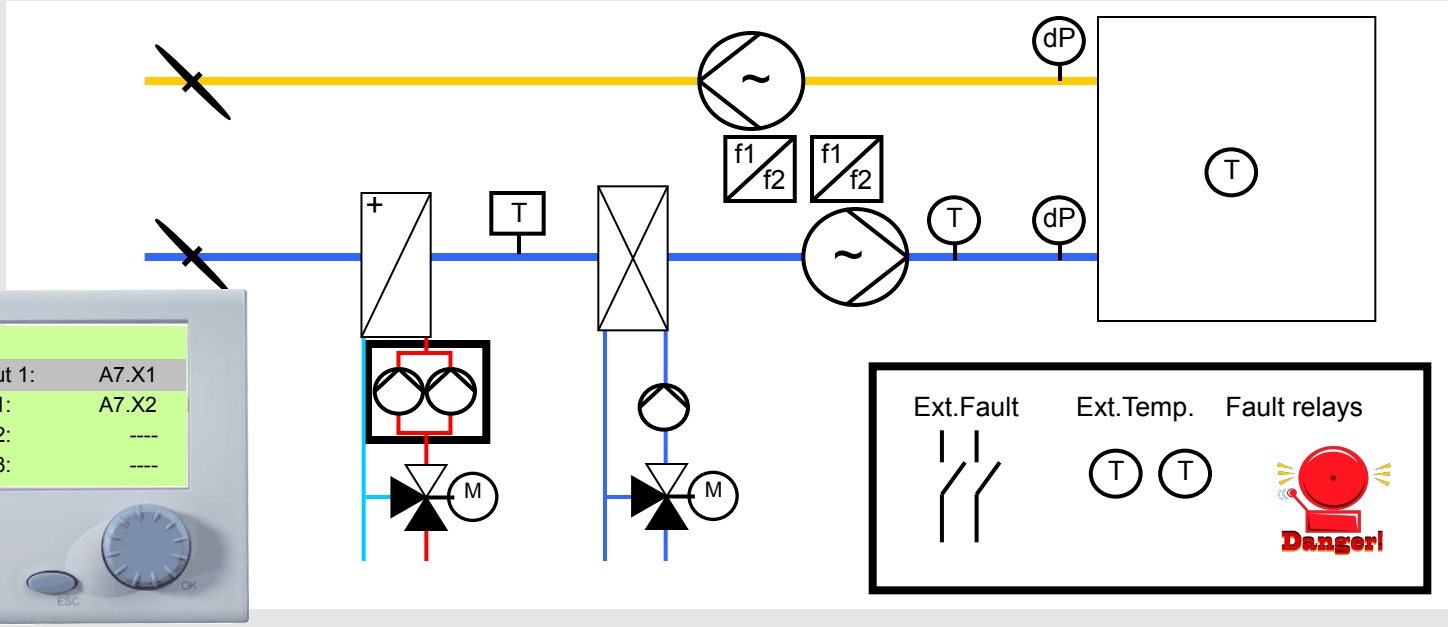

Synco™ 700 говорит открытым текстом

Нажмите на кнопку, чтобы получить текущую информацию

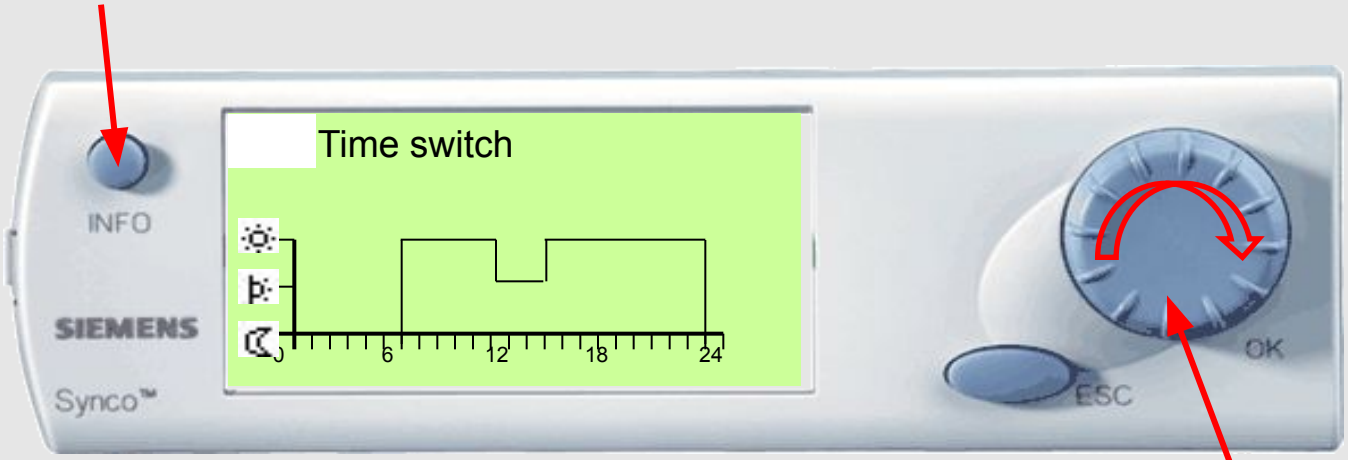

Выберите и нажмите, ничего не может быть проще!

С Synco™, вы всегда контролируете вашу установку

Большой каталог приложений

Более 30 полностью документированных стандартных приложений

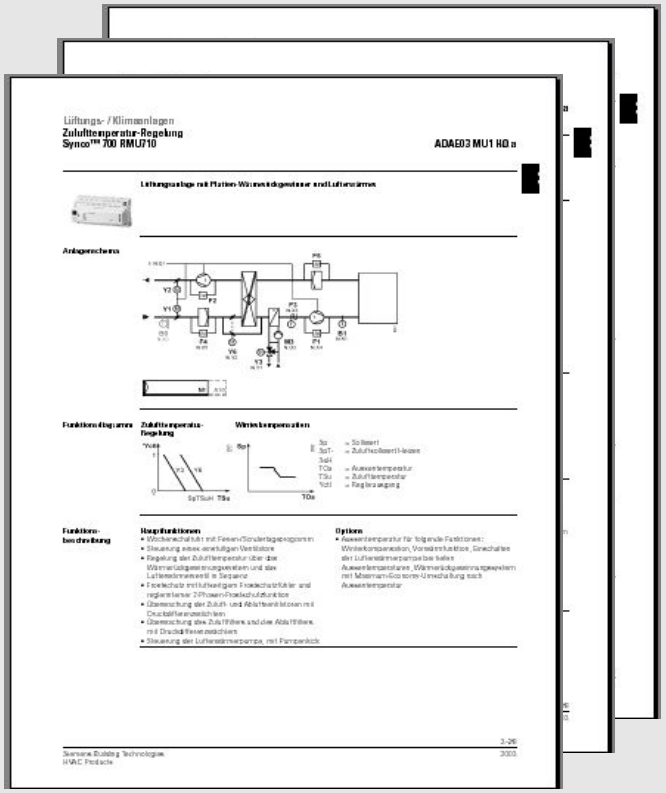

- Схема установки
- Описание принципа действия
- Диаграмма соединений
- Перечень комлектующих (включая датчики и исполнительные механизмы)
- Инструкции для ввода в эксплуатацию

Решение для вашей системы HVAC находится целиком под контролем специалиста

Инженерия и ввод в эксплуатацию

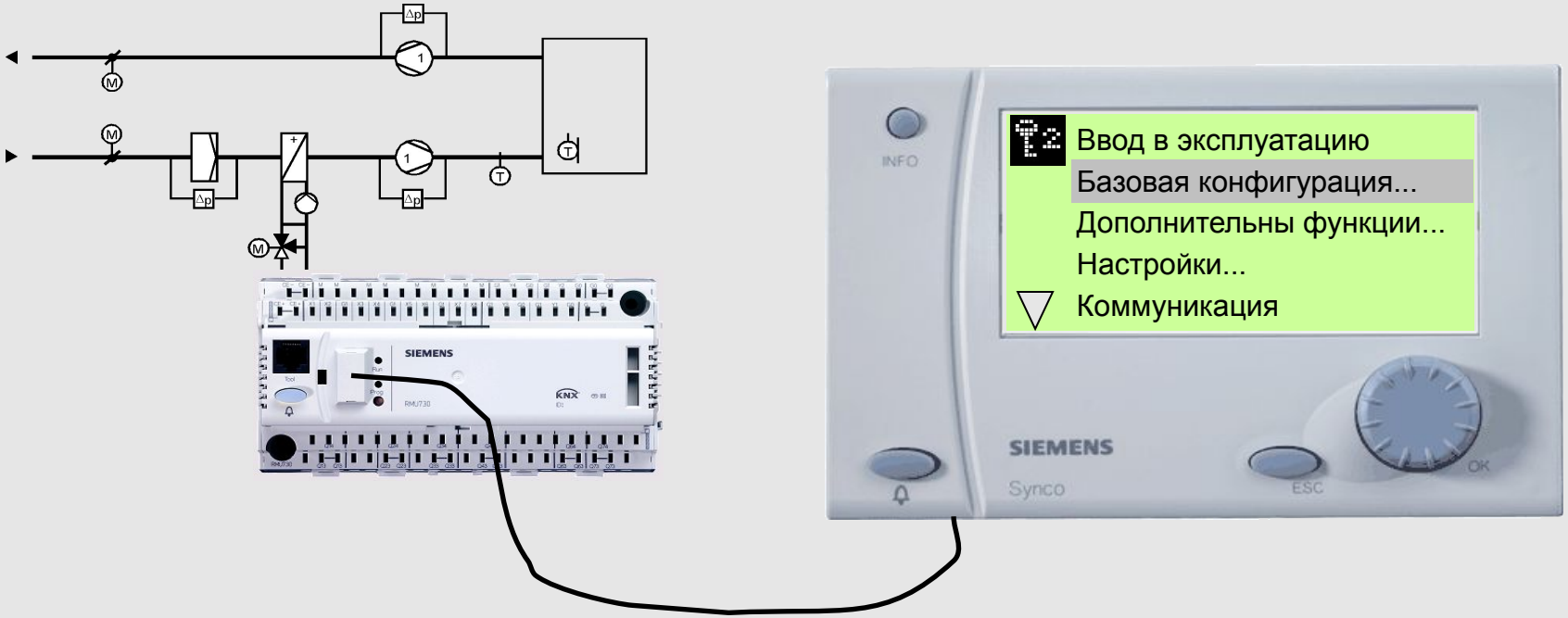

- Все функции могут быть просто активированы при помощи местного управления
- Контроллер может быть легко подстроен к местным требованиям на месте монтажа
- Предварительно запрограммированные функции прошли полную проверку, что значительно упрощает ввод в эксплуатацию

Synco™ 700 RMU – Компоненты

Модульные универсальные контроллеры RMU …

- RMU710
- RMU720
- RMU730

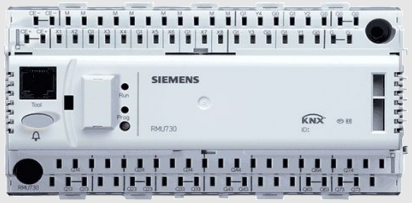

Дополнительные модули RMZ7…

- RMZ786
- RMZ787
- RMZ788

Блоки оператора

- Встроенного типа RMZ790
- Съемного типа RMZ791
  (в комплекте с 2м. кабеля)

Synco™ 700 RMU – Основные функции контроллеров

3 разных типа универсальных контроллеров

RMU710	RMU720	RMU730
6 UI	8 UI	8 UI
2 AO	3 AO	4 AO
2 DO	4 DO	6 DO
1 PID	2 PID PID	3 PID PID PID

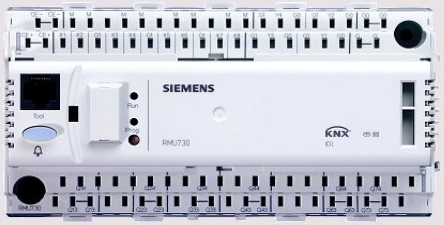

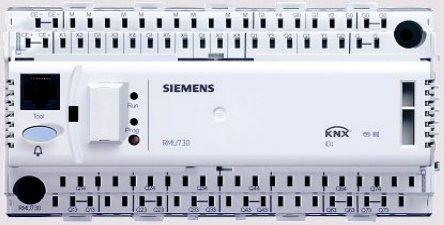

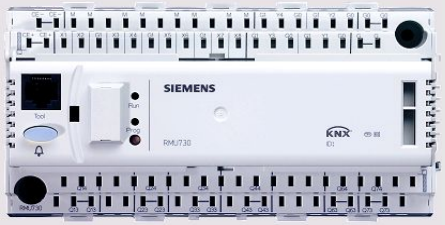

Функции дополнительных модулей

Модуль двойного насоса MZ786

4 DI

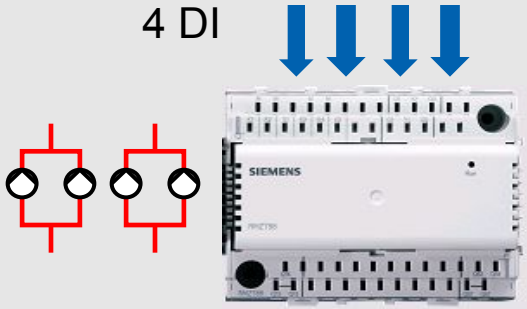

4 DO

Контроль 2-ух двойных насосов (2 x 2 насоса)

Универсальный модуль I/O RMZ787

4 UI

4 DO

Универсальный модуль I/O RMZ788

4 UI

2 AO

2 DO

Synco™ 700 RMU – Комбинации модулей

1 контроллер **3 дополнительных модуля**

RMU710

RMU720

RMU730

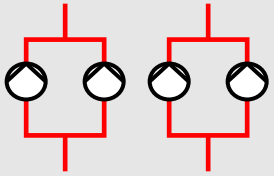

4	UI
0	AO
4	DO

4	UI
2	AO
2	DO

1x RMZ786 **1x RMZ787** **1x RMZ788**

Низко стоимостные методы монтажа

Synco™ 700

Модули просто соединяются

Synco™ 200 и700

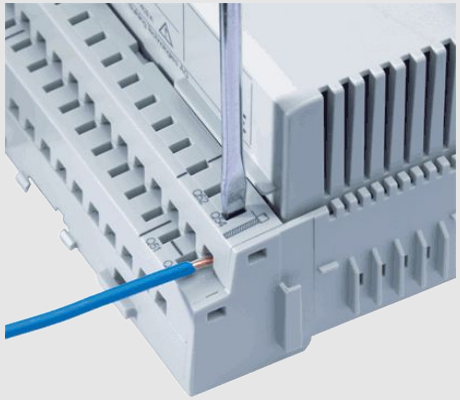

Терминалы с пружинными клеммами:

- Прокладка провод в 6 раз быстрее
- Лучшее качество

Монтаж Synco™ означает экономию денег

Synco™ 700 RMU – периферийные Устройства

Универсальные выходы

Пассивный: LG-Ni 1000, T1, Pt1000
Активный: DC 0...10 V
Цифровой контакты без напряжения

Сигнальные выходы

Аналоговый : DC 0...10 V
Цифровой: релейные выходы potential-free AC 230 V

Регуляторы уставок и комнатные блоки

BSG21..
QAA24
QAA25 / QAA27
QAW740

Блок управления помещением QAW740 – Рабочие элементы

Функции

- Температура помещения
- Перенастройка уставок
- Функция таймера для комфортного режима
- Кнопка занятости
- Дисплей рабочего состояния
- Дисплей неисправностей (Аварийный звонок на дисплее)

Особенности

- Подсоединен к шине Konnex
- Энергоснабжение непосредственно через шину
- Не требуется отдельный источник энергоснабжения

Стандарт обмена информации по шине Konnex (LTE-режим)

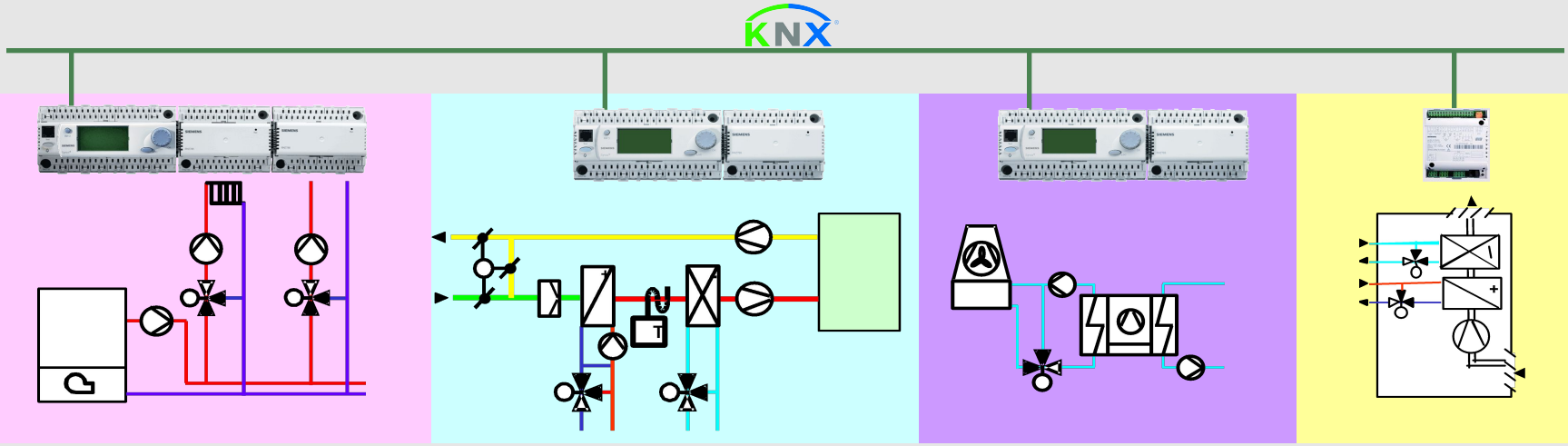

Автоматически изменяются только несколько настроек и данных:

- Потребность в энергии (нагрев, охлаждение)
- Программы рабочих и выходных дней
- Синхронизация времени
- Неисправности и т.д.

С шиной Konnex, обмен данными начинается прямо со старта без дорогостоящей инженерии

Оптимальная координация работы установки HVAC :

- Усиливает комфорт
- Снижает эксплуатационные расходы

Synco™ 700 RMU – Топология

Synco™ 700

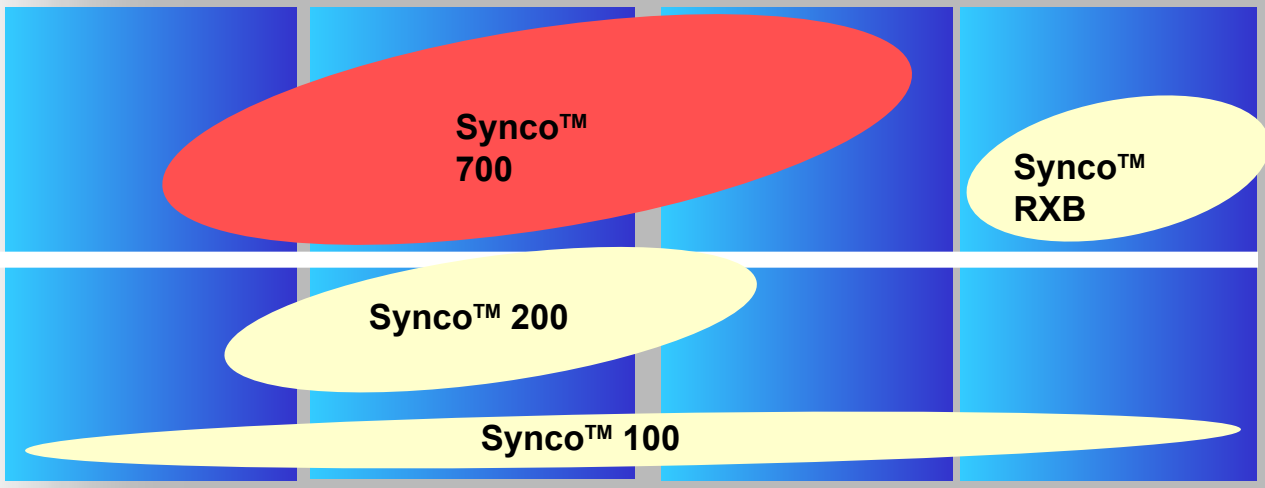

Расширенные функции
такие как
Функция включения
и обмен данными

Базовые функции

Применение в системе отопления

Применение в системах вентиляции и кондиционирования воздуха

Комплексное применение в системах HVAC

Контроль помещения

Synco™ 700 – модульные универсальные контроллеры

Всегда к вашим услугам

- Гибкая модульная конструкция
- Интуитивное управление
- Предварительно программируемые приложения
- Простой ввод в эксплуатацию
- Стандарт обмена информацией по открытой шине Konnex
- Низко стоимостные монтажные работы
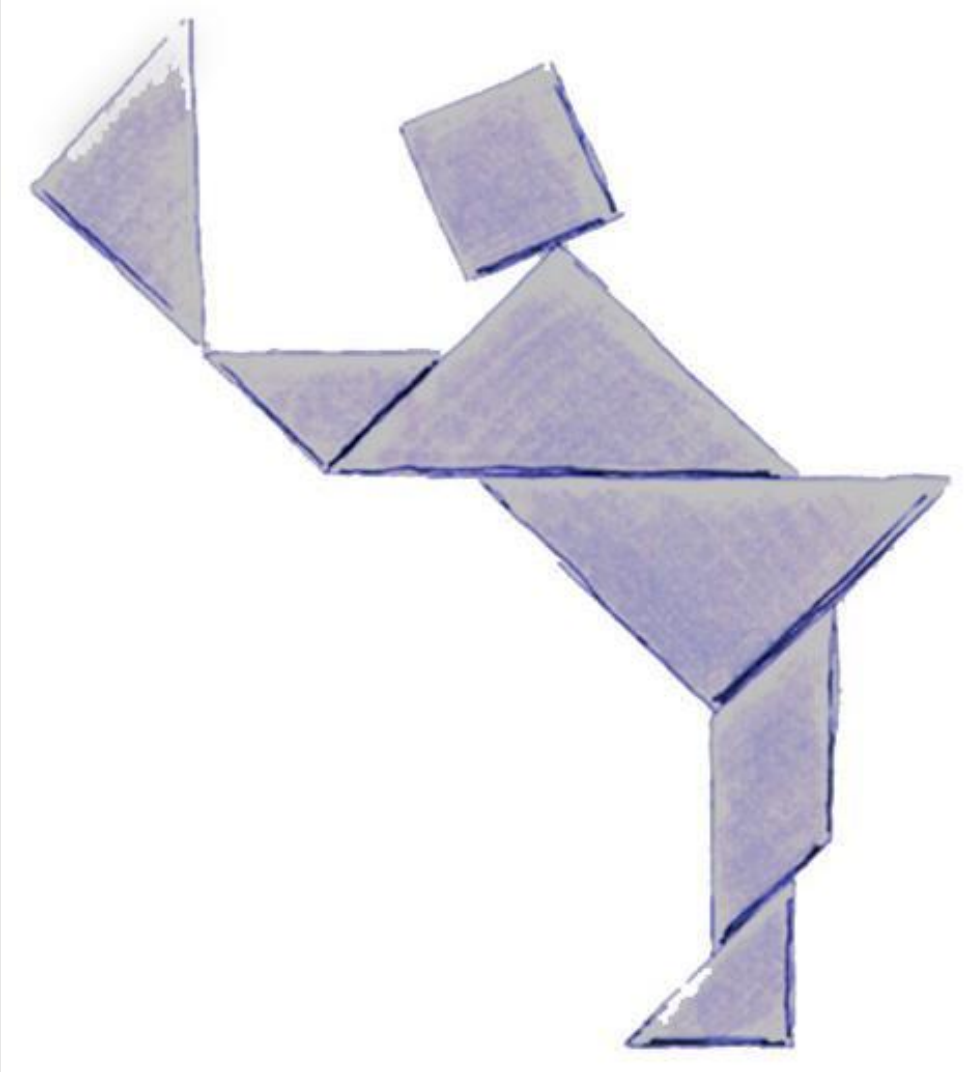
Synco™ 700 – всегда к вашим услугам