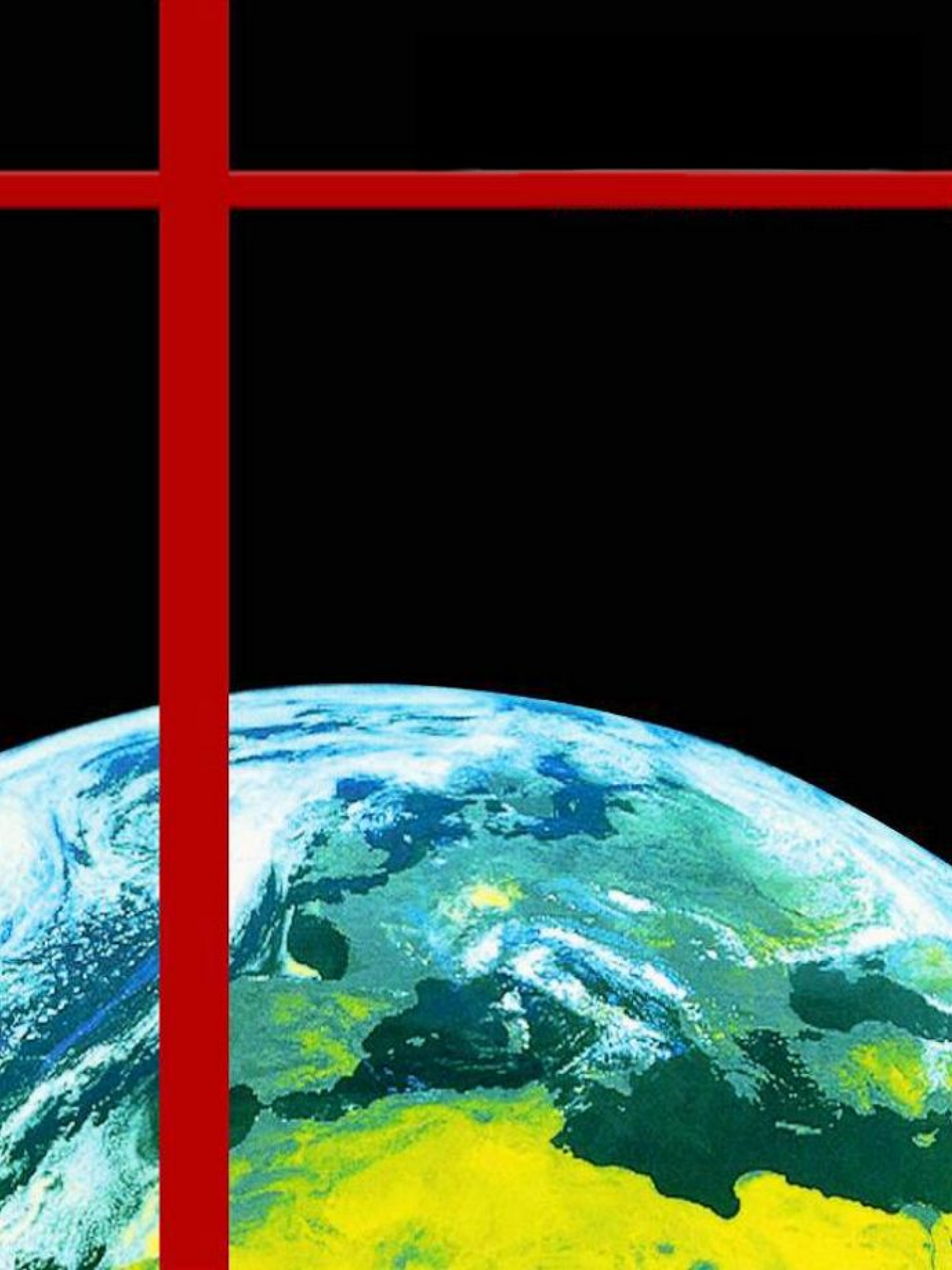

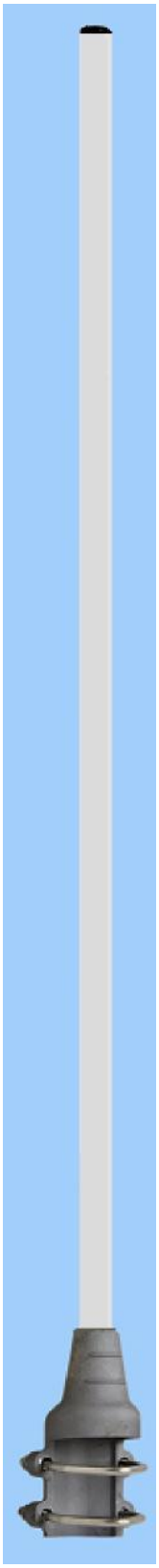

СТАЦИОНАРНЫЕ АНТЕННЫ

СТАЦИОНАРНЫЕ АНТЕННЫ
ОТЛИЧАЮТСЯ КАЧЕСТВОМ МАТЕРИАЛОВ,
а также качеством обработки
БЛАГОДАРЯ ЭТОМУ, АНТЕННЫ МОГУТ НЕ ТОЛЬКО
УСТАНАВЛИВАТЬСЯ НА ЛЮБОЙ ВЫСОТЕ, НО И ИДЕАЛЬНО
ПЕРЕНОСЯТ ЗНАЧИТЕЛЬНЫЕ ПЕРЕПАДЫ ТЕМПЕРАТУР
И УСТОЙЧИВЫ К ВЫСОКИМ ВЕТРОВЫМ НАГРУЗКАМ, ЧТО
ХАРАКТЕРНО ДЛЯ ГОРНЫХ И МОРСКИХ ТЕРРИТОРИЙ.

ОБЩИЕ ХАРАКТЕРИСТИКИ

МАТЕРИАЛЫ :	КРОНШТЕЙН	СПЛАВ АЛЮМИНИЯ EN AB 44100
	МАЧТА КОНИЧ. ИЛИ ЦИЛИНДР.	ЭПОКС. СТЕКЛО
	ВИНТЫ И БОЛТЫ	НЕРЖ. СТАЛЬ

МОНТАЖ	НА МАЧТЫ от 33 до 60 м мин. диам.
ВЕТРОУСТОЙЧИВОСТЬ	160 КМН
ДИАПАЗОН ТЕМПЕРАТУРЫ	-40° + 85 °
ИМПЕДАНС	50 ом
МАКСИМАЛЬНАЯ МОЩНОСТЬ	100 ВАТТ

ЭЛЕКТРОННЫЕ ХАРАКТЕРИСТИКИ

МОДЕЛЬ	ОПИСАНИЕ	ЧАСТОТА	КСВН	ШИР. ДИА ГР. '-3дб	dBi	ГАБАРИТЫ, ММ	ВЕС, гр.
A900/160.05	OMNI COLL.142-160MHz.5dBi	142-160 MHZ	< 1.5	21°	5 dBi	2450	2400
A910/156.02	OMNI DIP.147-156MHz.2dBi	147-156 MHZ	<1.5	78 °	2 dBi	1410	1200
A920/173.05	OMNI COLL.147-173MHz.5dBi	147-173 MHZ	< 1.6	30 °	5 dBi	2500	2450
A930/165.02	OMNI DIPOLE 156-165MHz.2dBI	156-165 MHZ	< 1.5	78 °	2 dBi	1270	1200
A940/174.05	OMNI COLL.158-174MHz.5dBi	158-174 MHZ	< 1.5	21 °	5 dBi	2450	2400
A950/174.02	OMNI DIPOLE 165-174MHz.2dBi	165-174 MHZ	< 1.5	78 °	2 dBi	1270	1200
A960/400.05	OMNI COLL.375-400MHz.5dBi	375-400 mhz	<1.5	30 °	5 dBi	1580	1600
A970/430.05	OMNI COLL.400.430MHz.5dBi	400-430 mhz	<1.5	30°	5 dBi	1410	1300
A980/435.07	OMNI COLL.400-435MHz.7dBi	400-435 mhz	<1.5	22 °	7 dBi	2300	2200
A990/470.07	OMNI COLL.435-470MHz.7dBi	435-470 mhz	<1,5	22 °	7 dBi	2300	2200

АНТЕННЫ YAGI

Антенны yagi, так же как и стационарные, отличаются качеством материалов, качеством обработки и легкостью, поскольку выполнены из материала allodyne. Благодаря этому, антенны очень устойчивы к атмосферным осадкам.

ОБЩИЕ ХАРАКТЕРИСТИКИ				
ИМПЕДАНС	50 ом			
МАКС. МОЩНОСТЬ	150 ВАТТ			
ПОЛЯРИЗАЦИЯ	ВЕРТИКАЛЬНАЯ ИЛИ ГОРИЗОНТАЛЬНАЯ			
МОНТАЖ	НА ТРУБЕ от 33 до 60 мм диаметром			
ДИАПАЗОН ТЕМПЕРАТУРЫ	-40°+85 °			

МАТЕРИАЛЫ	КРОНШТЕЙН	АЛЮМ. СПЛАВ en aw -6082
	ЭЛЕМЕНТЫ	АЛЮМ. СПЛАВ en aw -6060
	ВИНТЫ И БОЛТЫ	НЕРЖ. СТАЛЬ
ОБРАБОТКА	ФОСФО-ХРОМ. МЕТАЛЛИЗАЦИЯ (ROHS СООТВЕТСТВИЕ)	

МОДЕЛЬ	ЧАСТОТА	КОЛ.ЭЛЕМЕН.	КСВН	УСИЛЕНИЕ	ВЕС	ГАБАРИТЫ, мм
A900/174	154-174 MHZ	2	< 1.5	5 dBi	2300	615 x 955
A910/167	147-167 MHZ	3	< 1.5	7 dBi	2700	980 x 1215
A920/174	154-174 MHZ	3	< 1,5	7 dBi	2900	910 x 1215
A930/167	147-167 MHZ	4	< 1.5	9 dBi	3200	980 x 1515
A940/174	154-174 MHZ	4	< 1,5	9 dBi	3100	950 x 1515
A950/470	400-470 MHZ	3	< 1,5	3 dBi	1200	390 X 350
A960/470	400-470 MHZ	3	< 1,5	7 dBi	2000	360 x 615
A970/410	380-410 MHZ	6	< 1,5	6 dBi	2700	380 X 1215
A980430	400-430 MHZ	6	< 1.5	10 dBi	2700	380 X 1215
A990/445	400-445 MHZ	6	< 1.5	10 dBi	2700	380 X 1215
A991/470	435-470 MHZ	6	< 1,5	10 dBi	2600	360 X 1015
A992/470	450.470 MHZ	7	< 1,5	12 dBi	2900	330 X 1500
A993/470	400-470 MHZ	12	< 1,5	13 dBi	3900	360 X 1815

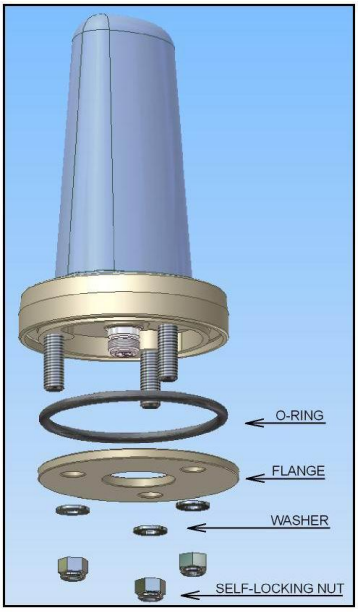

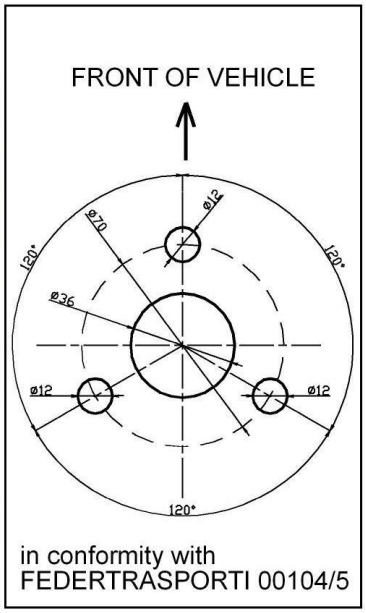

НИЗКОПРОФИЛЬНЫЕ АНТЕННЫ

РАЗРАБОТАННЫЕ ДЛЯ УСТАНОВКИ НА ПОЕЗДАХ И
АВТОБУСАХ,
ДАННЫЕ АНТЕННЫ ПРОИЗВОДЯТСЯ С ИСПОЛЬЗОВАНИЕМ
ВЫСОКОКАЧЕСТВЕННЫХ ДЕТАЛЕЙ И МАТЕРИАЛОВ.
ВМЕСТЕ С АНТЕННОЙ ПОСТАВЛЯЮТСЯ ВСЕ ИНСТРУКЦИИ
НЕОБХОДИМЫЕ ДЛЯ ОПТИМАЛЬНОГО МОНТАЖА.
ПРИ ЭТОМ ОСОБОЕ ВНИМАНИЕ УДЕЛЯЕТСЯ
ПОВЕРХНОСТЯМ, НА КОТОРЫЕ
УСТАНАВЛИВАЕТСЯ АНТЕННА.

МАТЕРИАЛЫ:	ОСНОВАНИЕ: АЛЮМИНИЙ EN AW 60 82
	ОБТЕКАТЕЛЬ: ПОЛИКАРБОНАТ
ГАБАРИТЫ	106 *160
ТЕМПЕРАТУРА	-40°+85 °
МОНТАЖ	ПО СПЕЦИФИКАЦИЯМ 00104/5 "ФЕДЕРТРАСПОРТИ"
ПОЛЯРИЗАЦИЯ	ВЕРТИКАЛЬНАЯ
ИЗЛУЧЕНИЕ	ВСЕНАПРАВЛЕННОЕ

МОДЕЛЬ	ОПИСАНИЕ	УСИЛЕНИЕ	КСВН	ВОЛЬТ	МАКС.МОЩН.	ВЕС НЕТТО
T-900	UHF /GPS/WIRELESS LAN	UHF: 2,14 dBi over 1/4 l	< 1,5		200 w att	1000
		GPS: 2 dB	< 2	2,7÷5		
		WILAN: 2,14 dBi over 1/4	< 1,7		10 w att	
T-910	TETRA/GPS	TETRA: 2,14 dBi	< 2		200 w att	1000
		GPS: 2 dB	< 2.0	2,7÷5		
T-920	UHF (400÷470 mhz)	2,14 dBi over 1/4 lambda	< 1,5		200 Watt	1000
T-930	GSM/GPRS/UMTS/WIRELESS LAN/ GPS	GSM-GPRS UMTS 2,14 dBi over 1/4 lambda	< 2		100 Watt	850
		GPS	< 2.0	2,7÷5		
		WIRELESS LAN	< 2.0		10 WATT	
T-940	TETRA/GSM-R/GPS/WIRELESS LAN	TETRA/GSM-R 2,14 dBi	< 2.0		200 w att	1000
		GPS	< 2.0	2,7÷5		
		WIRELESS LAN	< 2.0		10 w att	

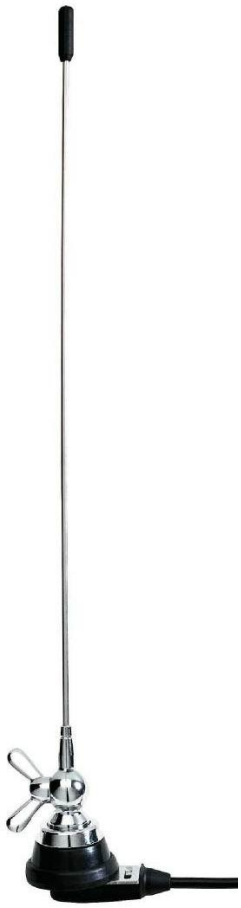

АВТОТРАНСПОРТНЫЕ АНТЕННЫ

МОДЕЛЬ	ОПИСАНИЕ	МОНТАЖ	ОТВЕРСТИЕ	КСВН	лямбда	УСИЛЕНИЕ dBi	МАКС.МОЩ	ВЕС НЕТТО, гр.	ГАБАРИТЫ ОСНОВАНИЯ
A900	VHF 140÷174 MHZ	ВРЕЗНАЯ	ø 24	< 2.0	1/4	2.14dBi	50 watt	350	40 x 43
A910	VHF 130 ÷230 MHZ	ВРЕЗНАЯ	ø 24	< 2.0	1/4	2.14 dBi	50 watt	110	
			ø						
A920	UHF 400-500 MHZ	ВРЕЗНАЯ	ø 24	< 2.0	5/8	5 dBi	50 watt	350	40 X 43
A930	UHF 435-470 MHZ	ВРЕЗНАЯ	ø 24	< 2.0	collinea	5 dBi	100 watt	400	40 X 43
A940	UHF 380÷430 MHZ	ВРЕЗНАЯ	ø 24	< 2.0	5/8	5 dBi	50 watt	350	40 x 43
A950	UHF/TETRA370÷470 MHZ	МАГНИТНАЯ			< 2.0	1/4	2:14	20 w att	200

АВТОТРАНСПОРТНЫЕ АНТЕННЫ

МОДЕЛЬ	ОПИСАНИЕ	МОНТАЖ	КРУГЛ. ОТВЕРСТИЕ	КВАДР. ОТВЕРСТИЕ	КСВН	лямбда	УСИЛЕНИЕ dBi	МАКС. МОЩНОСТЬ	ВЕС НЕТТО	габариты основания
A900	TETRA 410-430 MHZ	врезная	ø 19	15*15	< 2.0	1/4	2:14	20 Watt	80	64 x 46
910,00	TETRA 380÷410 MHZ	врезная	ø 19	15*15	< 2.0	1/4	2:14	20 Watt	80	64 x 46
A920	GPS TETRA (380÷410; 410÷430 MHZ)	врезная	ø 19	15*15	< 2.0	1/4	2:14	20 Watt (TETRA,UHF)		95 x 52
A930	GPS GSM UMTS TETRA (410÷430;380÷410MHZ)	врезная	ø 19	15*15	< 2.	1/4	2:14	10 WATT (TETRA/GSM)	180	95 X 52
A940	VHF 130 ÷230 MHZ , GPS	врезная	ø 19	15*15	< 2	1/4	2:14	20 WATT	180	95 X 52
A960	GSM UMTS VHF 130÷174 MHZ GPS	врезная	ø 19	15*15	< 2	1/4	2:14	10 WATT (GSM-VHF)	200	95 X 52
A970	UHF 380÷430 MHZ GPS	врезная	ø 19	15*15	< 2	5/8	5	20 WATT	160	95 X 52
A980	UHF 400÷470 MHZ/GPS	врезная	ø 19	15*15	< 2	5/8	5	20 WATT (UHF)		95 X 52
A980	GSM UMTS WIFI GPS	врезная	ø 19	15*15	< 2.0	1/4	2:14	10 (GSM)		

АВТОТРАНСПОРТНЫЕ АНТЕННЫ

МОДЕЛЬ	ОПИСАНИЕ	МОНТАЖ	КРУГ.ОТВЕРСТ.	КВАДР.ОТВЕРСТИЕ	КСВН	лямбда	УСИЛЕНИЕ dBi	МАКС.МОЩН, ВАТТ	ВЕС НЕТТО, гр.	ГАБАРИТЫ ОСНОВ.
A910	GSM-UMTS	мачтовая	ø20 ÷ ø55		<1.5 (900 mhz); < 2.0 1800 mhz	направленная	12	50	450	230x 170 x 70
A920	GSM	мачтовая			<1.5 (900 mhz); < 2.0 1800 mhz	1/4	2:14	50	360	250 x ø 16
A930	GPS	магнитная; врезная			< 2.0				50	33.2*31.5 *13.5
A940	GPS	клеющаяся			< 2.0				65	37 X 33 X 29
A950	GSM UMTS GPS	врезная	ø 19	15*15	< 2.0	1/4	GSM 2.14	10(GSM)	150	95 x 52
A960	GSM UMTS GPS	клеющаяся			< 2.0	активна	2:14	10(GSM)	120	123X 25 X 27