croner®

LIGHT IMAGINATION

ВНУТРЕННЕЕ ОСВЕЩЕНИЕ
стационарные и трековые системы

2006 год

croner®
LIGHT IMAGINATION

ИСПОЛЬЗОВАНИЕ СВЕТИЛЬНИКОВ

ALMAD и **Gema** - светильники внутреннего акцентного освещения с галогенными источниками света.
Используются стационарно с помощью крепления клипсой в гипсокартон (потолочно и настенно) и на трековых системах с помощью специального адаптера, снабжены позиционируемой поворотно-наклонной головкой.
Светильники имеют различные длины штоков 10 и 17 см, а так же предлагаются в двух вариантах: 12В и 220В.

Коллекция светильников ALMAD, GEMA и RUTIL представлена в сером цвете

Все светильники имеют IP 20, 2 класс защиты, пожаробезопасны

УСЛОВНЫЕ ОБОЗНАЧЕНИЯ И КЛАССИФИКАЦИЯ СВЕТИЛЬНИКОВ ПО НАИМЕНОВАНИЯМ

ALMAD ALFA-10/B

наименование | длина штока 10 см | светильник трековый к системе berill

ALMAD ALFA/H-10

наименование | High voltage (220 В) | длина штока 10см

ALMAD ALFA/L-17

наименование | Low voltage (12 В) | длина штока 17см

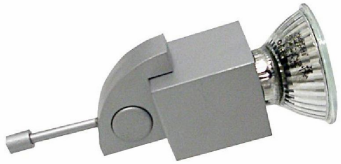

ALMAD → ALFA, GAMA, IPSILON, ZETA

GEMMA → BETTA

ALMAD ALFA

ALMAD ALFA-10/B

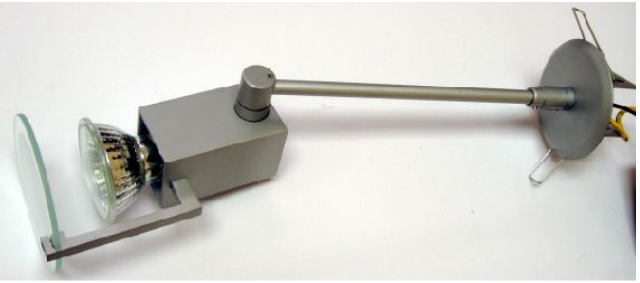

ALMAD ALFA/ H-17

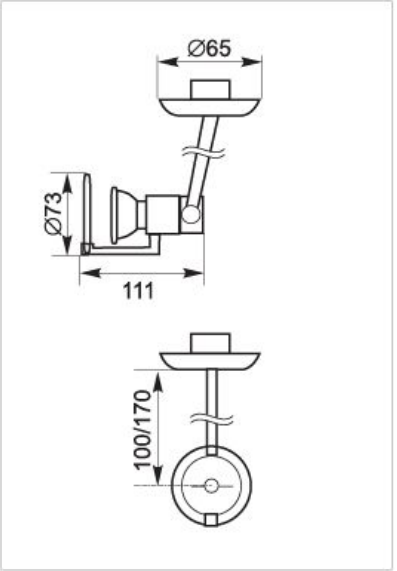

ALMAD ALFA/L-10
GU5,3 20/50 Вт

ALMAD ALFA/H-10
GZ10 50 Вт

ALMAD ALFA/L-17
GU5,3 20/50 Вт

ALMAD ALFA/H-17
GZ10 50 Вт

ALMAD ALFA-10/B
GZ10 50 Вт

ALMAD ALFA-17/B
GZ10 50 Вт

ALMAD GAMA

ALMAD GAMA/H-17

ALMAD GAMA-17/B

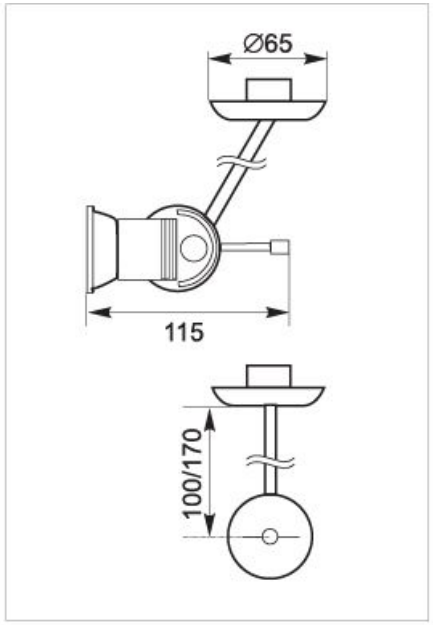

ALMAD GAMA/L-10
GU5,3 20/50 Вт

ALMAD GAMA/H-10
GZ10 50 Вт

ALMAD GAMA/L-17
GU5,3 20/50 Вт

ALMAD GAMA/H-17
GZ10 50 Вт

ALMAD GAMA-10/B
GZ10 50 Вт

ALMAD GAMA-17/B
GZ10 50 Вт

ALMAD IPSILON

ALMAD IPSILON/L-17

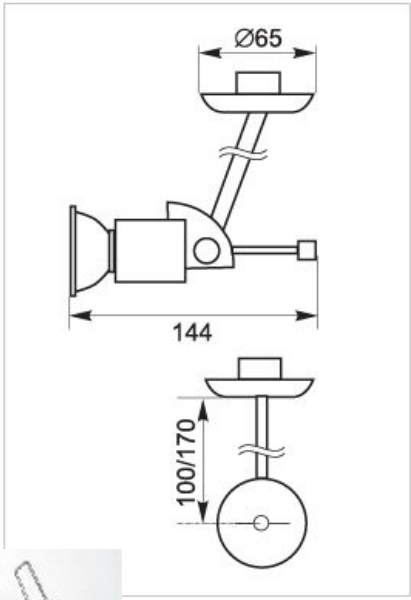

ALMAD IPSILON -10/B

ALMAD IPSILON/L-10
GU5,3 20/50 Вт

ALMAD IPSILON/H-10
GZ10 50 Вт

ALMAD IPSILON/L-17
GU5,3 20/50 Вт

ALMAD IPSILON/H-17
GZ10 50 Вт

ALMAD IPSILON-10/B
GZ10 50 Вт

ALMAD IPSILON-17/B
GZ10 50 Вт

ALMAD ZETA

ALMAD ZETA/L-10

ALMAD ZETA-10/B

ALMAD ZETA/H-17

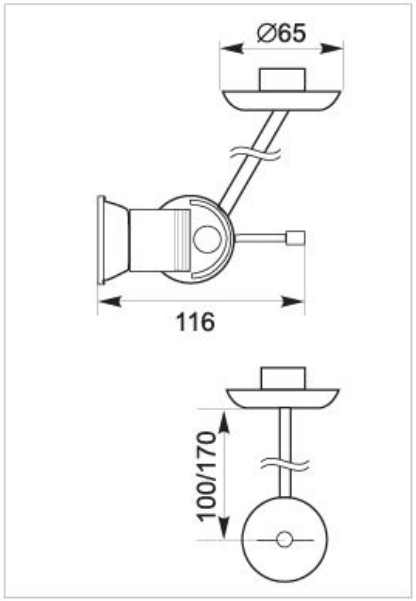

ALMAD ZETA/L-10
GU5,3 20/50 Вт

ALMAD ZETA/H-10
GZ10 50 Вт

ALMAD ZETA/L-17
GU5,3 20/50 Вт

ALMAD ZETA/H-17
GZ10 50 Вт

ALMAD ZETA-10/B
GZ10 50 Вт

ALMAD ZETA-17/B
GZ10 50 Вт

GEMA BETTA

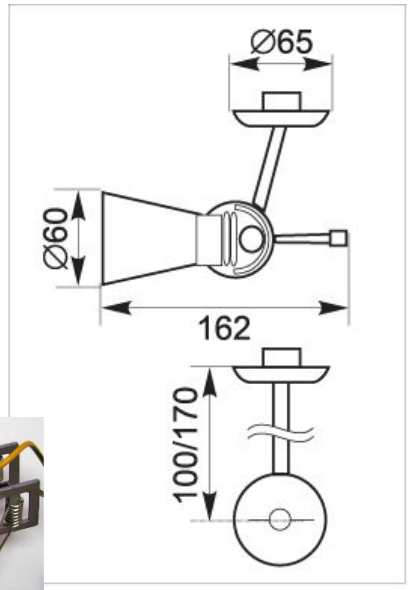

GEMA BETTA/H-10

GEMA BETTA-10/B

GEMA BETTA/L-10
GY6.35 20/50 Вт

GEMA BETTA/H-10
G9 50 Вт

GEMA BETTA/L-17
GY6.35 20/50 Вт

GEMA BETTA/H-17
G9 50 Вт

GEMA BETTA-10/B
G9 50 Вт

GEMA BETTA-17/B
G9 50 Вт

МОНТАЖ

МОНТАЖ СВЕТИЛЬНИКОВ
СТАЦИОНАРНЫЕ
ТРЕКОВЫЕ
клипса для крепления в гипсокартон
адаптер для трековой системы

croner®
LIGHT IMAGINATION

ПАМЯТКА

ALMAD - светильник без плафона
GEMA - светильник с плафоном

Стационарные светильники	12В	ALMAD ALFA/L-10
		ALMAD ALFA/L-17
		ALMAD GAMA/L-10
		ALMAD GAMA/L-17
		ALMAD IPSILON/L-10
		ALMAD IPSILON/L-17
		ALMAD ZETA/L-10
		ALMAD ZETA/L-17
		GEMA BETTA/L-10
		GEMA BETTA/L-17
	220В	ALMAD ALFA/H-10
		ALMAD ALFA/H-17
		ALMAD GAMA/H-10
		ALMAD GAMA/H-17
		ALMAD IPSILON/H-10
		ALMAD IPSILON/H-17
		ALMAD ZETA/H-10
		ALMAD ZETA/H-17
		GEMA BETTA/H-10
		GEMA BETTA/H-17

Светильники для трековых систем	220В	ALMAD ALFA-10/B
		ALMAD ALFA-17/B
		ALMAD GAMA-10/B
		ALMAD GAMA-17/B
		ALMAD GAMA-10/B
		ALMAD GAMA-17/B
		ALMAD IPSILON-10/B
		ALMAD IPSILON-17/B
		ALMAD ZETA-10/B
		ALMAD ZETA-17/B
		GEMA BETTA-10/B
		GEMA BETTA-17/B

H - High voltage - 220В

L - Low voltage - 12В

к 12V светильникам необходимо выписывать трансформатор