Акустические системы KEF

Серия **CI**

(Custom Installation)

Ci50R

- простая озвучка, альтернатива трансформаторной
- потолочная
- размер точечного светильника
- полос – 1
- рекомендуемая мощность 10-30Вт
- диапазон частот – 155-20000 Hz
- чувствительность – 82 dB
- Сопротивление – 6 Ом
- различные цвета накладок – белый, стальной, хром,

Soundlight

- Сабфуфер с двумя рукавами-фазоинверторами + 4 CI50R
- потолочная
- полос – 1
- рекомендуемая мощность 10-30Вт
- диапазон частот – 62-20000 Hz
- чувствительность – 88 dB
- Сопротивление – 4 Ом
- различные цвета накладок – белый, стальной, хром,

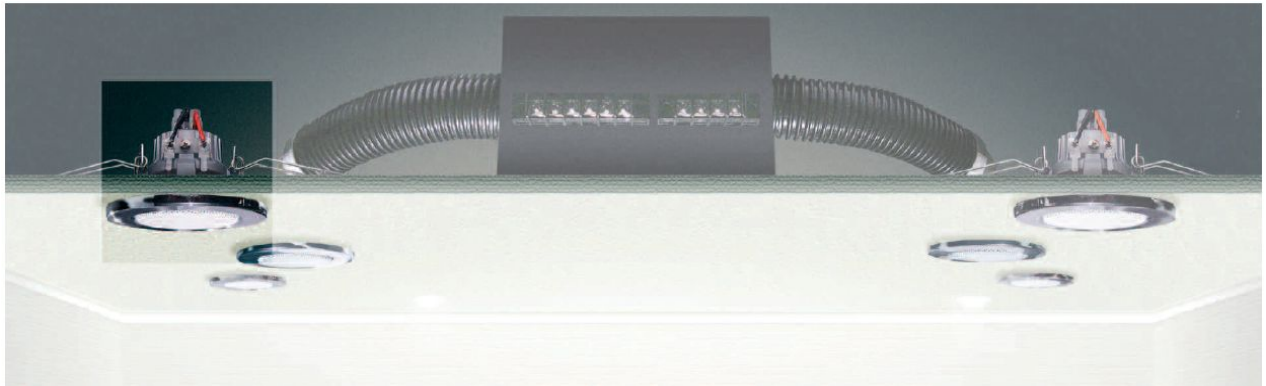

Ci80QR

- потолочная/встроенная в стену
- технология UNIQ
- полос – 2
- 80 мм полипропиленовый среднечастотный/бас
- 15 мм алюминиевый твиттер
- кроссовер 3кГц
- рекомендуемая мощность 50Вт
- диапазон частот – 100-27000 Hz
- чувствительность – 85 dB
- сопротивление – 4 Ом

Ci100QR

- потолочная/встроенная в стену
- технология UNIQ
- полос – 2
- 100 мм полипропиленовый среднечастотный/бас
- 19 мм алюминиевый твиттер
- кроссовер 3кГц
- рекомендуемая мощность 50Вт
- диапазон частот – 80-27000 Hz
- чувствительность – 86 dB
- сопротивление – 4 Ом

Ci130DS

- потолочная /встроенная в стену
- полос –2
- 2x80 мм среднечастотный
- 130мм низкочастотный
- рекомендуемая мощность 10-60Вт
- диапазон частот – 70-8000 Hz
- чувствительность – 88 dB
- сопротивление – 4 Ом

Ci130.2QS/QR

- потолочная/встроенная в стену
- влагозащищенная
- технология UNIQ
- полос – 2
- 130 мм полипропиленовый среднечастотный/бас
- 19 мм алюминиевый твиттер
- кроссовер 3кГц
- рекомендуемая мощность10- 50Вт
- диапазон частот – 50-40000 Hz QS
- диапазон частот – 100-40000 Hz QR
- чувствительность – 86 dB
- сопротивление – 8 Ом

Ci130.2FS/FR

- потолочная/встроенная в стену
- полос – 1
- 130 мм широкополосник
- рекомендуемая мощность10-50Вт
- диапазон частот – 75-16000 Hz
- чувствительность – 88 dB
- сопротивление – 8 Ом

Ci160.2QS/QR

- потолочная/встроенная в стену
- влагозащищенная
- технология UNIQ
- полос – 2
- 160 мм полипропиленовый среднечастотный/бас
- 25 мм алюминиевый твиттер
- кроссовер 2.8кГц
- рекомендуемая мощность10- 100Вт
- диапазон частот – 60-20000 Hz QS
- чувствительность – 89 dB
- сопротивление – 8 Ом

Ci160.2FS/FR

- потолочная/встроенная в стену
- полос – 1
- 160 мм широкополосник
- рекомендуемая мощность10-100Вт
- диапазон частот – 60-16000 Hz
- чувствительность – 89 dB
- сопротивление – 4 Ом

Ci200.2QS/QR

- потолочная/встроенная в стену
- влагозащищенная
- технология UNIQ
- полос – 2
- 200 мм полипропиленовый среднечастотный/бас
- 25 мм твиттер
- кроссовер 2.7кГц
- рекомендуемая мощность10- 100Вт
- диапазон частот – 43-20000 Hz QS
- чувствительность – 89 dB
- сопротивление – 8 Ом

Ci200.2QT

- потолочная выдвижная
- влагозащищенная
- технология UNIQ
- полос – 2
- 200 мм полипропиленовый среднечастотный/бас
- 25 мм твиттер
- кроссовер 2.7кГц
- рекомендуемая мощность10- 100Вт
- диапазон частот – 43-20000 Hz QS
- чувствительность – 89 dB
- сопротивление – 8 Ом

Ci3-80QT

- потолочная выдвижная
- влагозащищенная
- технология UNIQ
- полос – 3
- 2x75 мм бас
- 75 мм полипропиленовый среднечастотный
- 15 мм твиттер
- кроссовер 300/3000Гц
- рекомендуемая мощность10- 100Вт
- диапазон частот – 87-27000 Hz QS
- чувствительность – 87 dB
- сопротивление – 8 Ом

Ci500AW

- навесные outdoorы
- влагозащищенная
- полос – 2
- 130 мм полипропиленовый среднечастотный/бас
- 25 мм твиттер
- кроссовер 3кГц
- рекомендуемая мощность10- 70Вт
- диапазон частот – 60-20000 Hz QS
- чувствительность – 87 dB
- сопротивление – 4 Ом

Ci9000ACE

- топовая модель
- встроенная в стену
- технология UNIQ
- полос – 3
- 165 мм полипропиленовый среднечастотный
- 19 мм алюминиевый твиттер
- 1х165 мм низкочастотных
- кроссовер 300/3000Гц
- рекомендуемая мощность30- 150Вт
- диапазон частот – 60-27000 Hz QS
- чувствительность – 88 dB
- сопротивление – 8 Ом

CiFDT

- моторизованный диполь, встроенный в стену
- полос –2
- 130мм низкочастотный
- рекомендуемая мощность 20-100Вт
- диапазон частот – 80-20000 Hz
- чувствительность – 86 dB
- сопротивление – 8 Ом
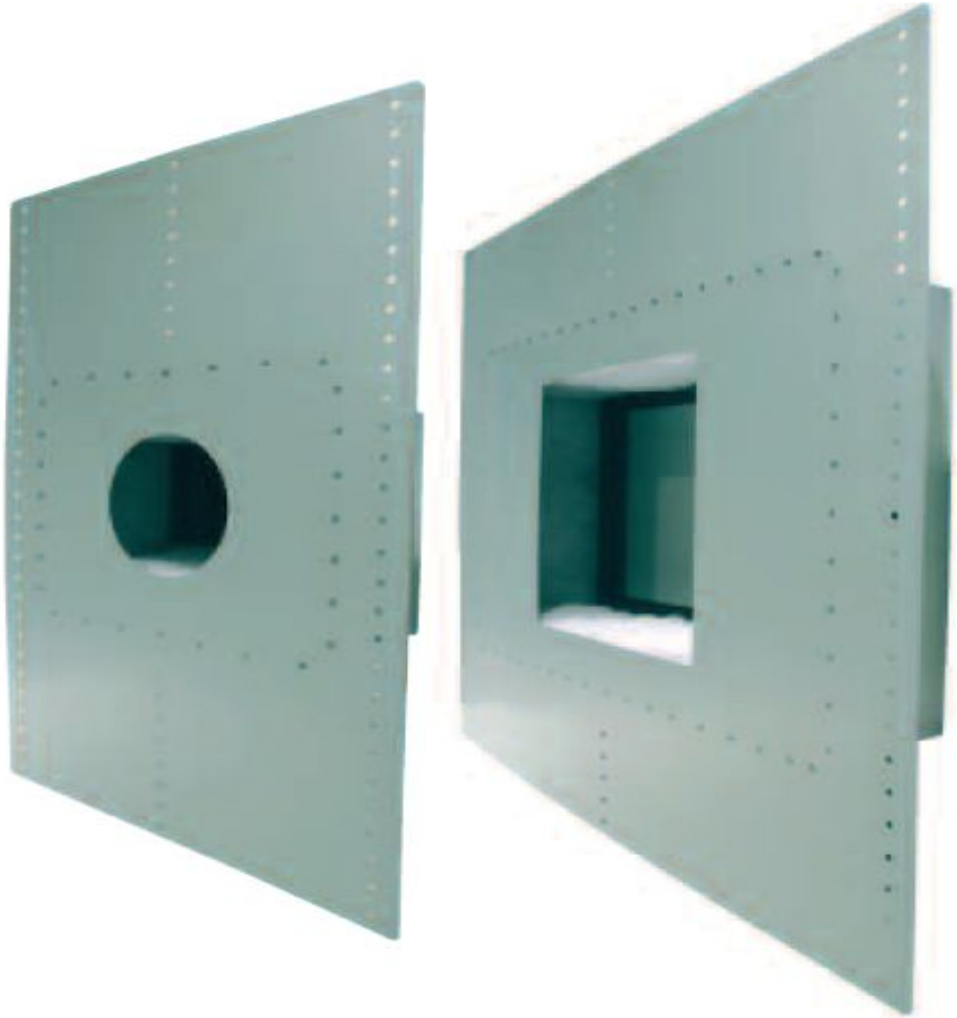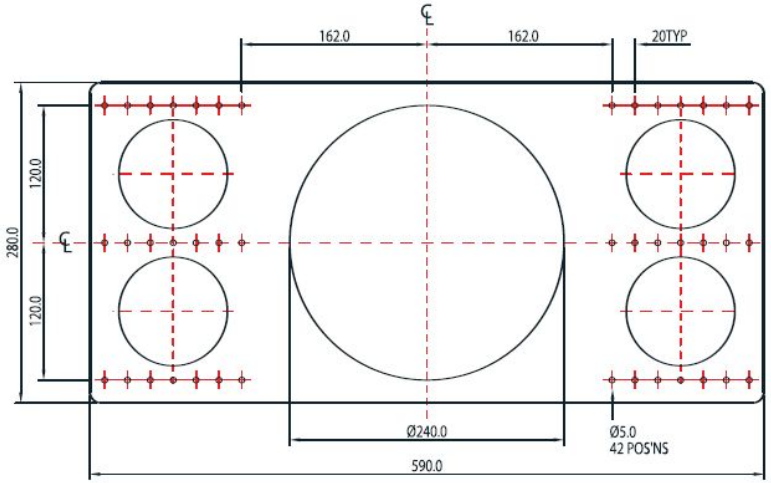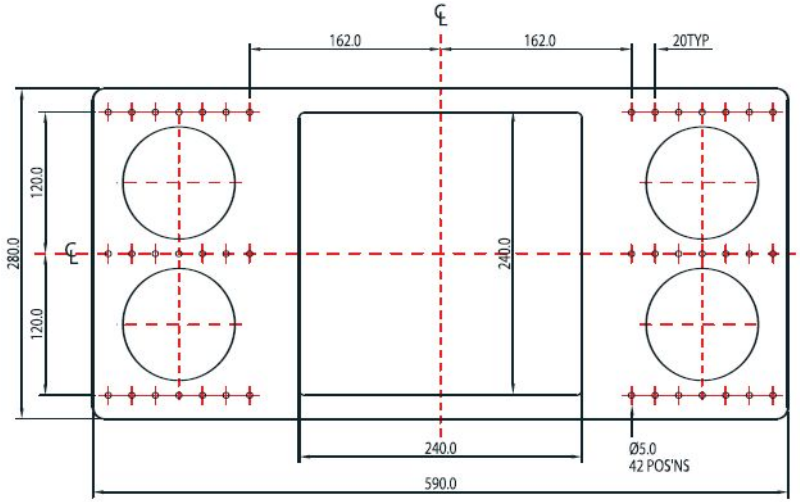
Монтажные боксы