GUIDE TO NEW PRODUCT

# 8FG/8FD

## 1-3.0Ton Series

TOYOTA

Некоторые из новых тенденций рынка определяют:

- Необходимые эргономические усовершенствования (удобство использования, улучшение комфорта и обзорности), что увеличивает производительность оператора
- Сокращение полных затрат на обслуживание
- Сокращение шума, вибрации, и резкости, чтобы ослабить усталость оператора
- Изменения в правилах техники безопасности (введение системы типа OPS)

Кроме того, конкуренты начали предлагать определенные сокращения в стоимости погрузчиков, их лучшей топливной эффективности и более низких эксплуатационных расходов.

# SAS (Система Активной Стабильности): Активный стабилизатор заднего моста, активный контроль и управление мачтой, активный руководящий синхронизатор

## Активный стабилизатор заднего моста:

Активный Стабилизатор заднего моста использует информацию, посланную от различных датчиков, чтобы определить, вступил ли погрузчик в потенциально опасное состояние, типа наклон к одной стороне при повороте или когда есть ускорение боковой гравитационной силы, при повороте погрузчика. Если потенциально опасное состояние определено, этот Активный Стабилизатор заднего моста временно запирает покачивание задней оси, чтобы обеспечить высокий уровень стабильности для погрузчика. Этот временный захват покачивания задней оси погрузчика называют замком колебания.

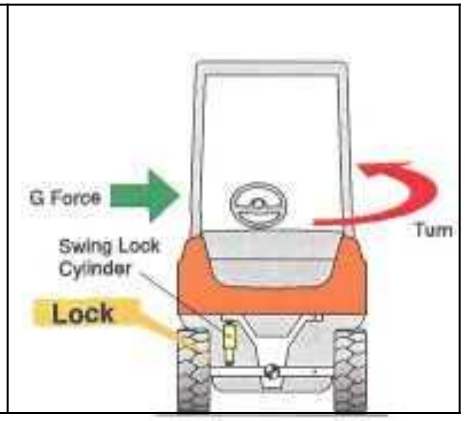


## Полностью Гидравлическая Система Рулевого привода с усилителем с Активным Управаляющим Синхронизатором

Эта система рулевого привода с усилителем обеспечивает 100%-ое постоянное отношение поворота для острого маневренность в напряженных областях.
Кроме того, эта система помогает исправлять разрегулированностью между углом руля и уголом поворота задних колес.
Эта система помогает операторам почуствовать, как угол поворота задних шин Зависит от положения или поворота руля.

## Контроль ограничения скорости

### Особенность ограничения максимальной скорости (управляется водителем):

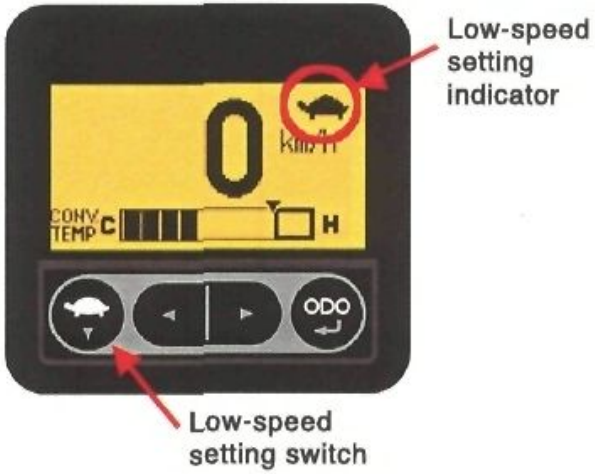


Эта особенность позволяет водителю ограничить максимальную скорость движения, задавая максимальную скорость.

Эта особенность ограничения максимальной скорости обеспечивает предел максимальной скорости без причастности операторов.

## Активный контроль угла наклоны мачты вперед

Эта система автоматически ограничивает возможное опрокидование вперед груза при высокой высоте мачты. Есть точка, в котором погрузчик дает наклон вперед если мачта наклонен вперед и груз - при высокой высоте мачты. Этот точка определяется весом груза, центром тяжести груза и высоты подъема груза на мачте. Активный контроль угла наклона мачты вперед останавливает наклон прежде чем будет достигнута эта точка.

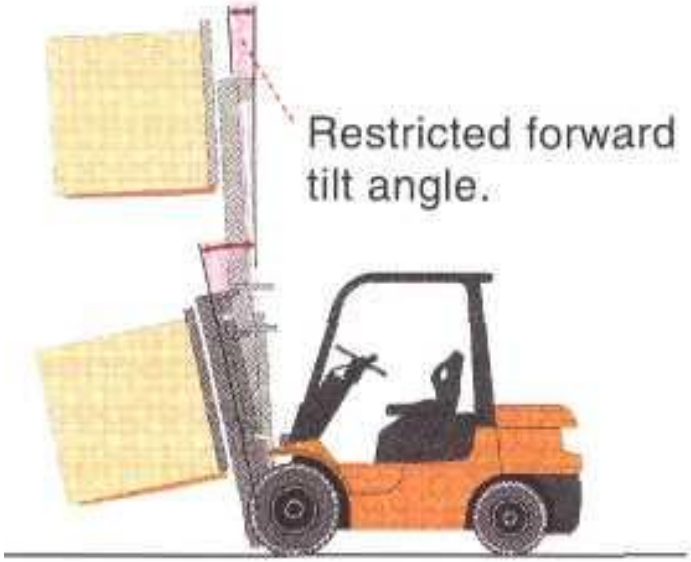


SAS Mast Front Tilt Angle Control

# Активный контроль скорости наклона мачты назад

На обычных погрузчиках, скорость обратного наклона мачты остается одинаковой независимо от высоты подъема мачты. Это означает это фактическая угловая скорость груза увеличится при увеличении высоты мачты.

Активный контроль скорости наклона мачты назад замедляет скорость, когда высота мачты - по 2,000mm. Эта функция позволяет предотвратить падение груза. Кроме того, это облегчает для оператора работу с грузами в большой высоте мачты.

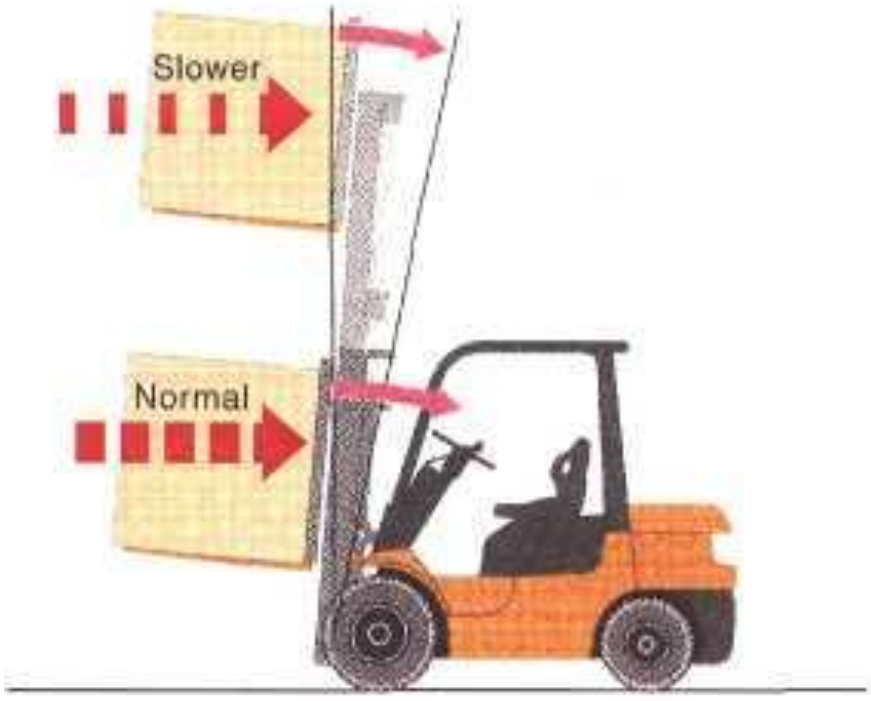


SAS Mast Rear Tilt Speed Control

## Автоматическое выравнивание вил

Когда мачта наклонена назад, можно автоматически возвратить к перпендикулярной позиции, простым нажатием кнопки на наклоненном рычаге.

Эта особенность чрезвычайно полезна при работе с грузом.

SAS Automatic Fork Leveling Control

# Увеличение обзора вниз и вверх

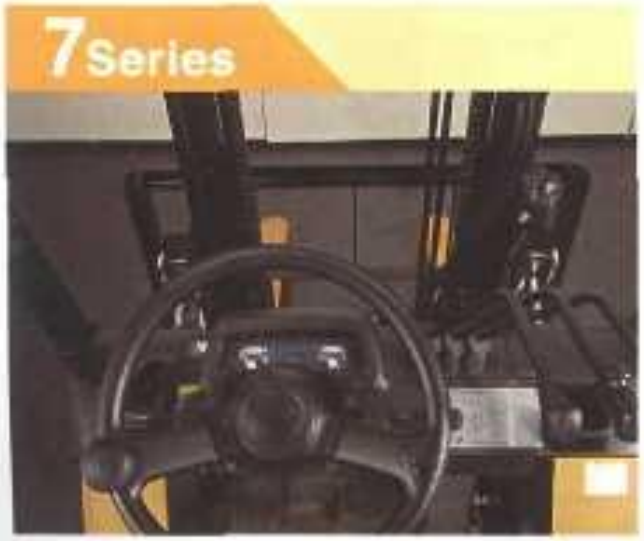


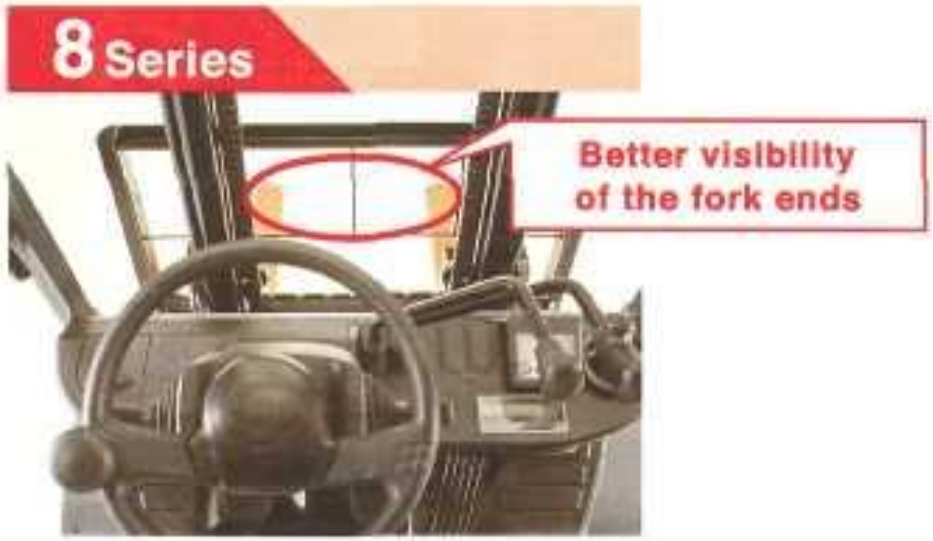

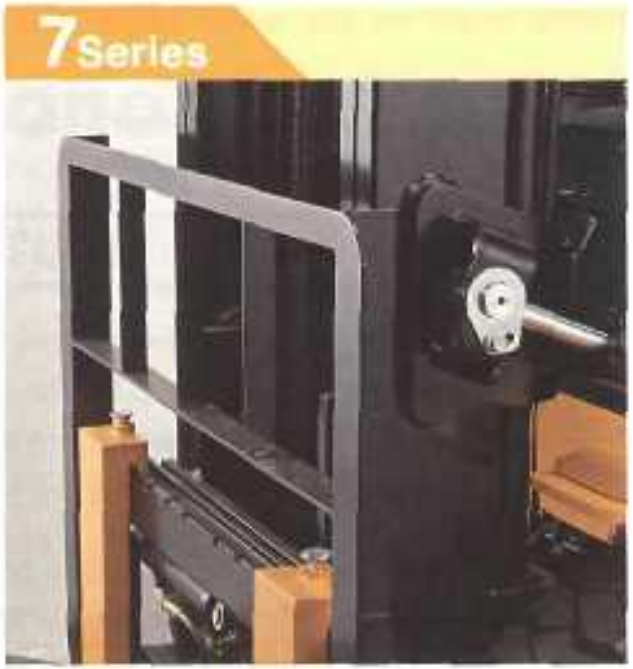

**Position of the outer mast middle beam**

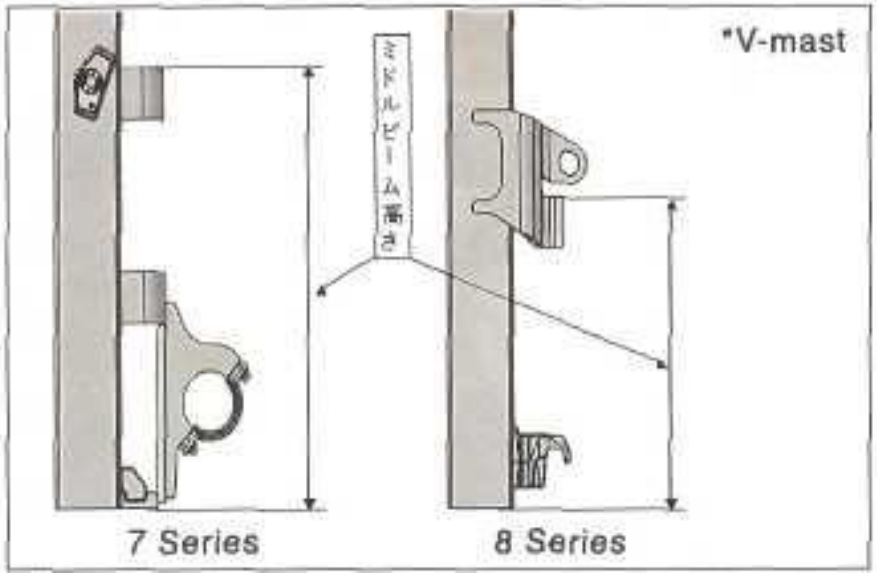

## 7 Series

## 8 Series

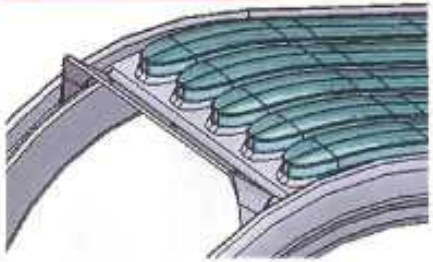

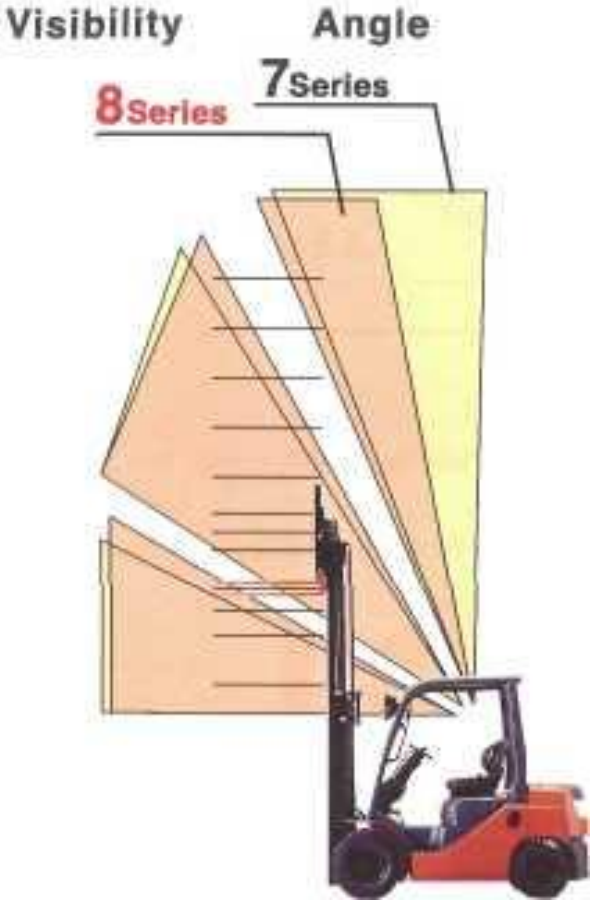

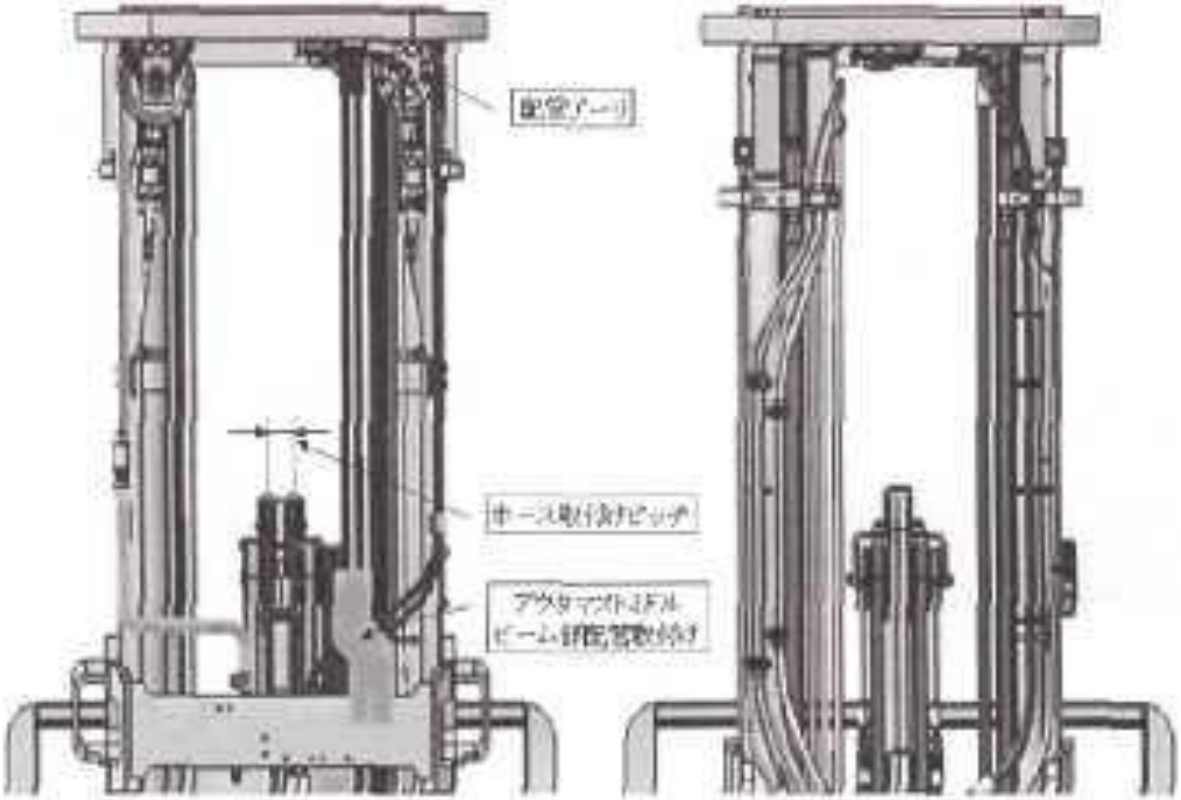


7 Series

8 Series

*for 1.0~1.8ton Model

7 Series Mast

8 Series Mast

## Кабина Делюкс (Опция) - Доступна только с SAS *:

# Уменьшение уровня шума на месте оператора

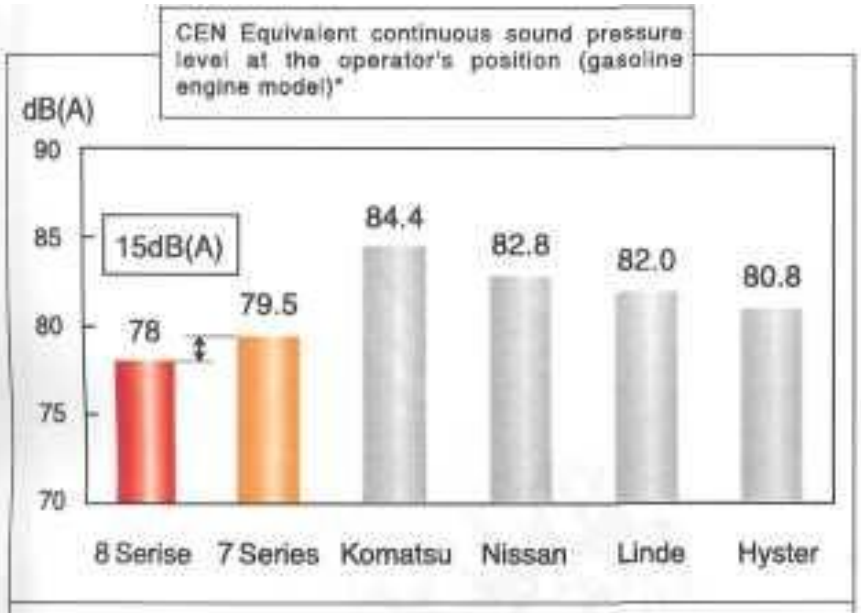


1.5 dB (29%) noise reduction in the gasoline model vs. the 7 Series. (Operating noise level is 78dB).

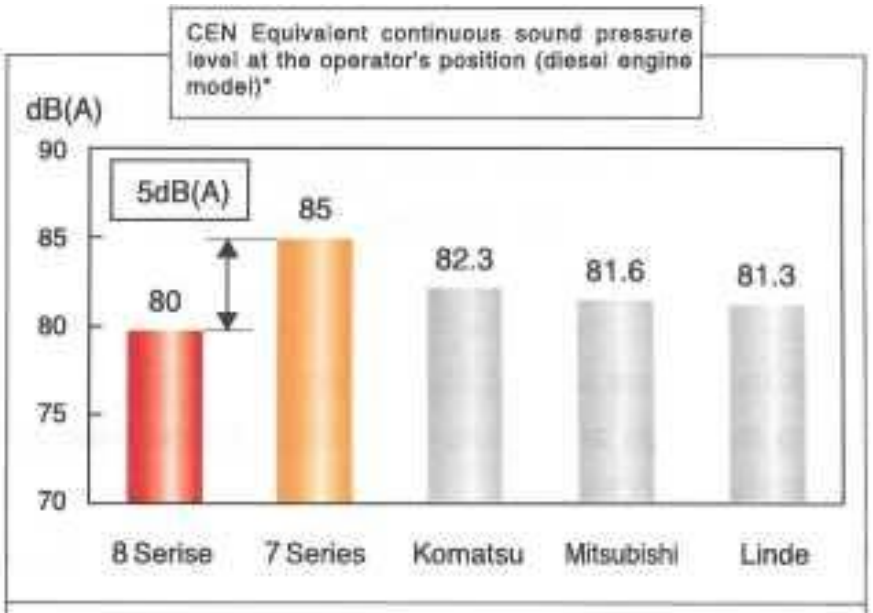


5dB (68%) noise reduction in the diesel model vs. the 7 Series. (Operating noise level is 80 dB).

Этот уровень шума сокращается путем следующих особенностей:

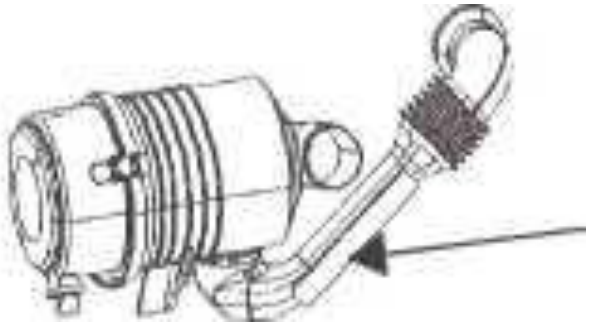

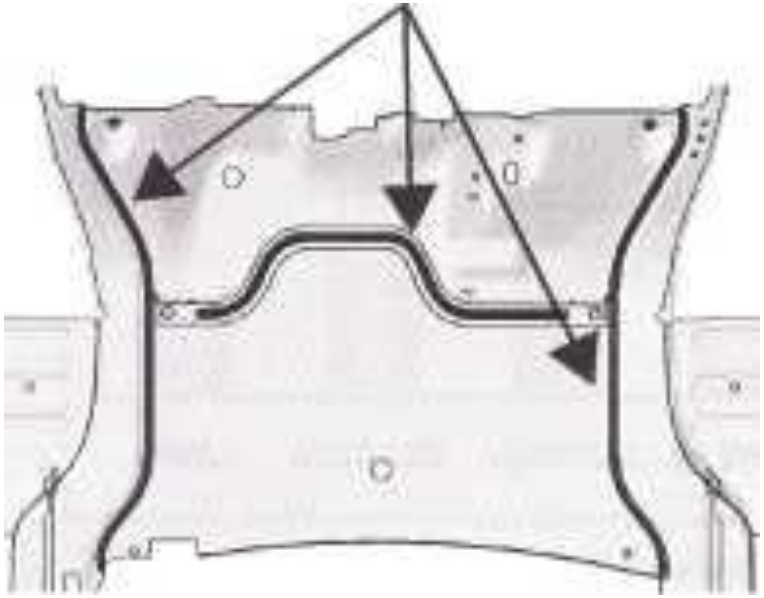

# Уменьшение вибрации:

**Изменения в двигательной установке:**

Двигатель, установлен более оптимально, что шет продолжительность вибрации двигателя при пуске.

угол крепления двигателя изменен от 35 градусов до 40 градусов.

**Изменения в опоре крепления двигателя:**

Крепление двигателя на стороне коробки передачи изменено и перепроектировано с оптимумом

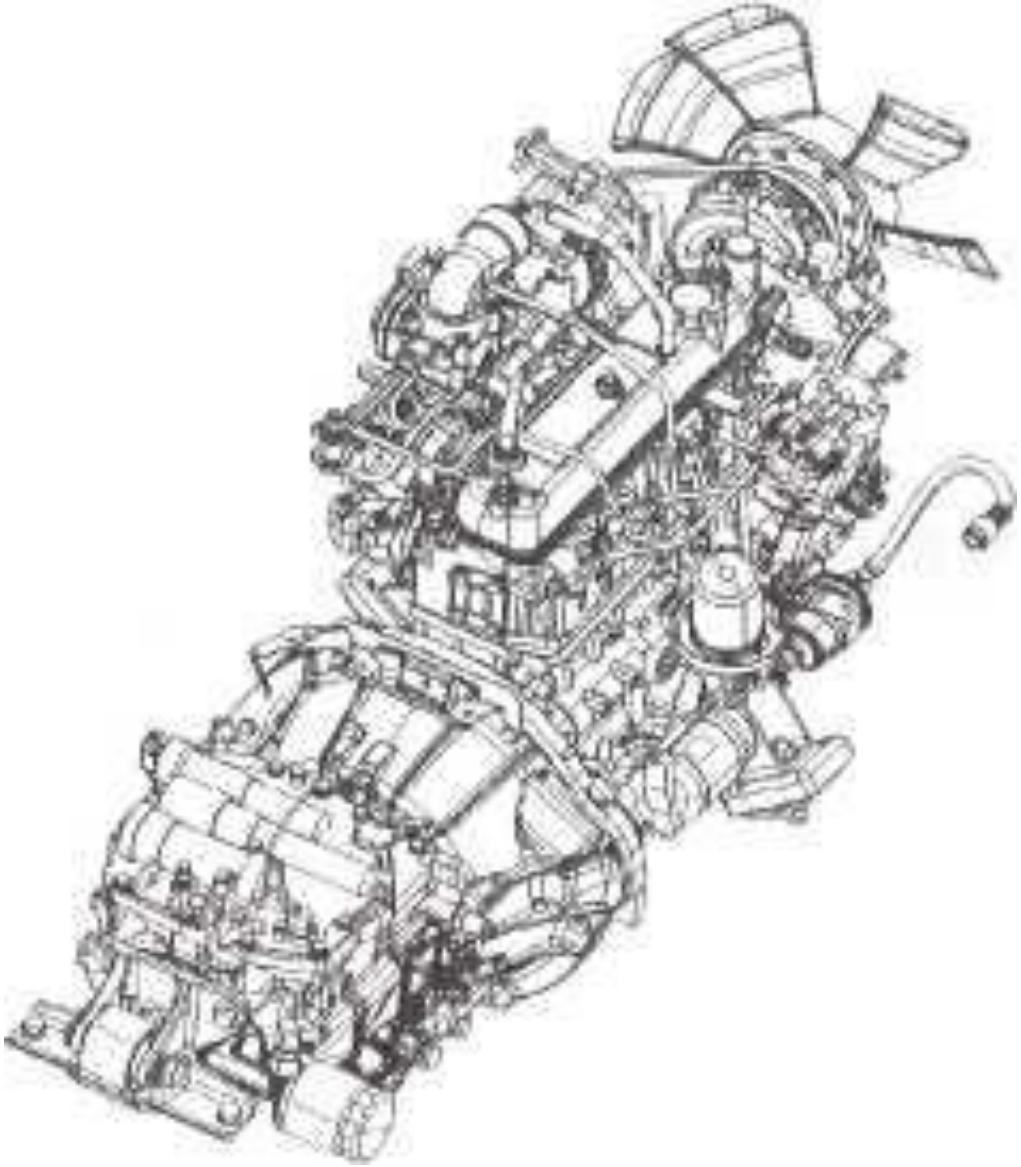

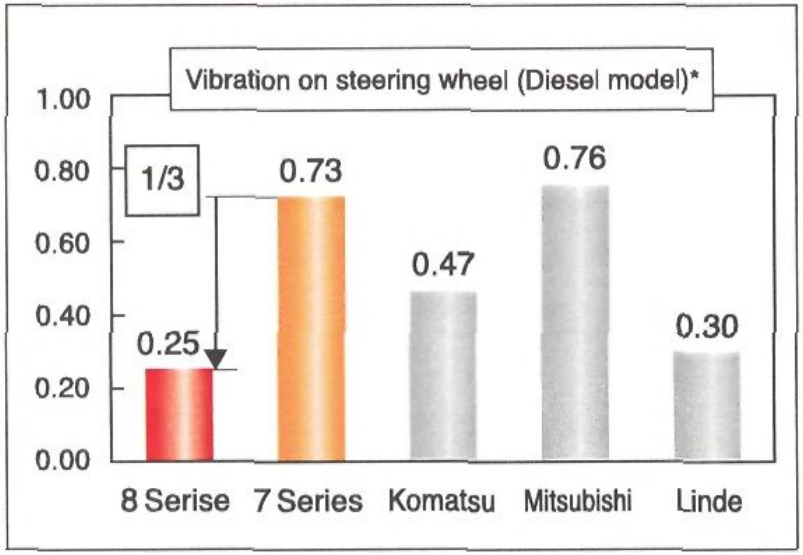
Vibration on steering wheel (Diesel model)*
1.00
0.80
0.60
0.40
0.20
0.00
1/3
0.25
0.73
0.47
0.76
0.30
8 Serise
7 Series
Komatsu
Mitsubishi
Linde

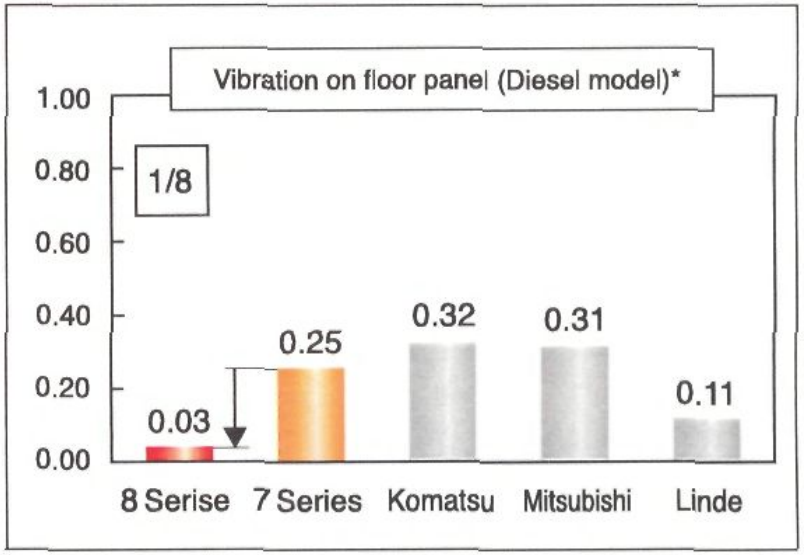
Vibration on floor panel (Diesel model)*
1.00
0.80
0.60
0.40
0.20
0.00
1/8
0.03
0.25
0.32
0.31
0.11
8 Serise
7 Series
Komatsu
Mitsubishi
Linde

Крыша была поднята, чтобы обеспечить больше свободного пространства над головой

Задние стойки были перепроектированы, чтобы создать больше места для входа.

Вилка цилиндра наклона была перепомещена, чтобы создать больше свободной площади.

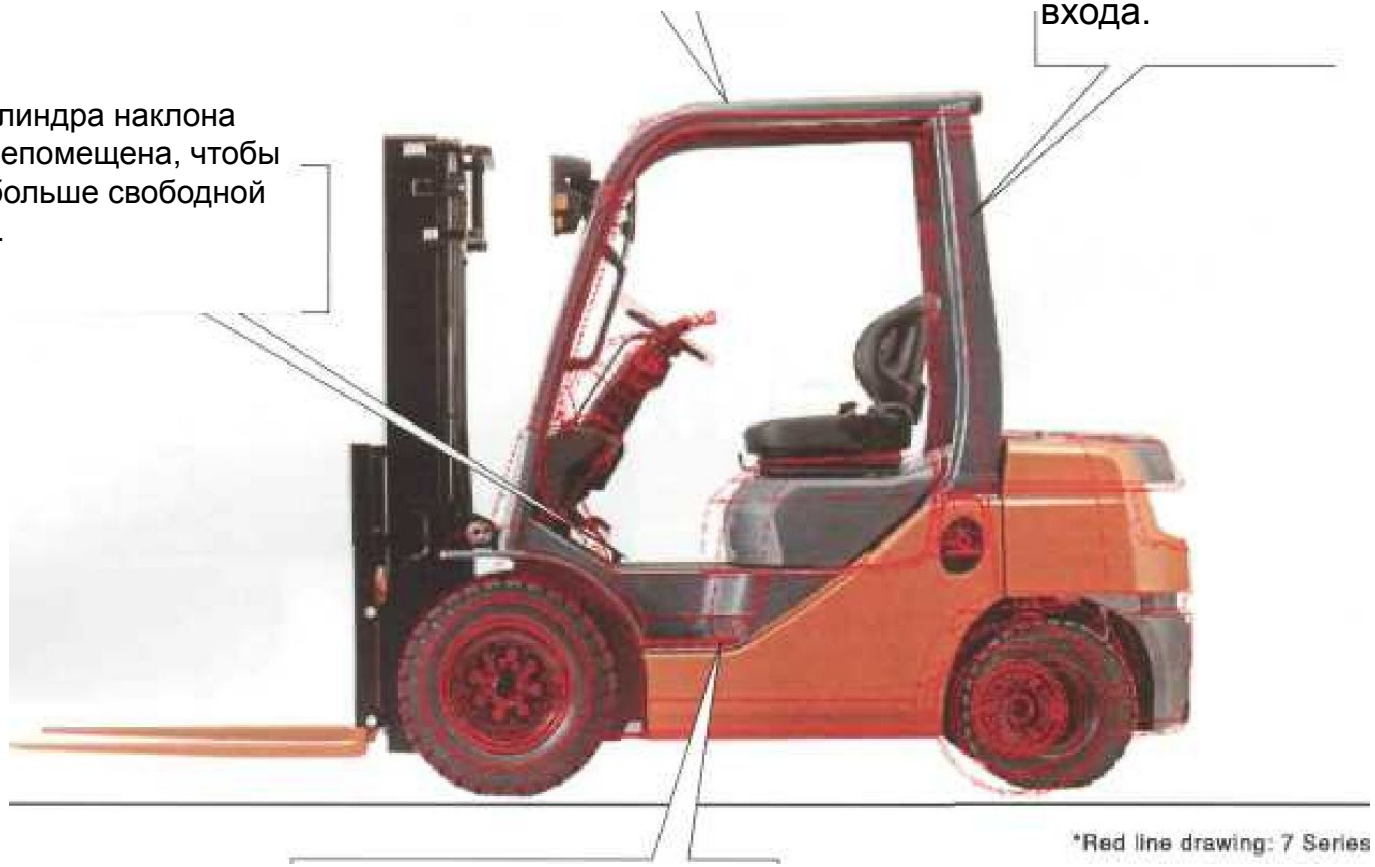


Ступенька для входа была понижена для легкого входа / выхода.

**Расширенное закрытое место для входа/выхода транспортного средства**

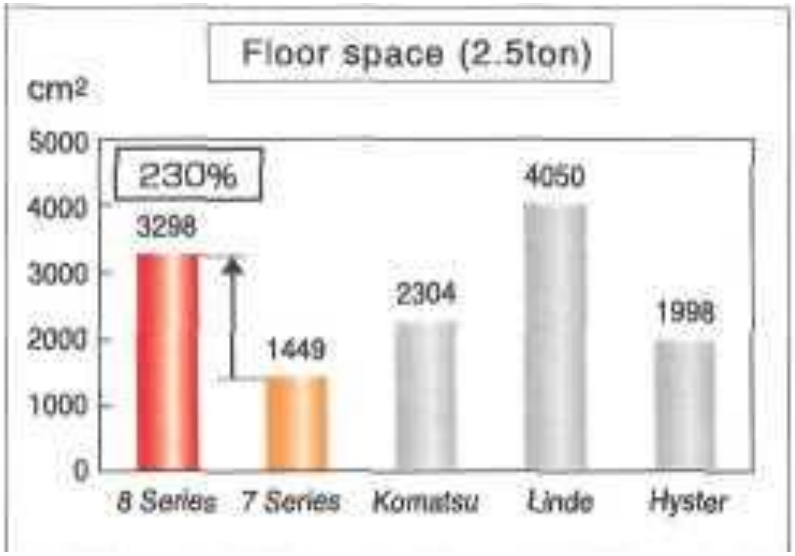

# Вращение кресла оператора (Опция):

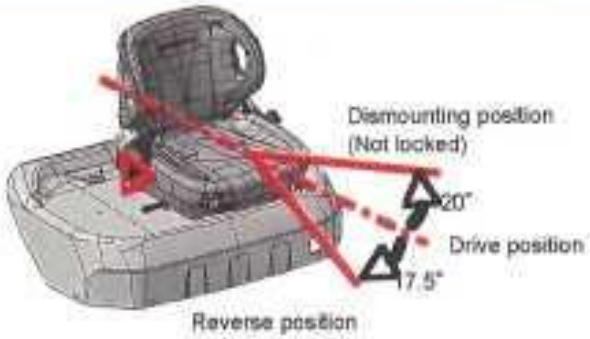

## Установлен держатель на задней стойке кабины:

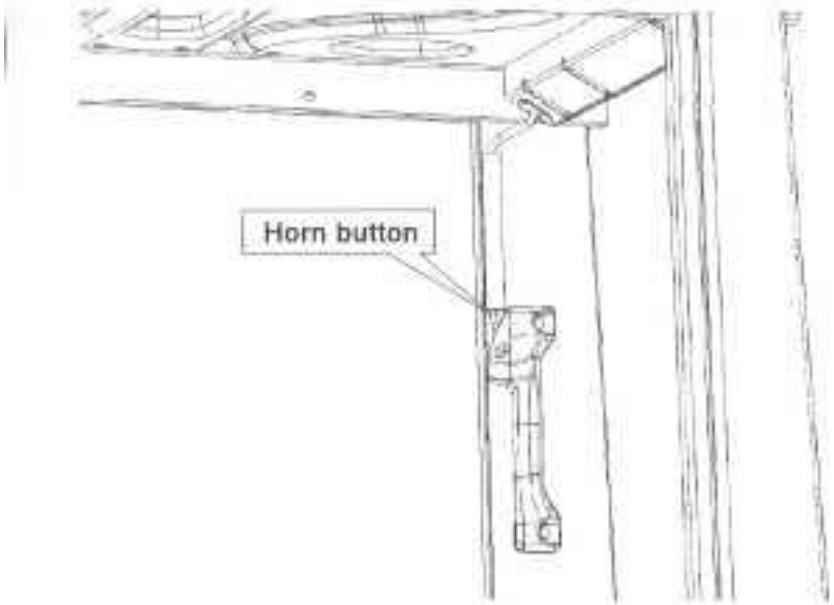

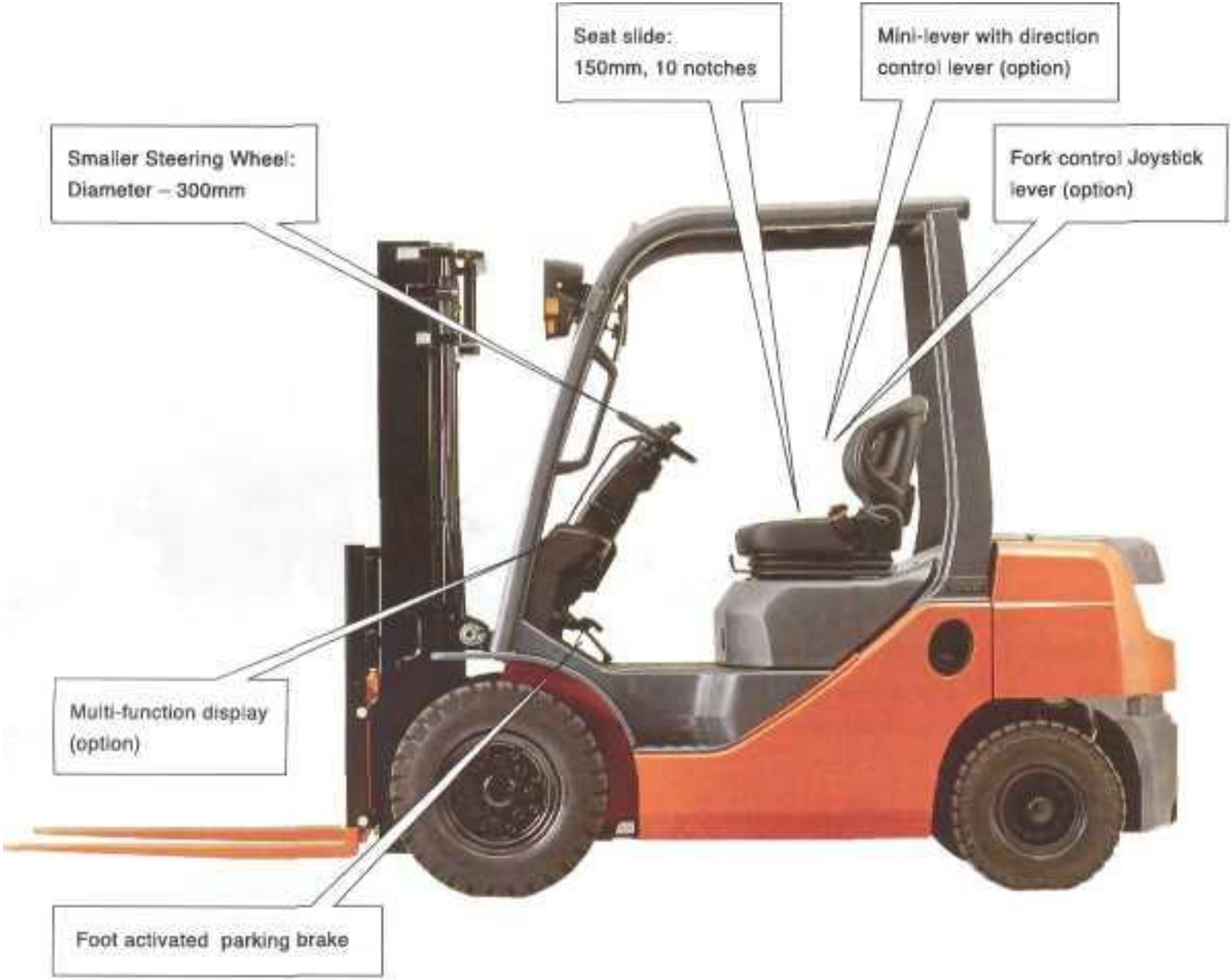
Seat slide:
150mm, 10 notches
Mini-lever with direction control lever (option)
Smaller Steering Wheel:
Diameter – 300mm
Fork control Joystick lever (option)
Multi-function display (option)
Foot activated parking brake

**Удобство использования**
**Больше места для сдвига:**

Расстояние, на которое место оператора может двигаться, было увеличено от 120 мм до 150 мм, чтобы учесть большее количество положении движения, Это может помочь приспосабливать операторам различных размеров.

**Руль маленького диаметра:**

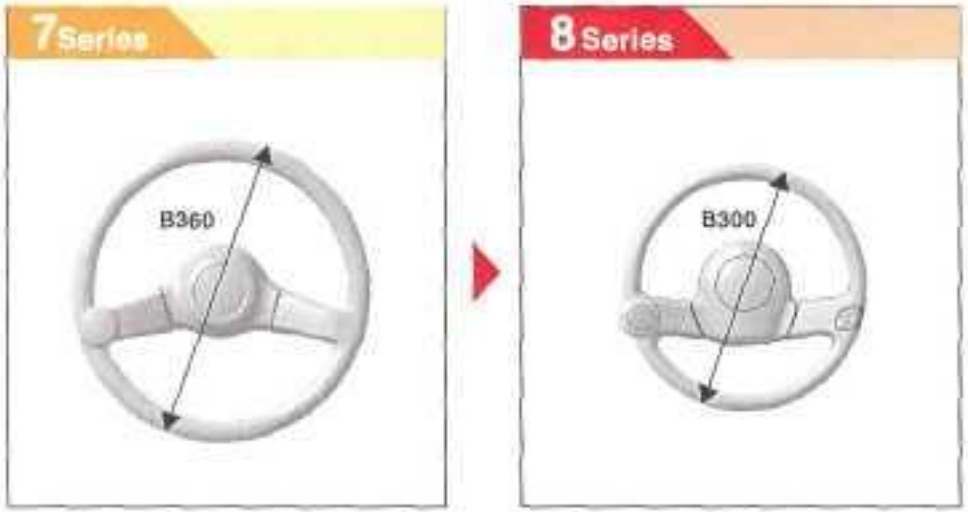


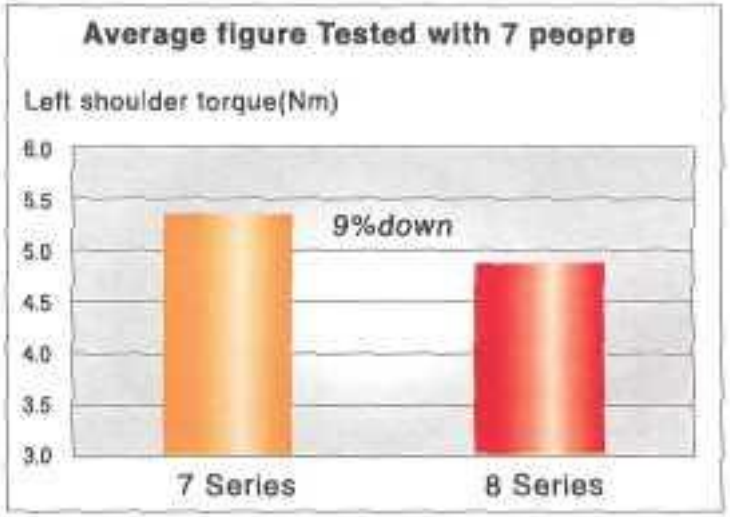

# Активизированный ногой стояночный тормоз:

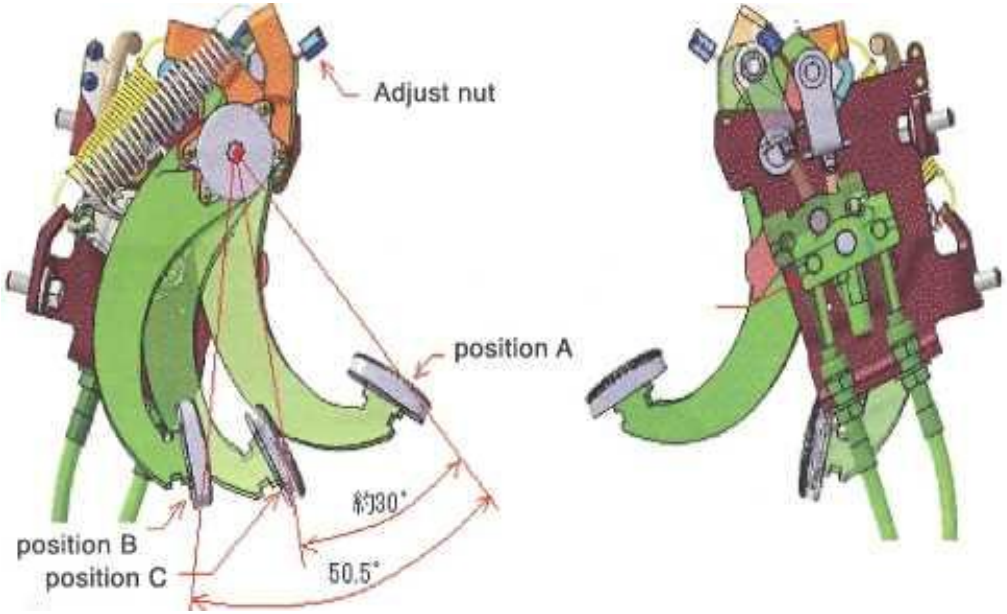

## Мини-рычаги с приложенным рычагом управление направления движения (Опция):

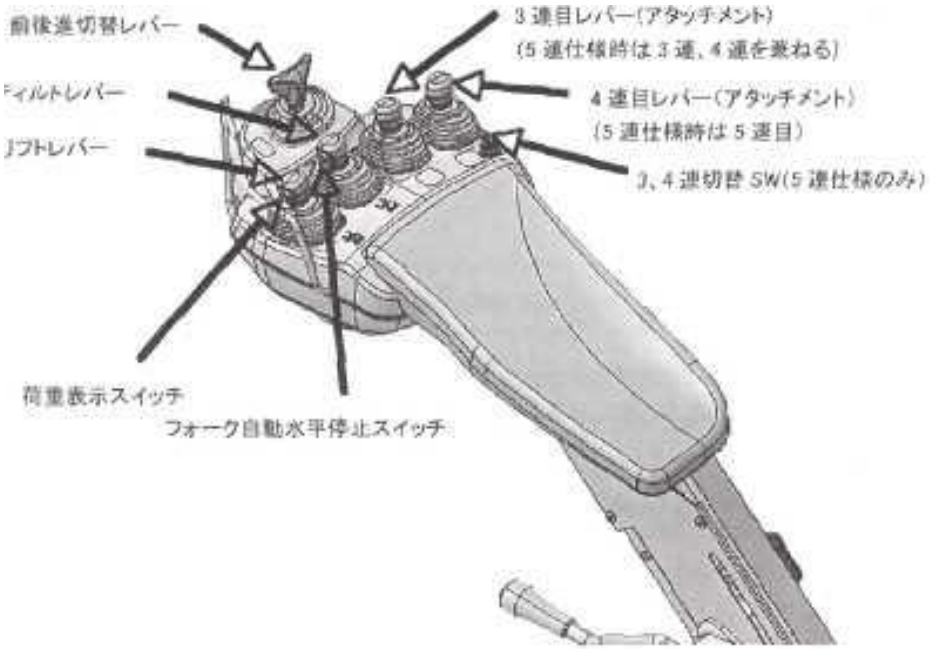


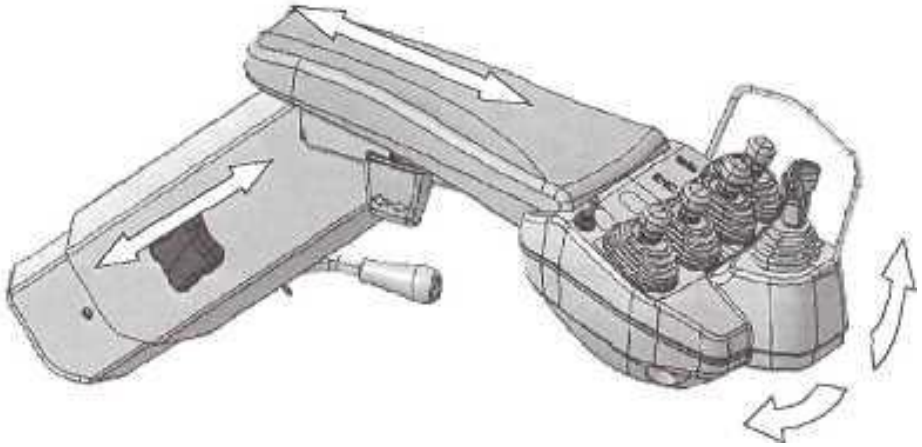

ディレクションレバー

自動水平停止スイッチ兼
荷重表示スイッチ

アタッチメント操作ジョイスティック

リフト、ティルト操作
ジョイスティック

UP

FR

LH

3 連目レバー
操作

前傾

上昇

4 連目レバー
操作

下降

後傾

# Многофункциональный дисплей со списком функций:

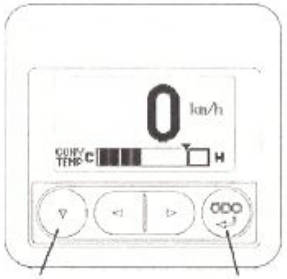


Odometer

Trip meter

Planned maintenance hour meter

Digital speedometer, transmission oil temperature indicator

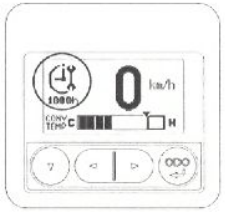


Planned mainten ance hour warning indicator

Simple load-weight gauge

Low speed setting indicator

Traveling control indicator

# Перепроектированный капот:

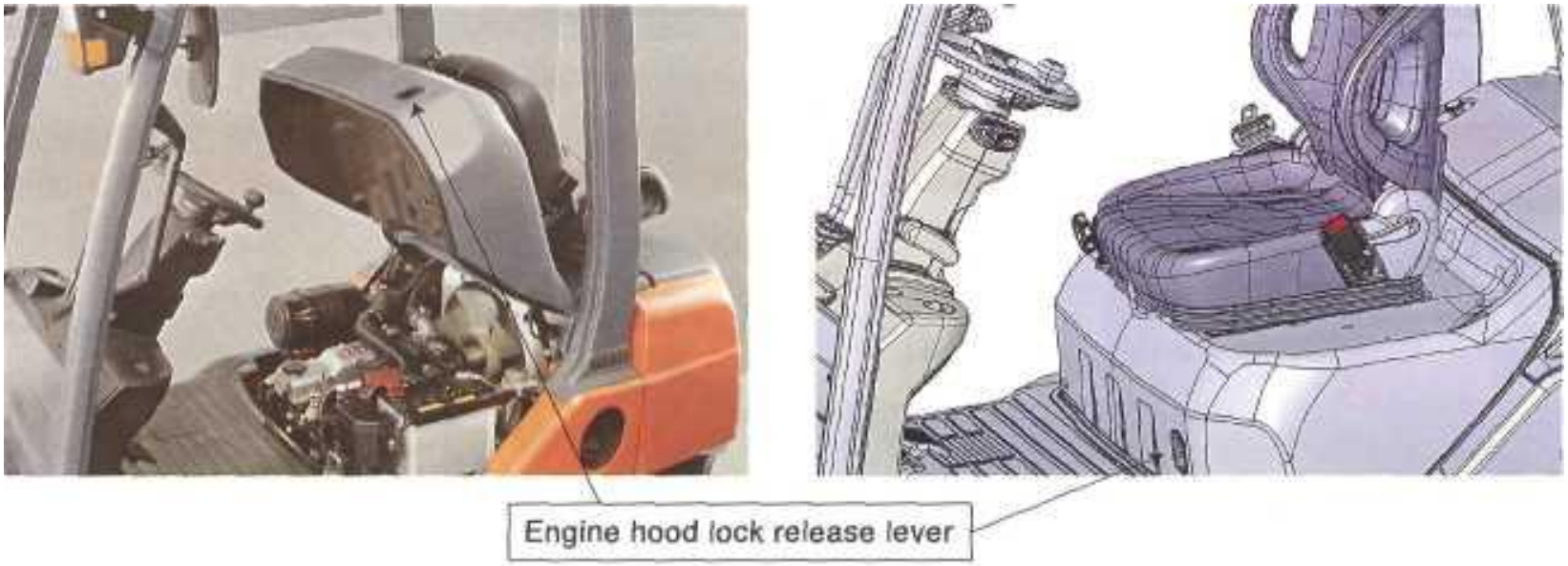

## 7 Series

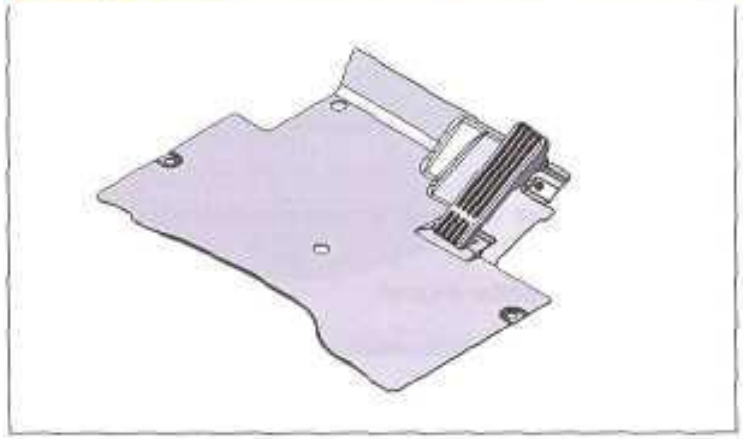

## 8 Series

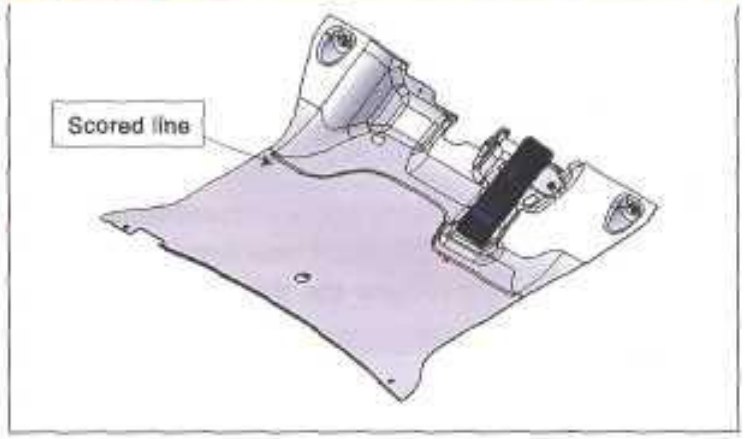


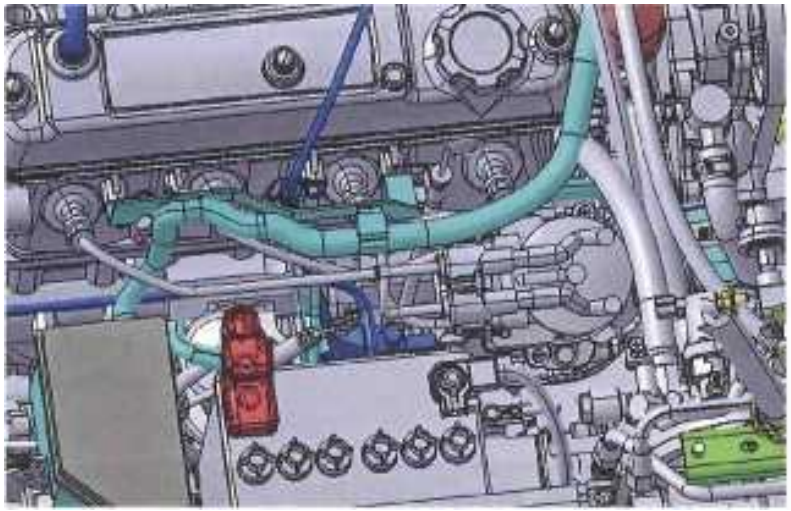

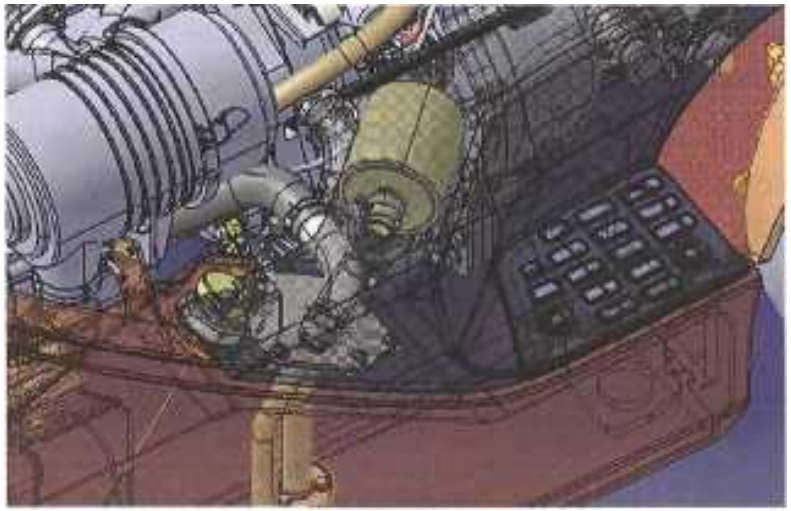

## Изменение деталей корпуса:

Были заменены пластмассовые части корпуса, используемые для 7 серии имеющих уменьшенный срок службы, чтобы увеличить долговечность изделия.

**Выгоды:**

Меньше пластмассовых частей, которые могут быть повреждены, чтобы восстановить которые нужно меньше стоимости. Большая долговечность означает более длинную жизнь для погрузчика.

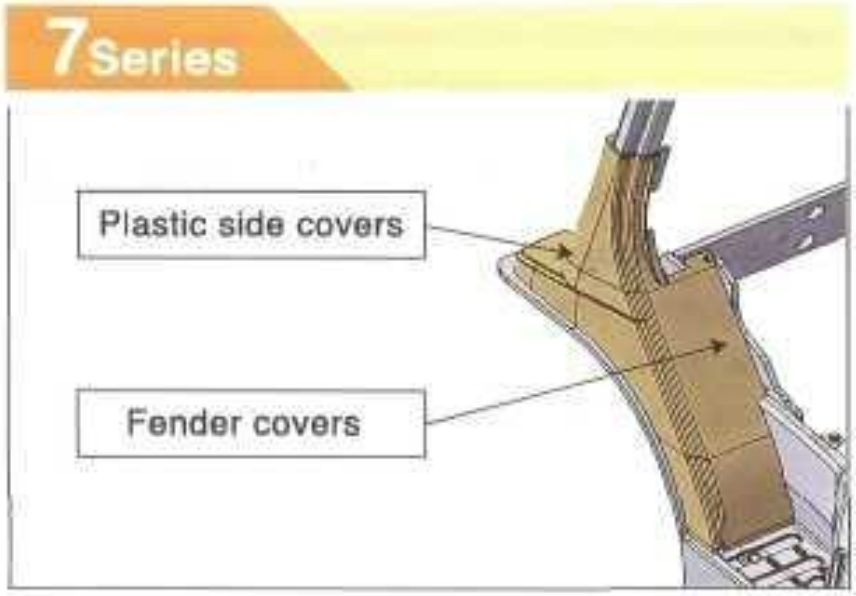

## Улучшены соединение радиатора и система вентиляции:

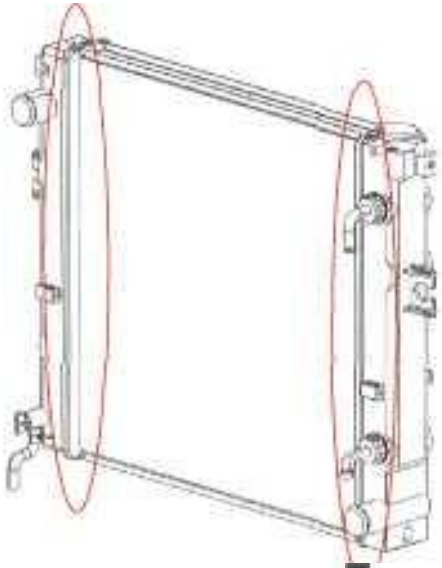

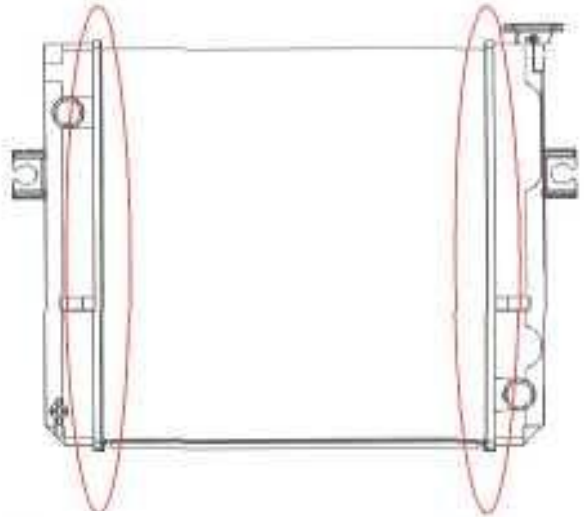

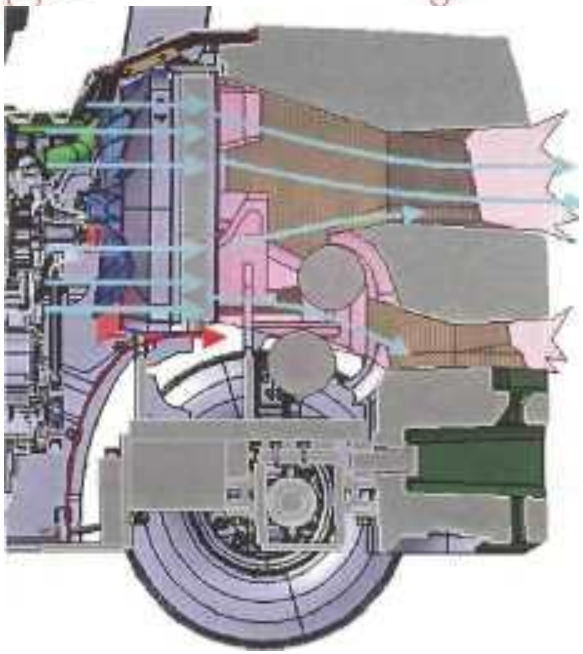

**Более длительное время между заменами масла:**
Циклы замены масла были увеличены*. Дольше операционное время было сделано возможным, если держать температуры нагрева масел ниже в течение всего срока работы погрузчика. Это помогает предотвращать деградацию масла из-за высокой температуры.
*Только, если используемое масло определено в спецификации ТМНС.
Двигатели на бензине: сорт SL или выше
Дизельные двигатели: CF сорт или выше.
**Выгоды:**
Время, необходимое между машинными нефтяными изменениями{заменами} было увеличено больше чем 200 % по 7 Рядам. Поэтому, эта особенность вносит вклад, чтобы понизить затраты обслуживания и понизить экологическое воздействие.

**Примечание:**

***Публично объявленные нормы должны быть определены каждым рынком, в соответствии с Послепродажным бизнесом вашего рынка.***
****Периодические нормы обслуживанияв  Оператор Инстракшн Мануал Тойоты - те же самое как и в 7 серии.***