Возможности повышения эффективности бизнес-модели MVNO при использовании электронной платежной системы

В.К. Сарьян
Генеральный директор
ООО «НИИР – Платежные Системы»

В.Г. ШУЛЬГА
Генеральный директор компании
«Народный Мобильный Телефон»

Оператор виртуальной сети подвижной связи – Mobile Virtual Network Operator (MVNO)

Определение OFTEL - британского регулирующего органа в области телекоммуникаций **:**

MVNO –

это операторская компания, которая предлагает подписку на услуги мобильной связи и сами услуги, но при этом не владеет необходимым для этого радиочастотным ресурсом

Оператор виртуальной сети подвижной связи – Mobile Virtual Network Operator (MVNO)

Определение Мининформсвязи России (доклад Министра Реймана Л.Д. в Федеральном собрании Государственной думы) **:**

Виртуальные операторы подвижной связи –

это компании, не обладающие собственным частотным ресурсом, но предоставляющие от своего лица услуги связи

Уровни развития инфрастуктуры MVNO

- **1-й уровень**

  Без собственной сетевой инфраструктуры (инновационные операторы или сервис - провайдеры)

- **2-й уровень**

  Частично реализованная сетевая инфраструктура (по крайней мере, свой биллинг), выступают на рынке под собственным брендом

- **3-й уровень**

  Развитая сетевая инфраструктура (как у обычного оператора мобильной связи, за исключением базовых станций) - операторы «классического типа»

Важные особенности MVNO

1. Не требуется лицензии (разрешения) на использование радиочастотного спектра
2. Необходимо иметь коммерческое соглашение, по крайней мере, с одним действующим (базовым) оператором мобильной связи
3. Возможна работа одновременно с несколькими базовыми операторами, в том числе с операторами разных стандартов
4. Услуги предоставляются как дополнительные к услугам действующих (базовых) операторов мобильной связи
5. Деятельность связана с маркетингом, сбытом, биллингом и абонентским обслуживанием
6. В иерархии операторов мобильной связи занимают положение, наиболее близкое к конечным пользователям

Выводы на основе зарубежного опыта создания MVNO и реальной ситуации в России на рынке услуг мобильной связи

- Появление MVNO позволяет повысить конкуренцию и быстро решать проблемы разработки и внедрения новых видов услуг при снижении цен на эти услуги
- Наибольшее распространение получают MVNO первого и второго уровня развития
- Требуются решения государственных регулирующих органов в области связи по защите интересов операторов типа MVNO
- Первоочередная задача - решение юридических вопросов создания в России MVNO третьего уровня

Бизнес-модель классического оператора подвижной связи

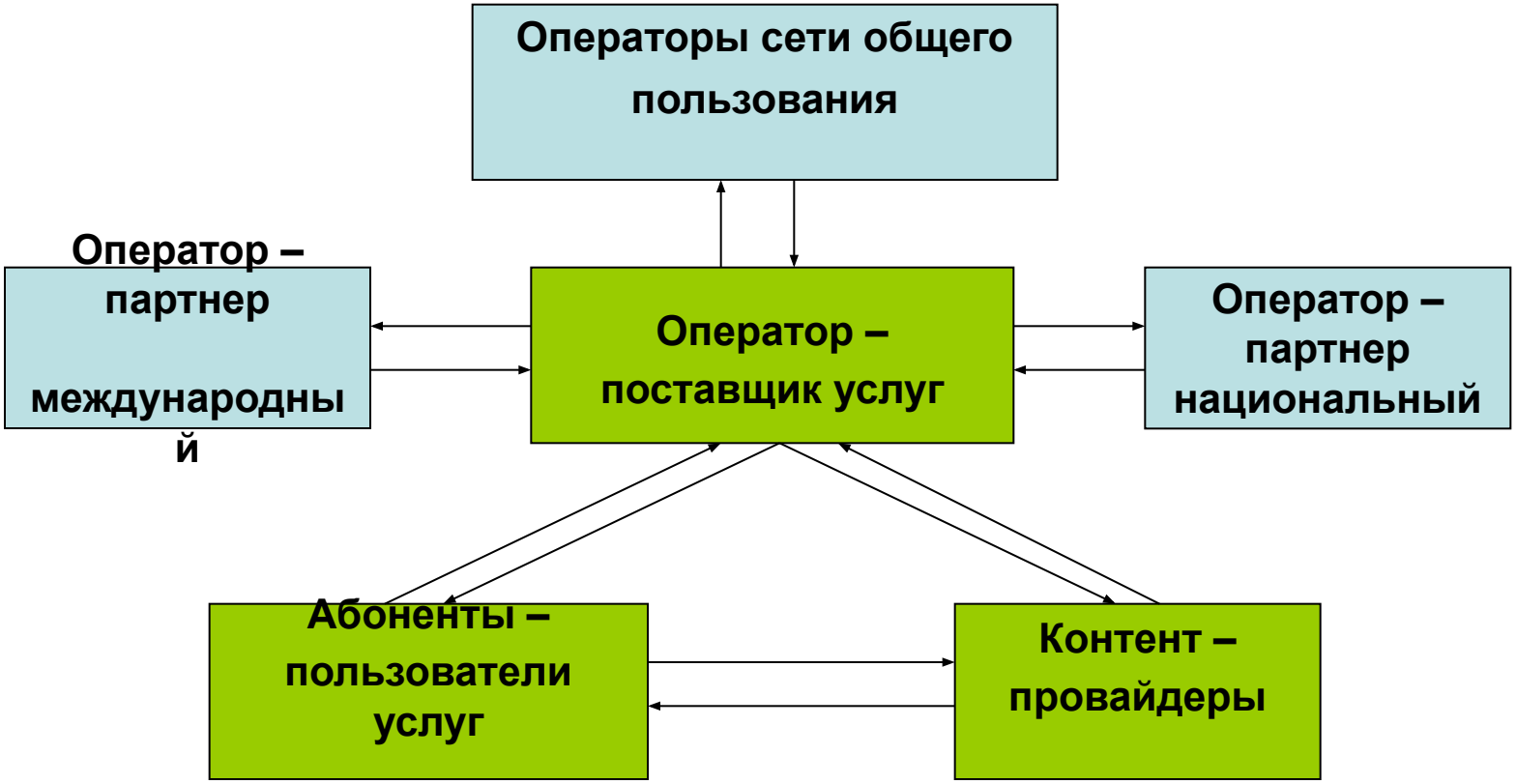

Бизнес-модель оператора MVNO 1-го уровня

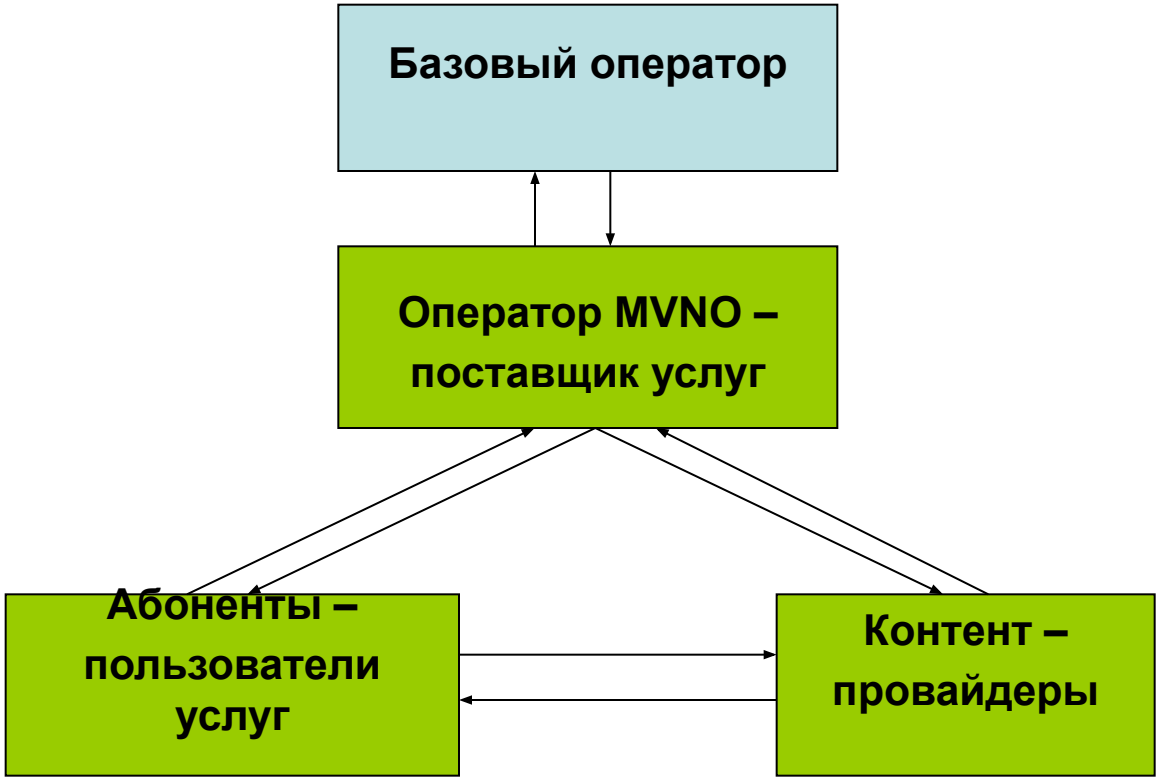

Бизнес-модель оператора MVNO 3-го (высокого) уровня

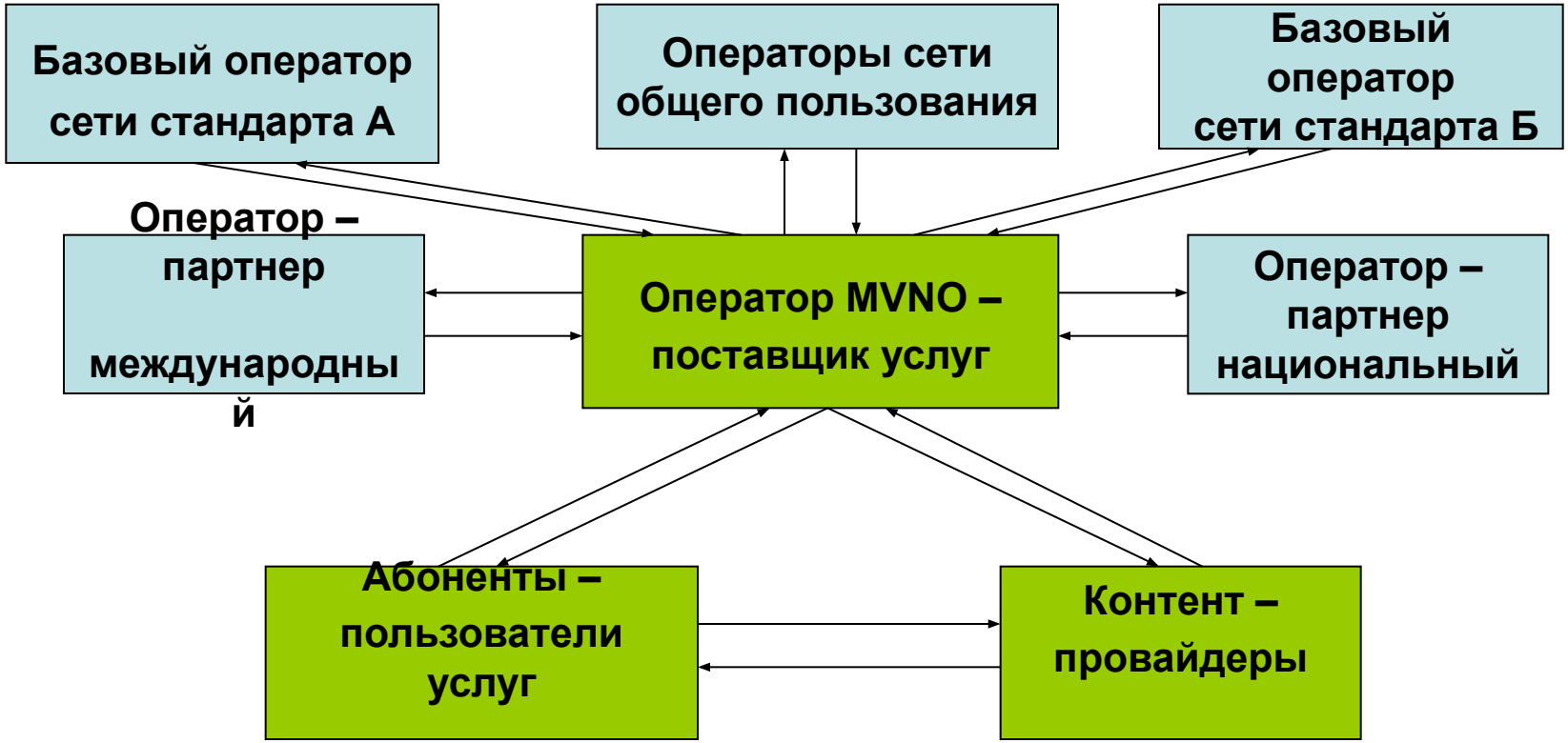

Варианты оплаты
услуг базового оператора при работе с MVNO

1–й вариант:

Прямое покрытие издержек – возмещение затрат базового оператора на сетевую поддержку MVNO плюс определенный процент в качестве вознаграждения (вне зависимости от доходов MVNO).

2-й вариант:

Обратное покрытие издержек – возмещение затрат базового оператора на сетевую поддержку MVNO и выплата вознаграждения за счет отчисления от полученного дохода от продаж услуг.

Бизнес-модель оператора MVNO при конвергенции услуг подвижной и фиксированной связи

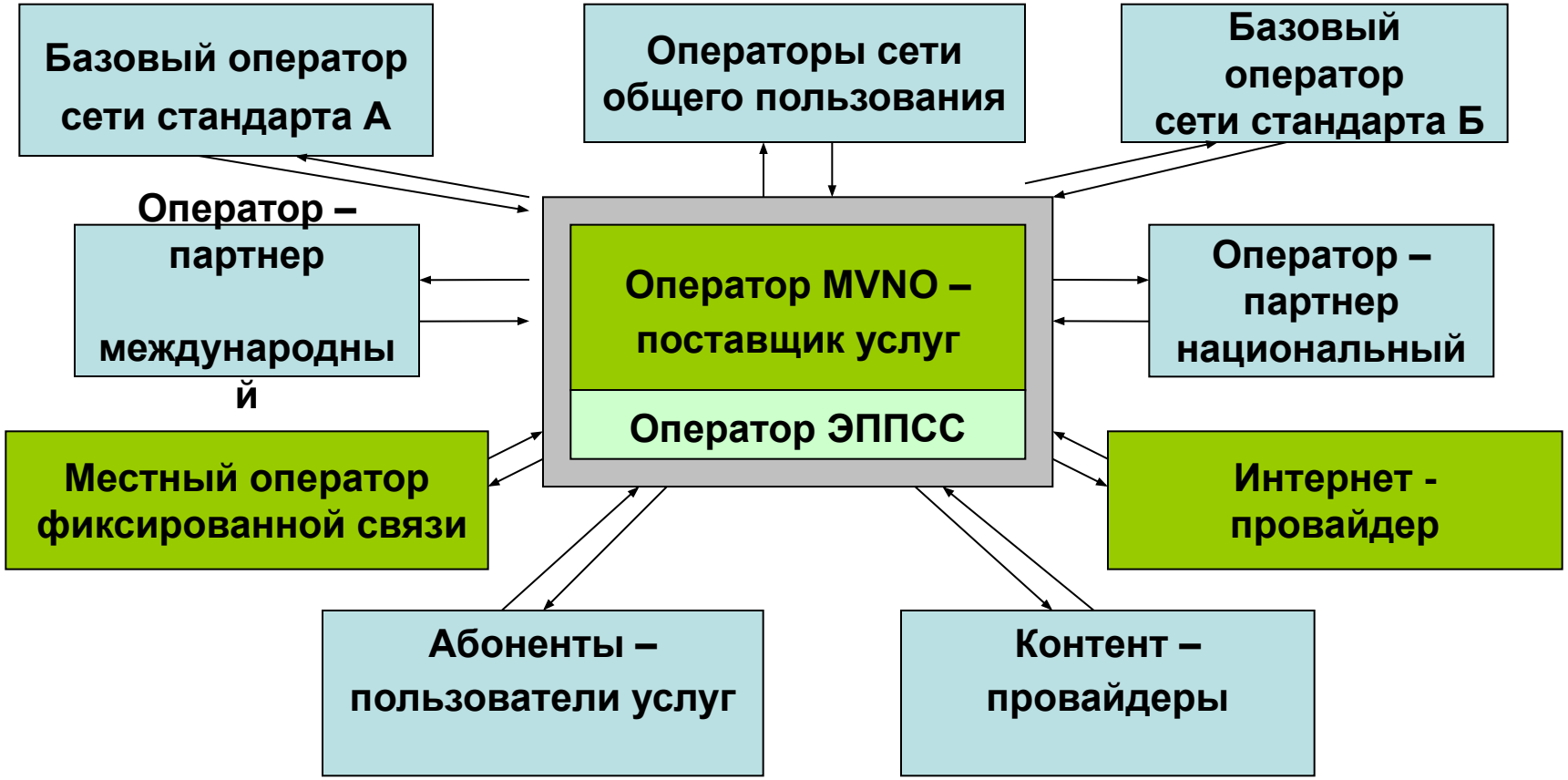

Основные принципы построения Платежной Платформы

- Приоритет интересов Операторов связи;
- Освобождение Операторов от всех рисков, связанных с проведением платежных операций;
- Получение дополнительного дохода Операторами связи;
- Ориентация на вовлечение Абонентов Оператора в те сферы платежных услуг, освоение которых вызывает затруднение у Операторов и Провайдеров услуг;
- Применимость и адаптируемость для любых транспортных технологий связи и для любого терминального оборудования.

Схема взаимодействий с ЭППСС

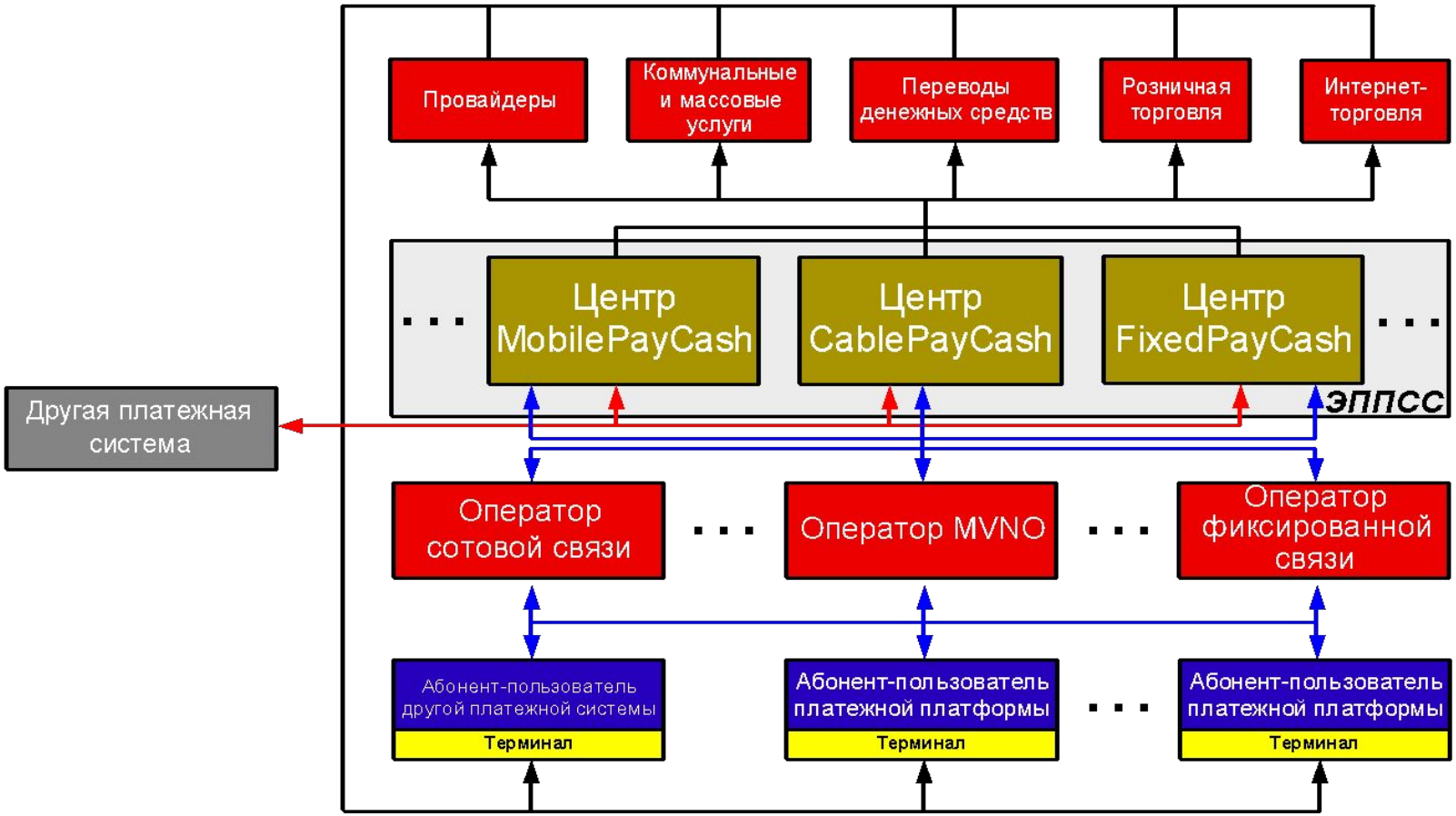

Бизнес-модель оператора СПС при использовании платформы ЭППСС

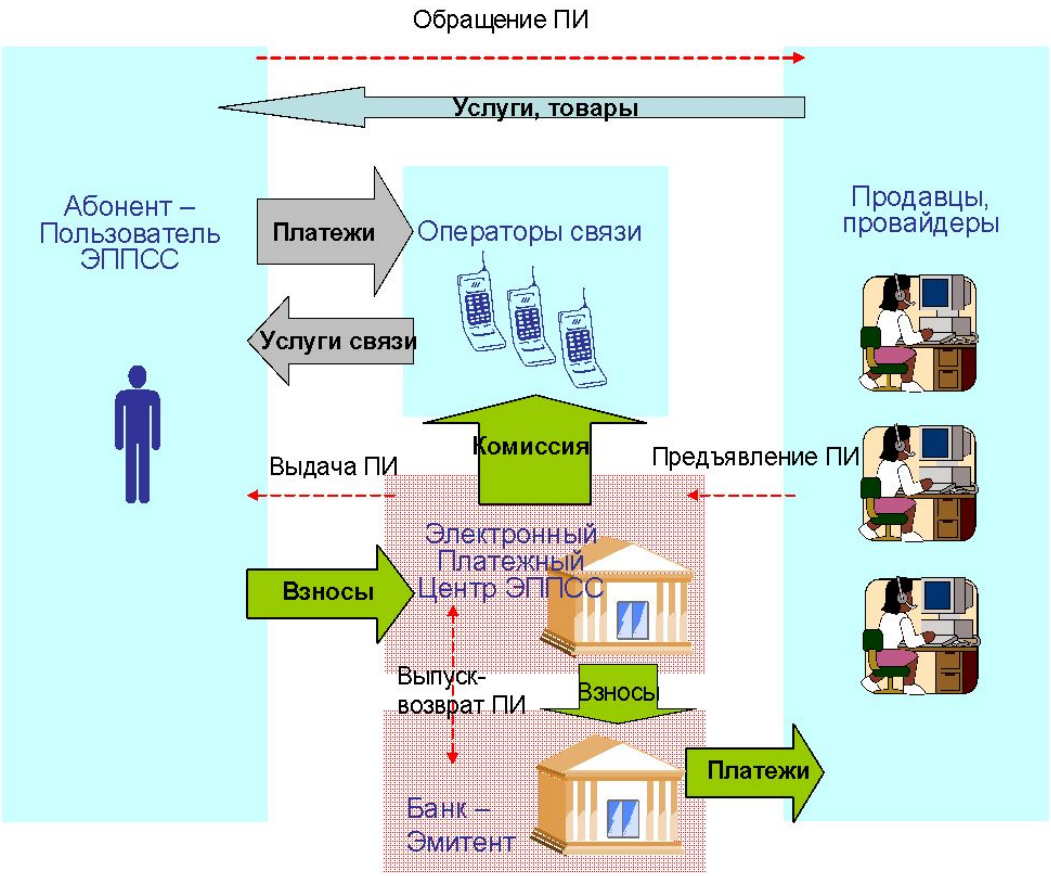

Простейшая схема взаимодействия

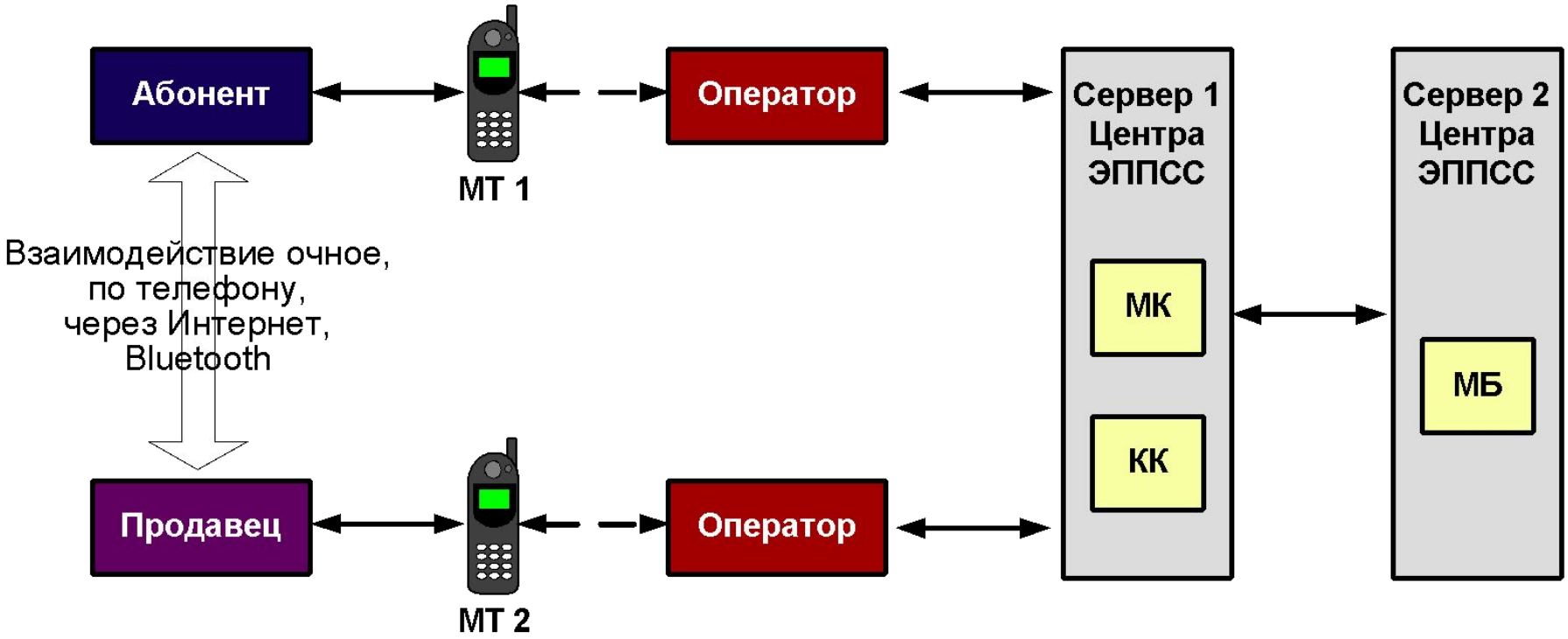

«Полнофункциональная» схема взаимодействия

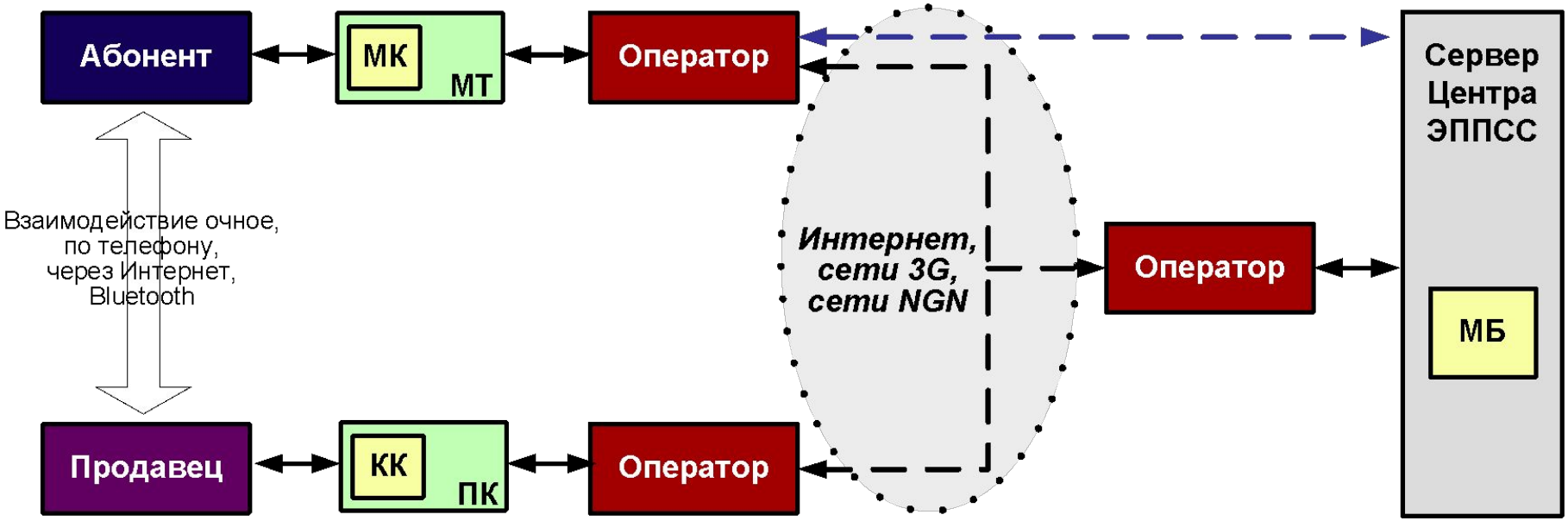

Приложения бизнес-процессов ЭППСС

- *перевод денег другому Абоненту*;
- *покупка товара в розничной Торговой Точке;*
- *покупка товара в автоматическом торговом киоске;*
- *оплата прохода, проезда на общественном транспорте или другого стандартного товара;*
- *оплата парковки;*
- *коммунальные платежи, взаимодействие M2M;*
- *автоматическая оплата услуг Операторов связи, платежи Now-Pay;*
- *приобретение билетов;*
- *оплата штрафов ГИБДД и другим государственным органам;*
- *банковские услуги, экспресс-кредитование;*
- *лотереи, розыгрыши, ставки;*
- *продажа Провайдером контента или услуг*.

Предложение Ассоциации 3G по созданию опытной зоны сети MVNO

Первый этап

проектирование, строительство и испытание фрагментов сети MVNO при использовании в качестве базовых действующих сети двух разных стандартов: GSM – 900/1800 и IMT-MC -450

Второй этап

расширение опытной зоны за счет использования фрагмента сети подвижной связи стандарта UMTS

Благодарю за внимание !

Тел. +7 (095) 261-54-82
E-mail: niir-ps@yandex.ru

Тел. +7 (095) 330-32-11, +7 (095) 500-54-98
E-mail: Vladimir.Shulga@vita-service.ru