DENKA SC1

аморфный алюминат кальция

DENKA

DENKI KAGAKU KOGYO KABUSHIKI KAISHA

Свойства

- Композиционный материал на основе аморфного алюмината кальция - оптимальный вариант для минимизации разрушения матрицы
- Достигается более высокая скорость гидратации на ранней стадии

Области применения

- Получение быстротвердеющего цемента
- Ускоритель твердения цементного раствора для анкеровки
- Сырье для производства ускорителей для шоткритов (shotcrete)

DENKA
DENKI KAGAKU KOGYO KABUSHIKI KAISHA

Химический состав

Позиция	Спецификация DENKA	Результат тестирования
CaO	39.0 ~ 45.0 %	42.6 %
SO3	26.0 ~ 30.0 %	29.7 %
Al2O3	22.0 ~ 25.0 %	24.9 %

Физические свойства

Свойство	Специфика-ция DENKA	Резуль-тат теста
Удельный вес (г/см^3)	2.90 ~ 3.10	3.00
Уд. площадь поверхности (см^2/г)	5000 ~ 9000	5730

DENKA
DENKI KAGAKU KOGYO KABUSHIKI KAISHA

Гидратация на ранней стадии

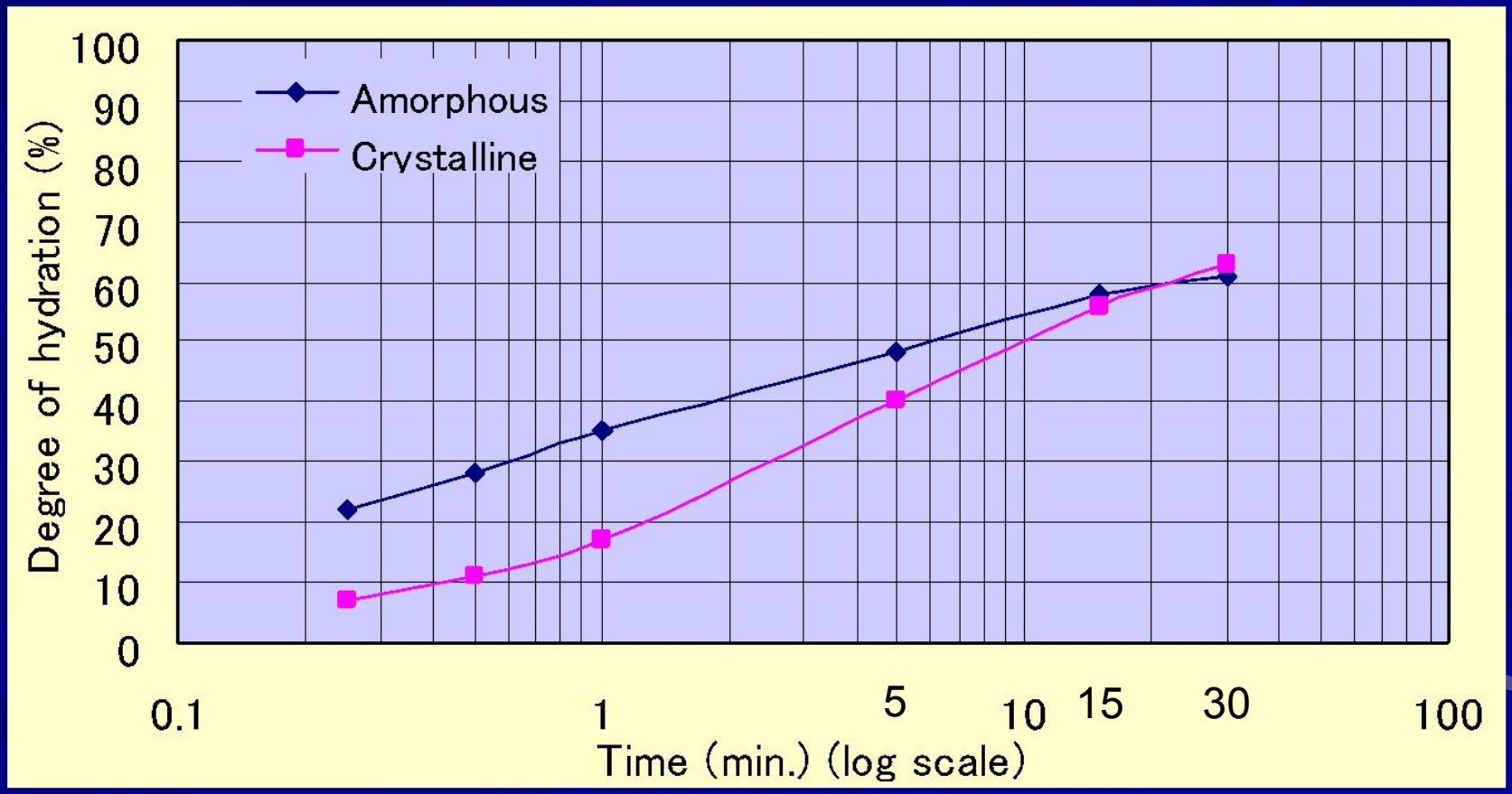

DENKA
DENKI KAGAKU KOGYO KABUSHIKI KAISHA

Схема реакции гидратации DENKA SC1

SC1 + Цемент + Замедлитель

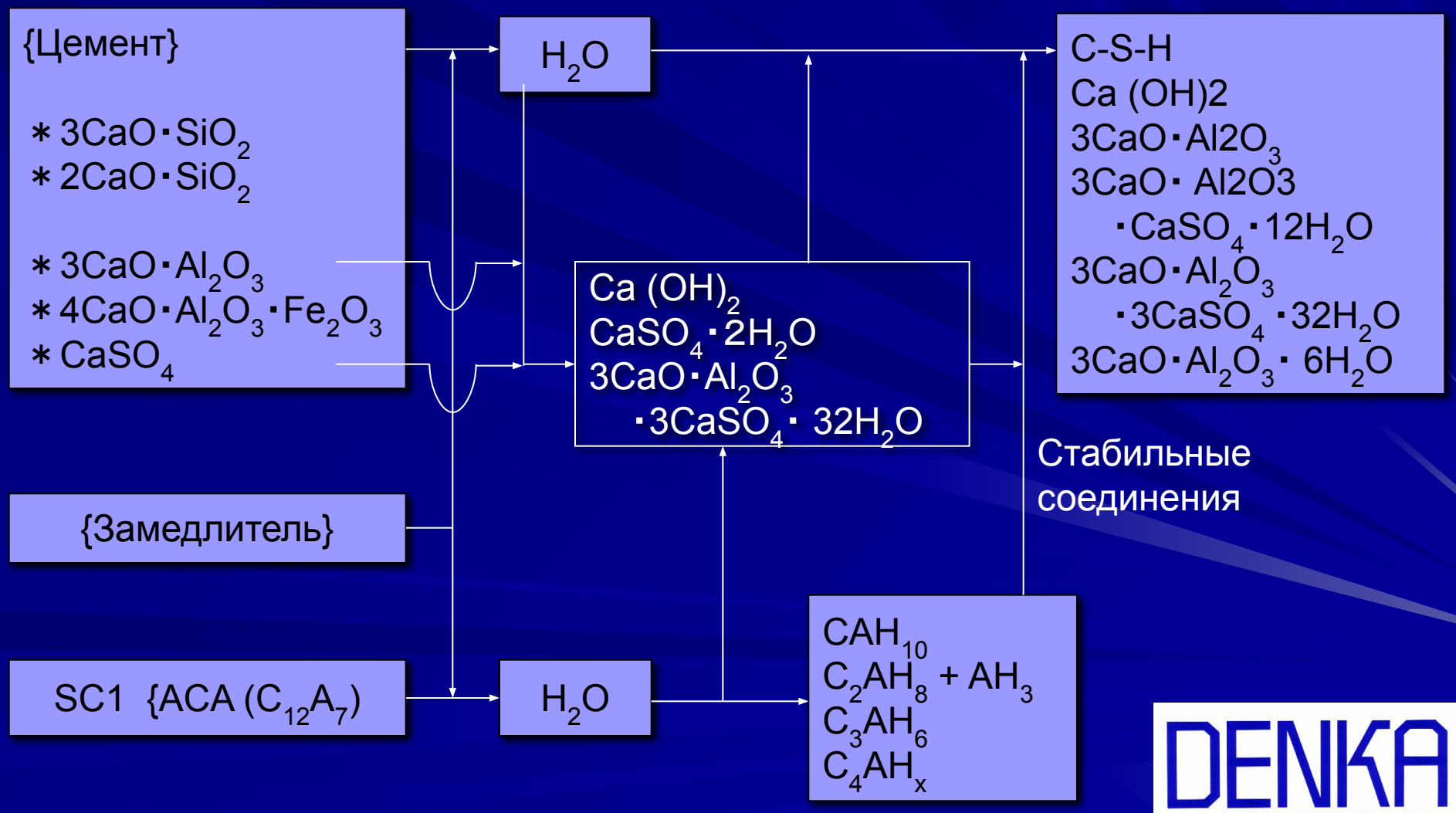

DENKA
DENKI KAGAKU KOGYO KABUSHIKI KAISHA

Исследование SC1

Состав смеси и условия тестирования

(1) Дозировка SC1: 25% от веса цемента

(2) Замедлитель: лимонная кислота и винная кислота

(3) Расплыв: 150～250мм по таблице ASTM

(4) Вяжущее вещество / Песок : 1/1.0

(5) Условия тестирования: 20℃, относительная влажность в помещении 80%

DENKA
DENKI KAGAKU KOGYO KABUSHIKI KAISHA

Образец результатов

Вода/ Вяжу-щее (%)	Замедли-тель		Рас-плыв (мм)	Время схватывания (мин.)		Проч-ность при сжатии (Н/мм^2)
	Вид	Дози-ровка (%)		Схваты-вание (гелеоб-разование)	Отверж-дение	3 часа
28.5	Лимон-ная кислота	0.4	231	9	31	14.4
		0.5	198	13	43	16.5
		0.6	165	15	55	17.7
		0.7	148	18	63	15.1
		0.8	152	8	41	19.9
28.5	Винная кислота	0.4	246	9	40	31.1

DENKA
DENKI KAGAKU KOGYO KABUSHIKI KAISHA