VK DRAIN

hauraton

IT'S RUNNING WELL

УСЛОВНАЯ СХЕМА РАСПОЛОЖЕНИЯ

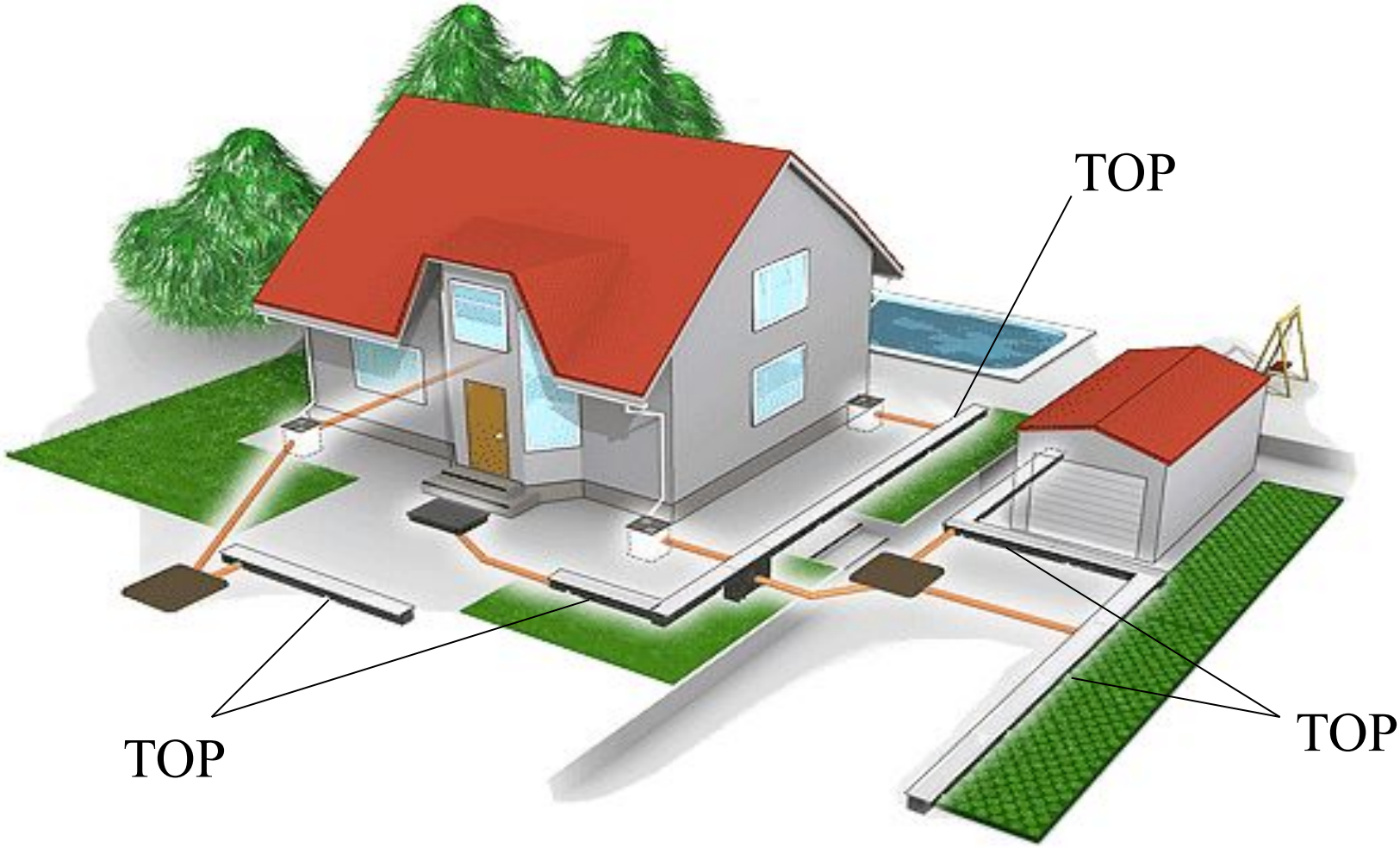

Системы линейного водоотвода ТМ "HAURATON TOP" - это системы линейного поверхностного водоотвода, предназначенные для качественного сбора и отвода сточных вод с территорий, где предусмотрен класс нагрузки А15.

Производитель: компания "HAURATON", Германия (г. Раштат).

Основная функция СЛВ - качественный сбор и быстрый отвод сточных вод с преддомовой территории.

Области применения "HAURATON TOP" - система может быть использована во всех конструкциях, где предусмотрен класс нагрузки А15 , а именно:

- пешеходные зоны, тротуары, скверы, парки, велосипедные дорожки;
- благоустройство территории;
- инверсионные эксплуатируемые кровли;
- частное строительство/ индивидуальная застройка (вокруг дома, вдоль пешеходных дорожек, перед заездом на территорию и в гараж, в гараже, вокруг бассейна и т.д.).

КОНСТРУКТИВНАЯ СХЕМА

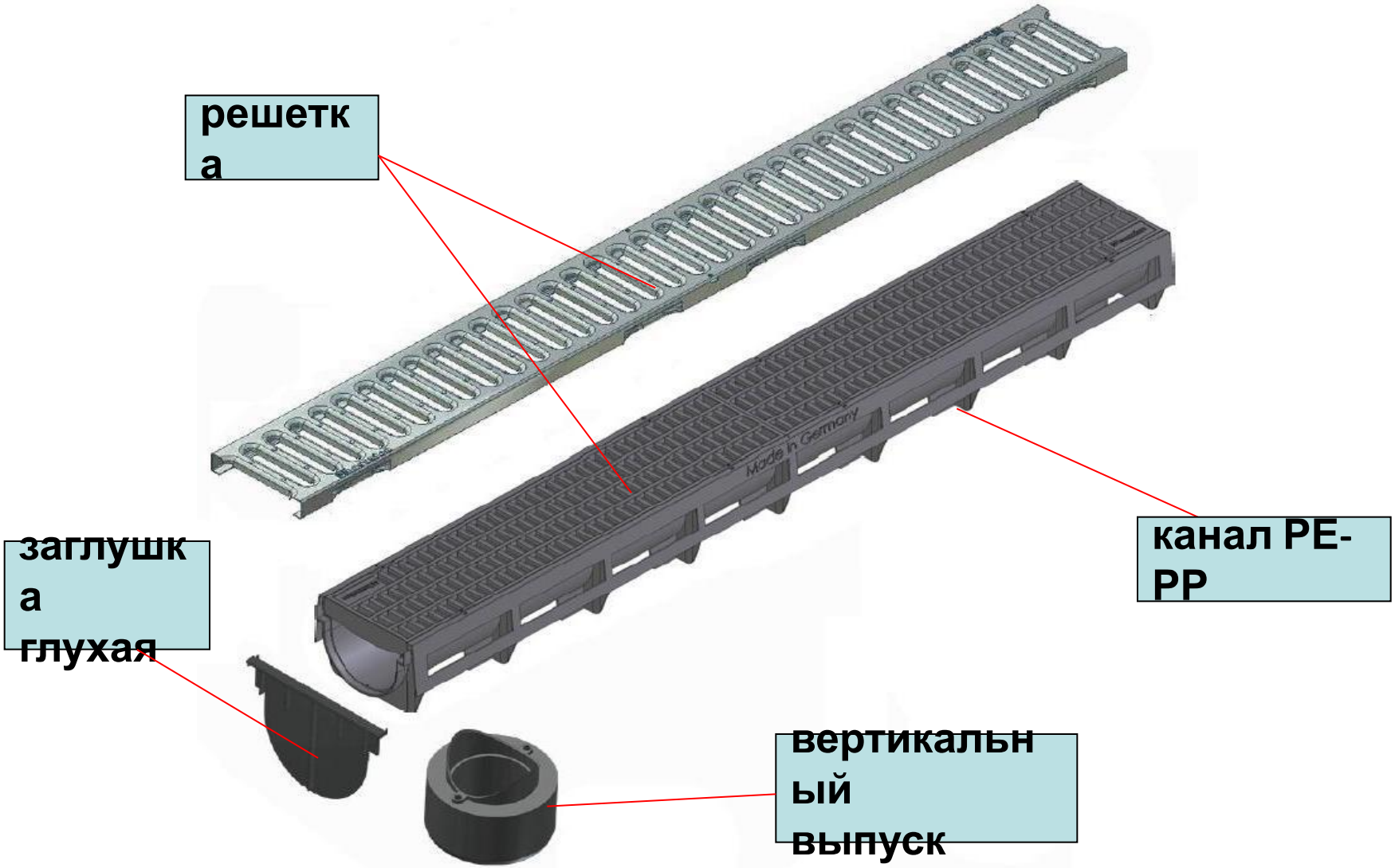

ПРЕИМУЩЕСТВА

VK DRAIN

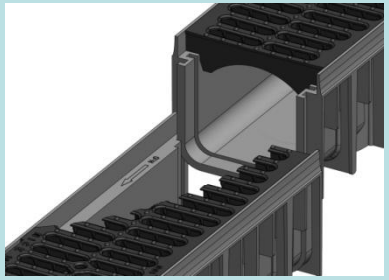

Соединение «паз- гребень» каналов между собой обеспечивает герметичность самого соединения

Шероховатость рабочей поверхности канала практически равна нулю, что препятствует его засорению и увеличивает скорость потока воды.

Канал изготовлен из **PE – PP** (полиэтилен-полипропилен), т.е. система является долговечной и экологичной

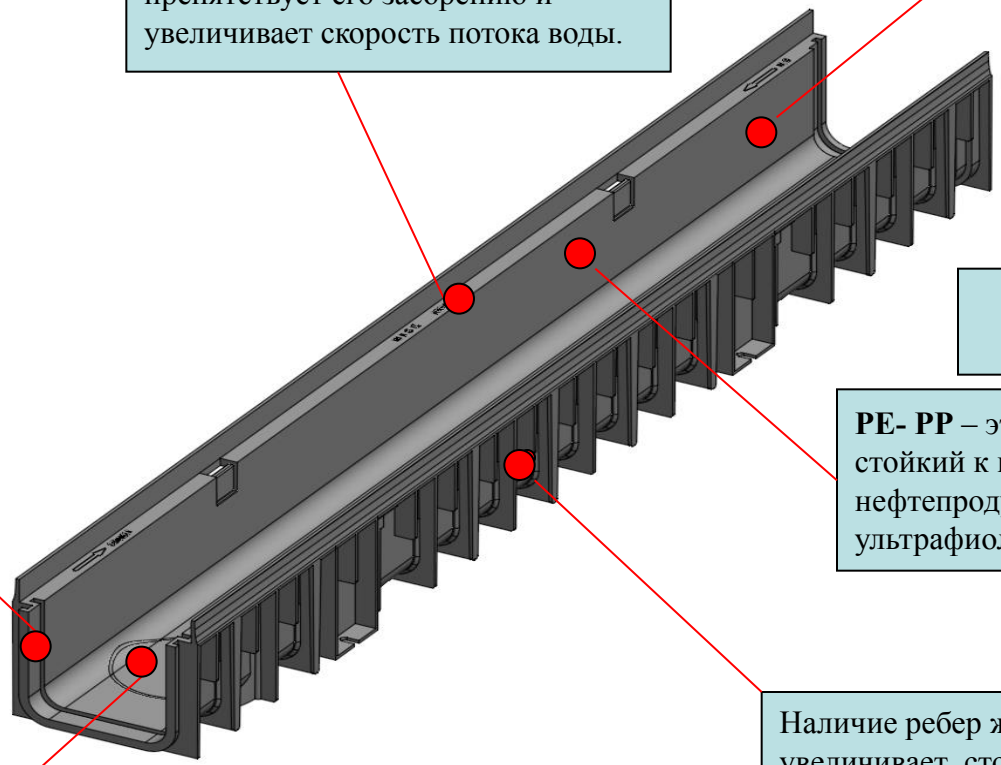

Диапазон рабочих температур от -50^{0}С до +85^{0}С

PE- PP – это материал, который стойкий к воздействию солей, кислот, нефтепродуктов, а также к ультрафиолетовому излучению

Организация вертикального выпуска для канализац. труб Ø110мм

Класс нагрузки на систему от А15 до В125

Наличие ребер жесткости в канале увеличивает стойкость канала к воздействию динамических нагрузок

Технические характеристики PE-PP

ТЕХНИЧЕСКИЕ ХАРАКТЕРИСТИКИ	ЕД. ИЗМЕР.	ПОКАЗАТЕЛИ
ПЛОТНОСТЬ	г/см³	0,94 0,96
ПРОЧНОСТИ НА РАСТЯЖЕНИЕ	Н/мм²	18 35
ПРОЧНОСТЬ НА СЖАТИЕ	Н/мм²	20
ПРОЧНОСТЬ НА ИЗГИБ	Н/мм²	> 25
ВОДОПРОНИЦАЕМОСТЬ	мм	0
ВОДОПГЛОЩЕНИЕ ПРИ ТЕМПЕРАТУРЕ 23 ºC	%	< 0,01
УДЛИНЕНИЕ	%	8 ….. 12
ДИАПАЗОН РАБОЧИХ ТЕМПЕРАТУР	ºC	-50 ….. +85
КРАТКОВРЕМЕННАЯ МАКСИМАЛЬНАЯ ТЕМПЕРАТУРА	ºC	120
ТОЧКА ПЛАВЛЕНИЯ	ºC	135
ШЕРОХОВАТОСТЬ ПОВЕРХНОСТИ	мм	0,02
ХИМИЧЕСКАЯ СТОЙКОСТЬ		химически стойкий
ЭКОЛОГИЧНОСТЬ		экологически чистый

Ассортимент систем линейного водоотвода ТМ "HAURATON TOP":

1. Каналы из PE-PP (полиэтилен с добавками полипропилена), которые характеризуются наружными размерами и представлены в одном сечении 1000*134*95 (длина/ ширина/ высота);
2. Решетки для каналов, изготовленные как из PE-PP (длина 500 мм), так и из оцинкованной стали (длина 1000 мм);
3. Аксессуары: глухие заглушки, вертикальный выпуск для канализац. трубы DN 110, гидрозатвор (сифон) для исключения неприятного запаха и уловитель крупного мусора.

Система "HAURATON TOP" состоит из трех основных комплектов:

1. Канал + Решетка (оцинкованная или из PE-PP), 1 м.п.;
2. 2 глухие заглушки + Вертикальный выпуск;
3. 2 глухие заглушки + Вертикальный выпуск + Гидрозатвор + Уловитель крупного мусора.

Класс нагрузки на систему: A15- B125

Система линейного водоотвода HAURATON TOP «Car Traffic» - особенность данной системы заключается в том, что каналы и решетки способны выдерживать нагрузки от А15 до В125.

Это позволяет применять систему как в конструкциях , рассчитанных на нагрузку А15, так и в местах с неактивным движением автомобилей (например, перед заездом в гараж и на частную территорию, в гараже).

!!!! HAURATON TOP «Car Traffic» - это единственная система на рынке СЛВ в частном строительстве, которая способна выдерживать класс нагрузки от А15 до В125.

КАНАЛЫ

Канал ТОР (артикул 44000)
Наружные размеры: 1000 x 134 x 95 мм
Вес: 1,9 кг.

Канал ТОР (артикул 44050)
Наружные размеры: 1000 x 134 x 95 мм
Вес: 1,5 кг.

КАНАЛЫ

Канал ТОР (артикул 44200)
Наружные размеры: 1000 x 134 x 95 мм
Вес: 1,4 кг.

Канал ТОР (артикул 44080)
Наружные размеры: 1000 x 134 x 95 мм
Вес: 1,5 кг.

КАНАЛЫ

Канал ТОР (артикул 44150)

Наружные размеры: 1000 x 134 x 95 мм

Вес: 1,5 кг.

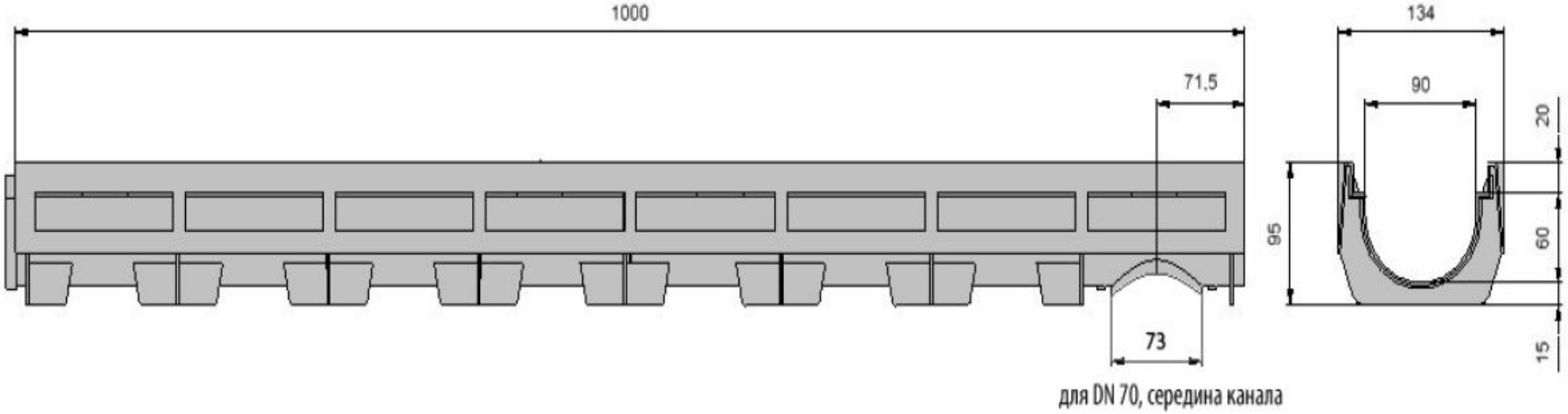

АКСЕССУАРЫ

Комплект
артикул 44100 (для черного канала)
артикул 44140 (для серого канала)

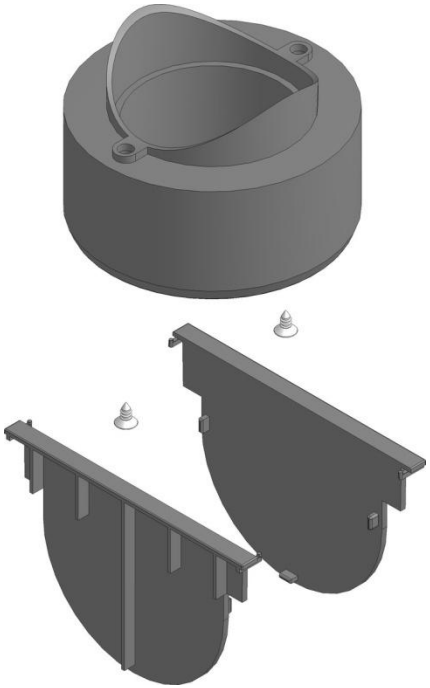

Комплект
артикул 44170

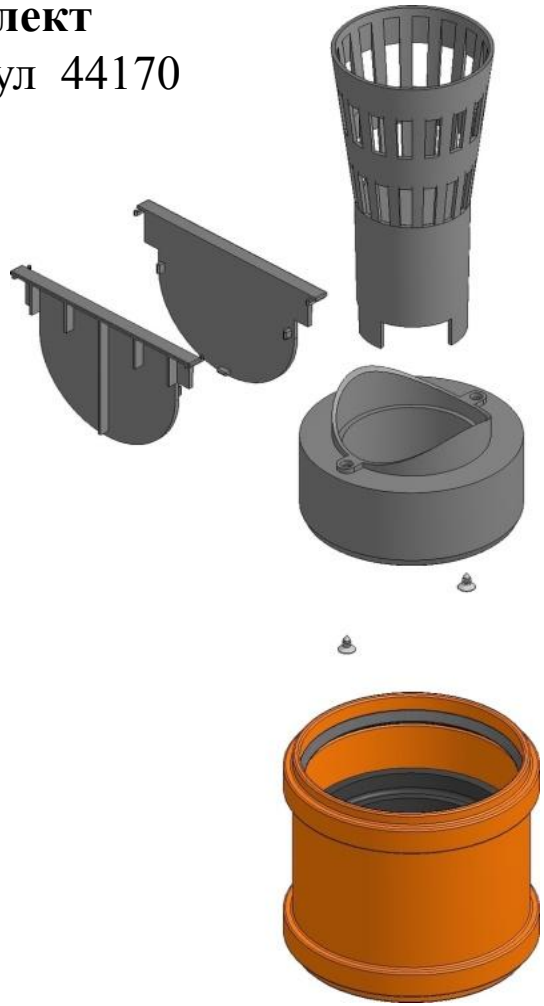

МОНТАЖ СИСТЕМЫ

Каналы «HAURATON TOP» необходимо устанавливать в готовую траншею на бетонное основание марки В25 с боковым укреплением в виде откосов от стенок канала к основанию с каждой стороны.

1. Необходимая глубина траншеи должна быть равна = высота канала + высота бетонного основания + 3...5 мм;
   Пример: высота канала 95 мм, а высота бетонного основания 100 мм. Таким образом глубина траншеи: 95 + 100 + 5 = 200 мм.
2. Ширина траншеи должна быть равна = ширина канала + ширина двух боковых заливок;
   Пример: ширина канала 135 мм, а ширина боковой заливки 100 мм. Общая ширина траншеи: 135 + 2 *100 = 335 мм;
3. Выполняем заливку бетонного основания марки В25 высотой 100 мм, предварительно проложив канализационную трубу Ø110 мм в месте выпуска.

МОНТАЖ СИСТЕМЫ

4. После застывания бетонного основания (1…2 суток) устанавливаем каналы «HAURATON TOP» с вмонтированными решетками четко по средине траншеи и закрепляем небольшим количеством бетона. Монтаж системы необходимо начинать с установки канала в нижней отметке трассы и подключения его к канализационной трубе через вертикальный выпуск Ø110;
5. Выполняем боковую заливку в виде откосов с обеих сторон от стенок канала к основанию шириной по 100 мм;
6. После застывания бетонной заливки (1…2 суток) можно приступать к нанесению основного покрытия. При этом необходимо соблюдая меры осторожности, чтобы не сместить уже установленные каналы.

МОНТАЖНАЯ СХЕМА

Пример установки, мощение
кл. A 15 - B 125

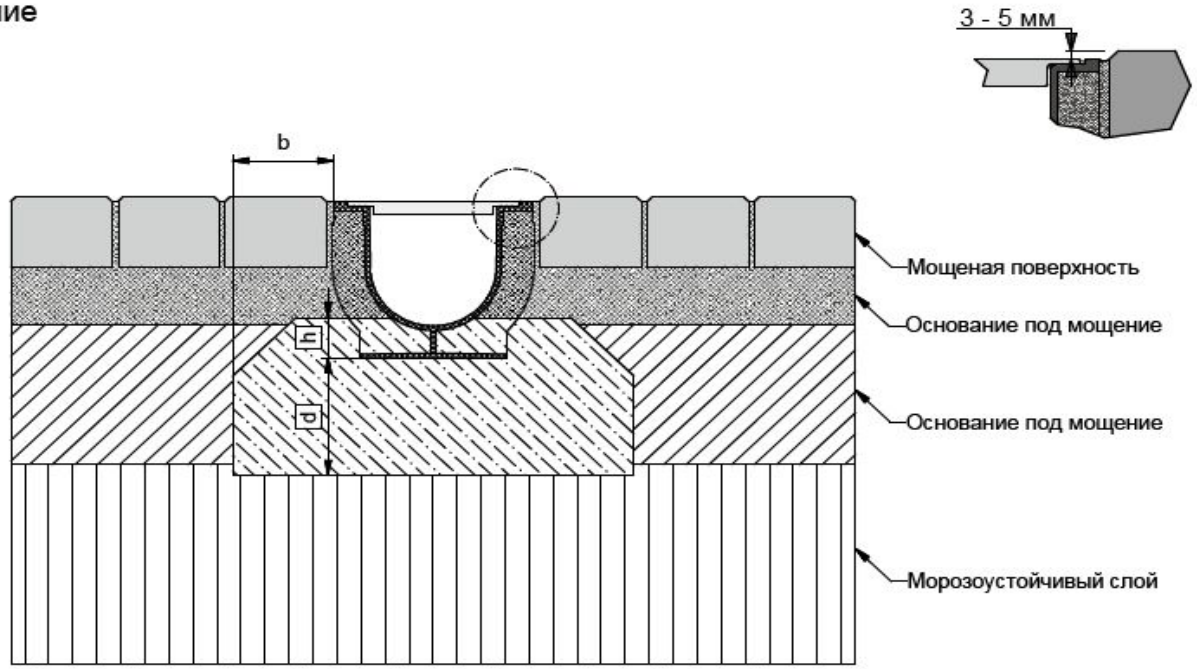

* h ≥ высота канала - 10 см

Классы нагрузки в соттветствии с EN 1433 / DIN V 19580		A 15	B 125	C 250	D 400**	E 600	F 900
Основание: ширина b / толщина d / высота h (в см)		10 / 10 / *	10 / 10 / *				
Марка бетонного основания							
EN 206-1 / DIN 1045-2	Без опасности замерзания бокового поддерживающего основания	C 20/25	C 20/25				
	С опасностью замерзания бокового поддерживающего основания	C 25/30 XF1	C 25/30 XF1				

Подходит для следующих систем каналов:
RECYFIX STANDARD 100, 150, 200, 300
RECYFIX PLUS 100, 150, 200, 300

Данные примеры по установке соответствуют новым техническим условиям, предыдущие примеры не действительны.
Прежде чем начать установку посмотрите последние инструкции на сайте www.hauraton.ru

** До класса D 400 включительно не использовать поперечные линии каналов на скоростных магистралях. Для этих участков мы рекомендуем устанавливать каналы FASERFIX TRAFFIC SUPERBLOC и FASERFIX TRAFFIC GUGIBLOC.

Дата: 22.02.2007

Прилагается общая инструкция по установке.

Тип поверхности: мощение

Описание: RF-Sta-100 Typ 01_Einbau Klasse B 125 in Pflaster_GB

Ссылка: C:\pdmwe\inventor\2007\05\0\0000014788.idw

hauraton
Werkstraße 13
76437 Rastatt
Germany
Tel. +49 (0) 72 22 9 58-0
Fax.+49 (0) 72 22 9 58-100
info@hauraton.com

МОНТАЖ СИСТЕМЫ

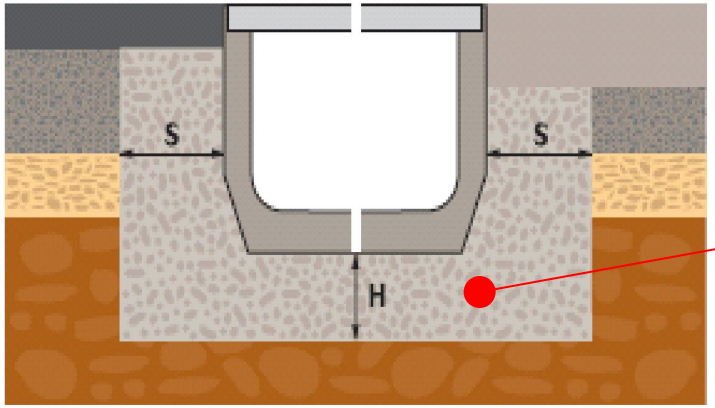

Состав бетона

1 : 2 : 0,5

цемент | вода | песок

Технические данные

Классы нагрузки согласно EN1433	A 15
Выносимые нагрузки согласно EN1433	15 кН
Минимальная высота (H) бетонной донной поддержки	100 мм
Минимальная толщина (S) бетонной боковой поддержки	100 мм

Класс A 15.
Пешеходные зоны, тротуары, велосипедные дорожки, скверы, благоустройство дворов, индивидуальная застройка.

МОНТАЖ СИСТЕМЫ

УСТАНОВКА ТОРЦЕВОЙ ЗАГЛУШКИ

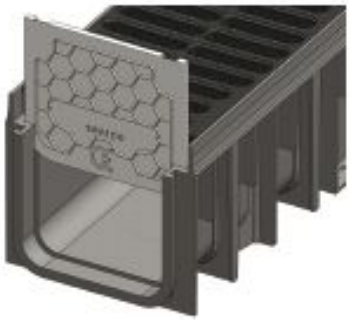

СОЕДИНЕНИЕ КАНАЛОВ

«паз - гребень»

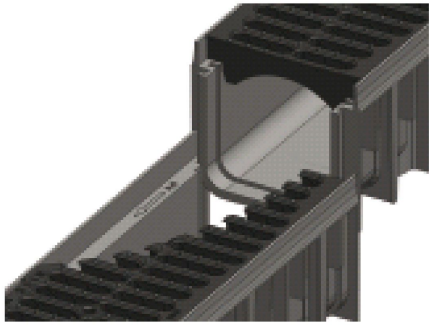

ОСУШЕСТВЛЕНИЕ ВЕРТИКАЛЬНОГО ВЫПУСКА

1. Освободить ударом молотка место подключения канализационной трубы к каналу

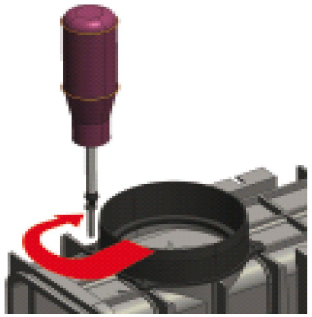

2. Прикрутить вертикальный выпуск ø110 мм к каналу

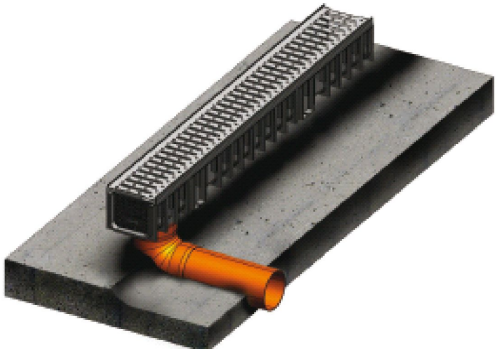

3. Подключить канализационную трубу Ø110 мм к каналу