MATERIALS, TECHNOLOGIES AND EQUIPMENT

We R.SUPPLY INTERNATIONAL

Новое слово в раскрое листовых материалов от KEENCUT

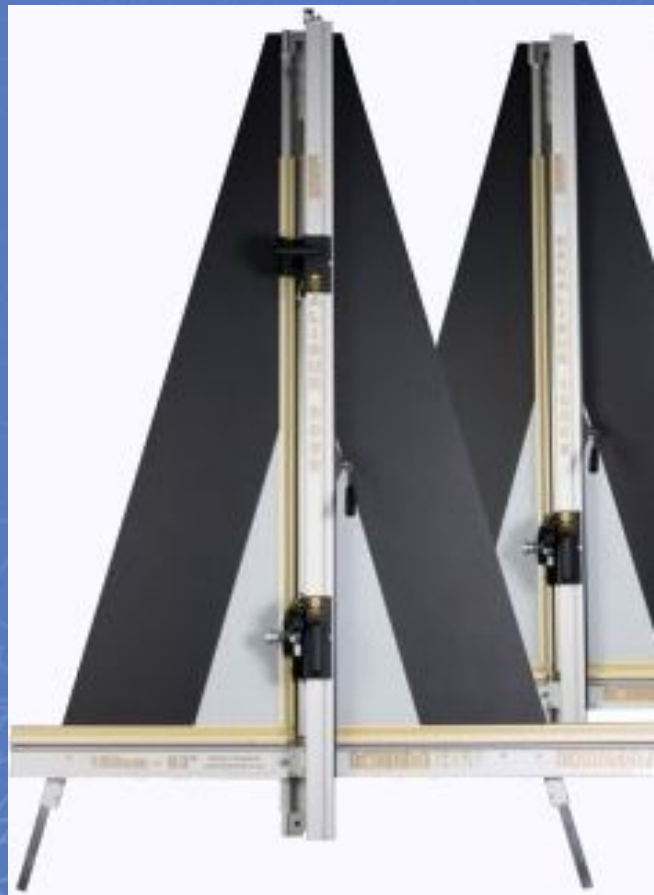

We R.SUPPLY
INTERNATIONAL

Проблемы раскроя листовых материалов

- Время
- Пыль и опилки
- Качество кромки (сколы, заусенцы, трещины)
- Шум на рабочем месте
- Необходимость предварительной разметки
- Ошибки в размерах
- Большая площадь при работе с листами 2*3
- Проблемы с прямым углом

We R.SUPPLY
INTERNATIONAL

Самое надежное решение всех проблем

Использование вертикальных отрезных станков с ножевой резкой

We R.SUPPLY INTERNATIONAL

Мы рады представить вам новое имя на российском рынке!!!

KEENCUT

Сделано в Англии. Год основания — 1982.
Производит широкий спектр оборудования для раскроя различных матералов (бумаги, картона, ткани, пластика, композита, винила, оргстекла и т.д.)

www.keencut.com

We R.SUPPLY INTERNATIONAL

Для производителей наружной рекламы мы рекомендуем

SteelTrak

Excalibur

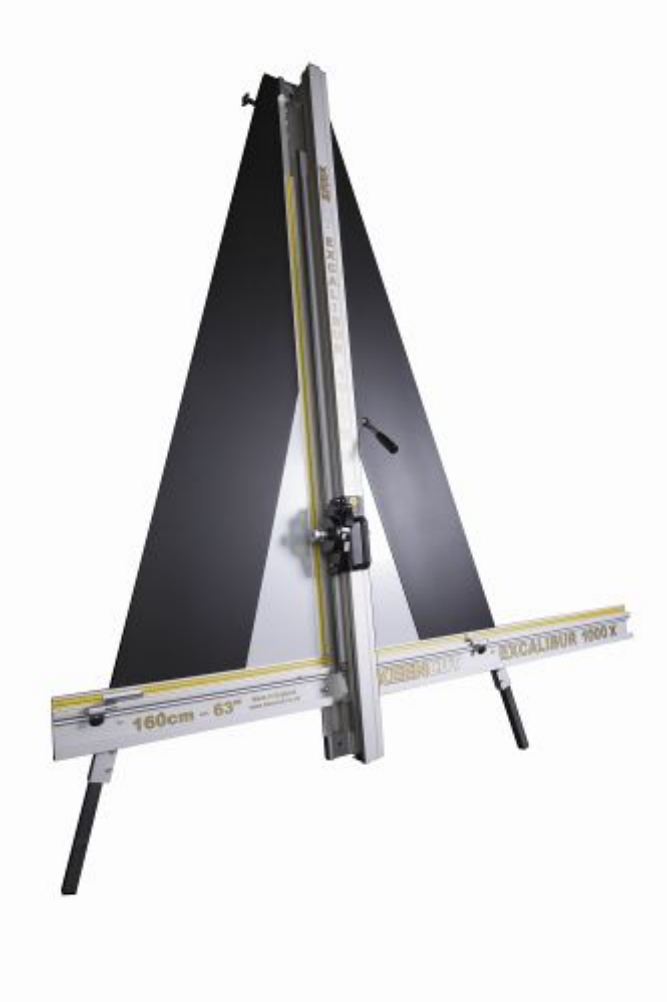

We R.SUPPLY INTERNATIONAL

Excalibur 5000

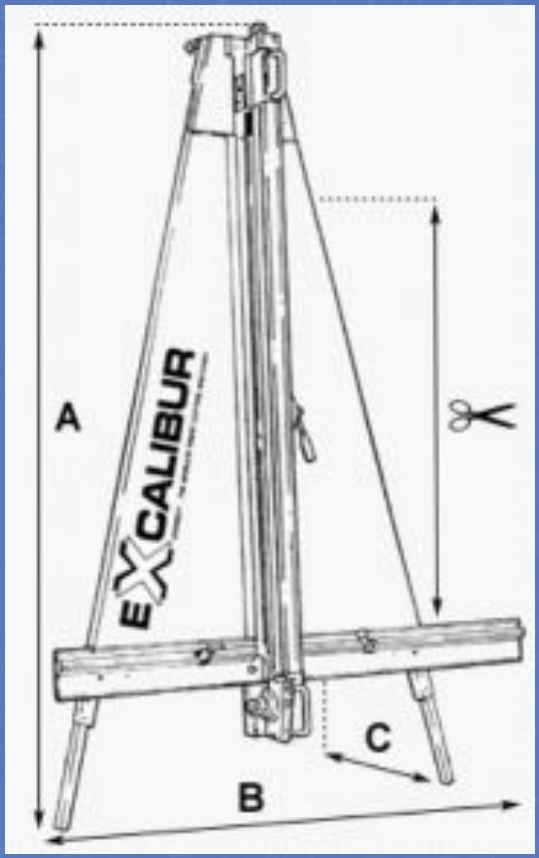

	KE01	KE02, KE08	KE09
Cut length cm (")	122 (48)	160 (63)	200 (80)
A cm (")	208 (82)	244 (96)	269 (106)
B cm (")	213 (84)		
C cm (")	30 - 40 (12 - 16)		

Работает с листами 1,5 * 3метра
Режет композит — 3 мм.

We R.SUPPLY INTERNATIONAL

SteelTrak

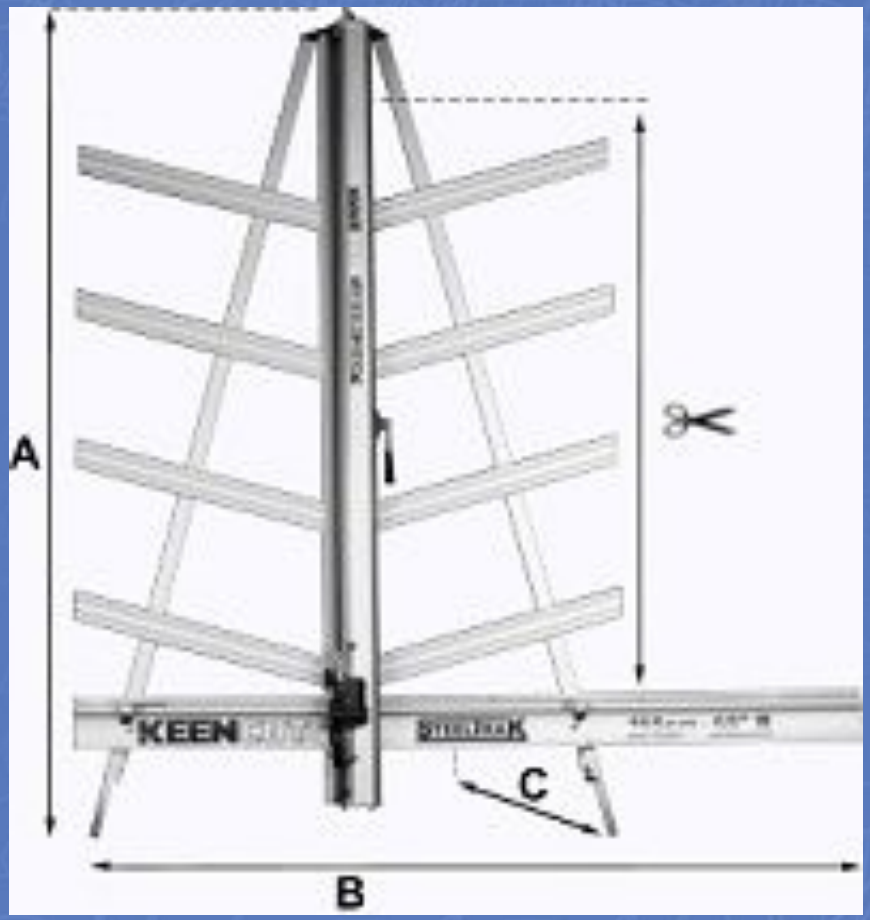

Работает с листами 2*4 метра
Режет композит — 4 мм.

	ST165	ST210
Cut length cm (")	165 (65)	210 (84)
A cm (")	249 (98)	279 (111)
B cm (")	213 (84)	
C cm (")	30 - 40 (12 - 16)	

We R.SUPPLY
INTERNATIONAL

Обрабатываемые материалы

- Все виды алюминиевого композита
- Оргстекло
- Полистирол
- Поликарбонат
- ПВХ
- Алюминий
- Пенокартон

We R.SUPPLY
INTERNATIONAL

Преимущества

- Уникальный нож револьверного типа. 4 различных инструмента, моментально готовы к работе.
- 4 лезвия проходят по одной линии реза
- Никаких специальных измерительных инструментов
- Никакого дополнительного обучения персонала
- Никаких ошибок

Преимущества

- 100 лезвий входит в стандартный комплект поставки
- Уникальные подшипники качения на основной прижимной балке, которые обеспечивают еще большую точность реза и обеспечивают долговечность ножа

Преимущества

- Телескопические ноги обеспечат Вам самые удобные условия работы.
- Точный и надежный ограничитель подачи материала.

We R.SUPPLY
INTERNATIONAL

Преимущества

- Безупречный, равномерный прижим материала по все длине
- Уникальная прозрачная линейка показывающая линию реза.

We R.SUPPLY
INTERNATIONAL

Преимущества вертикальных отрезных станков

- Экономия времени на резку до 50%
- Не царапает запечатанное изображение
- Нет пыли и опилок
- Нет шума
- Занимает мало места
- Надежен в работе
- Мобильность
- Высокое качество кромки
- Широкий спектр обрабатываемых материалов

Ответы на часто задаваемые вопросы

We R.SUPPLY
INTERNATIONAL

- **Сколько времени занимает смена инструмента?**

Смена одного режущего инструмента на другое занимает не более 5 секунд времени. Это достигается за счет уникального расположения ножей в держателе револьверного типа

We R.SUPPLY
INTERNATIONAL

- **Как часто нужно менять нож?**

Ножи, в зависимости от их предназначения, имеют следующий ресурс:

Роликовые ножи по алюминиевым композитам – 3 месяца

Лезвия для ПВХ, поликарбоната, пенокартона и т.д. – 2 месяца

Роликовый нож для стекла – 4 месяца

We R.SUPPLY
INTERNATIONAL

- **Сколько резов нужно сделать, чтобы отрезать 8 мм. ПВХ?**

Для достижения максимального качества реза, лучше сделать не менее 3-х проходов.

- **Как на данном оборудовании работать с оргстеклом?**

Т.к. оргстекло является материалом, который очень сильно крошится, то его нельзя резать простыми лезвиями для ПВХ. Поэтому, на данном оборудовании предусмотрено специальное лезвие, с помощью которого на поверхность оргстекла наносится несколько резов – царапин, а потом с помощью прижимного механизма, нужная нам заготовка, легко «обламывается» по линии царапания.

We R.SUPPLY
INTERNATIONAL

- **Зачем нужны телескопические ноги?**

Так как, рост каждого человека строго индивидуален, то порой мы сталкиваемся с проблемой, что один человек может работать на станке, а другой, в силу своих биологических способностей, не может. На всех станках KeenCut этой проблемы не существует, т.к. телескопические ноги, позволяют в считанные секунды настроить станок на рост любого человека.

- **Насколько надежен станок?**

Оборудование KeenCut многие годы занимает лидирующие позиции на рынке производителей оборудования для рекламы. Одним из факторов позволяющих этого достичь, является безусловная, европейская надежность станков. Все оборудование изготавливается из качественных материалов, а так же, на производстве, существует поэтапный контроль качества.

We R.SUPPLY INTERNATIONAL

КОНТАКТЫ:

105023, Россия, Москва, Барабанный пер., 8а

Тел.: (495) 363 9339, 797 8858

Факс: (495) 775 6084

supply@wersupply.ru

www.wersupply.ru