Корпус с улучшенными тепловыми характеристиками **(TAC)?**

- **Что такое TAC (Thermally Advantaged Chassis)? – корпус у которого температура воздуха охлаждающего процессор не превышает 38°C при наружной 35°C**
- **Зачем нужен этот корпус? - для обеспечения надежной работы компонентов и низкого уровня шума**
- **Где их нужно использовать? – в системах на процессорах Intel произведенных по 90нм технологическому процессу (ядро Prescott):**
  - Intel® Pentium® 4 processor
  - Intel® Celeron® D processor

В чем разница между
TAC 1.0 и TAC 1.1

(Данные примеры только для целей иллюстрации)

	TAC 1.0	TAC 1.1
вытяжной вентилятор на задней стенке	80 мм	92 мм
боковой воздухозаборник	60 мм	80 мм
корпус процессора	478	775
вентиляционное окно для графических карт PCI Express	нет	есть

Как это работает

1. Вытяжной вентилятор и вентилятор в блоке питания создают разряжение

2. Под действием атмосферного давления воздух поступает через отверстия в боковой стенке

3. Тубус направляет холодный воздух к процессору и другим компонентам

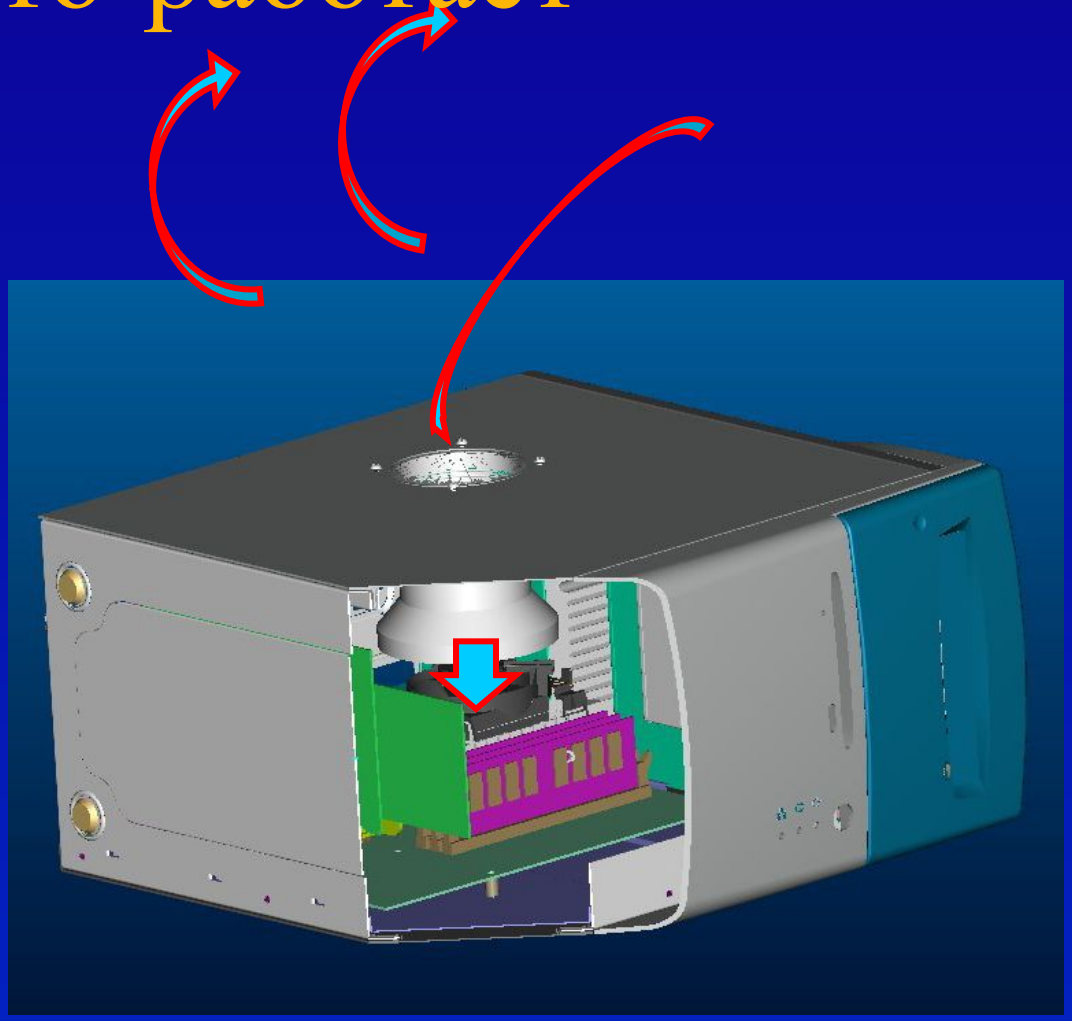

Новая система воздушного охлаждения: замечания по установке

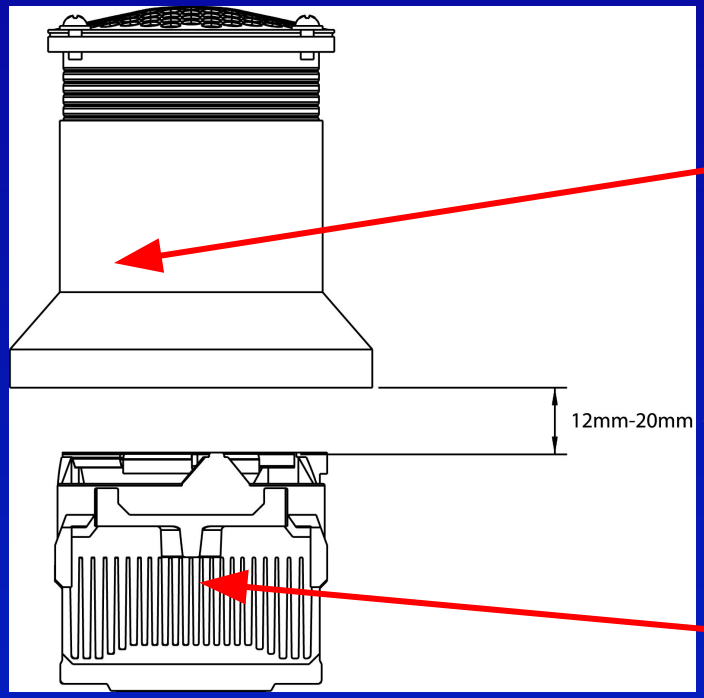

Можно менять длину воздухопровода

Промежуток должен быть в пределах 12-20 мм

Теплоотвод

За дополнительной информацией обращайтесь на web-сайт www.intel.com/go/chassis