Решения IBM для розничной торговли

Игорь Штейнер
Менеджер по развитию бизнеса RSS
Январь 2012

RRC Россия

Регистрация кассовых операций

Кассовый аппарат, ККМ, ККТ,

POS- система, POS-терминал

IBM на рынке POS (RSS)

- IBM – лидер отрасли
  - > 30 лет
  - > 2,5 млн. POS в > 100 странах
  - доля мирового рынка около 25%
  - IBM POS - в 90% ТОП 20 сетей WW,
    в 70% ТОП 100 USA

- Проектирование и тестирование оборудования с учетом реальных условий эксплуатации (вибрации, помехи, пыль, влажность)
- Поддержка в течение 7 лет после снятия с производства
- Особое внимание удобству сервисного обслуживания
- Инструменты удаленного мониторинга и управления (IBM Director, RMA)

Современный POS-терминал

Модульное решение

Моноблок (all-in-one)

1. Системный блок
2. Клавиатура (touch)
3. Дисплей кассира
4. Дисплей покупателя
5. Денежный ящик
6. Чековый принтер

   (фискальный регистратор!)

IBM SurePOS 300

склад

- Высокая эффективность и гибкость конфигурации в компактном корпусе (до 6 COM-портов, до 8 USB, 2 VGA)
- Оптимизация стоимости владения – TCO (Intel ULV Celeron M 373 с пассивным охлаждением, Deep sleep)
- Снижение затрат на обслуживание (tools free)
- Широкий выбор периферии

IBM SurePOS 300 - периферия

- Клавиатуры – 67 клавиш, QWERTY полноразмерная (ANPOS) и компактная (CANPOS) – PS/2 либо USB, с возможностью комплектации MSR, ключом доступа, биометрическим считывателем, тачпадом
- Дисплеи кассира – LCD 10”, 12”, 15”, опционально – touch screen, MSR, keypad, ключ
- Дисплей покупателя – VFD 2 строки по 20 символов, RS-232 или USB
- Денежные ящики – полноразмерный и компактный выдвижные, откидной (Flip-top)

IBM SurePOS 500

склад

- Моноблочное стильное решение для бутиков, ресторанов, отелей и т.п. (эргономика, экономия места)
- Выбор оптимальной конфигурации под конкретную задачу и бюджет – SurePOS 526 (Intel Celeron M 1GHz, 15” resistive touch) или SurePOS 566 (Intel Celeron Dual 2.2 GHZ, IR touch)
- Возможность монтажа дисплея покупателя – от VFD до LCD, MSR, биометрического ридера
- Использование стандартной периферии

IBM SurePOS 700

проект

- POS премиум класса для задач любой сложности в любой сфере (Pentium Dual Core E5300 или Core 2 Duo E7400, память DDR3 до 8 Гб, стандартно 250 Гб SATA HDD)
- Возможность интегрированной или модульной конфигурации, выбор цвета системы и периферии
- Использование любой периферии (RS-485, RS-232, USB)

- Серверные технологии – RAID, сервисный процессор, Light Path Management, UPS
- Фронтальный доступ для обслуживания, tools free

AnyPlace Kiosk

Demo

- Интерактивный информационный киоск для любой сферы применения
- Выбор оптимальной конфигурации – от начальной 15" VIA C7 2 ГГц до 19" AMD Turion Dual-Core 1.8ГГц
- Инфракрасный сенсорный экран во всех модификациях, подключение внешнего второго монитора
- Возможность настольного и настенного монтажа
- Возможность комплектации MSR, линейным и многоплоскостным сканером

Принтеры IBM SureMark

Demo
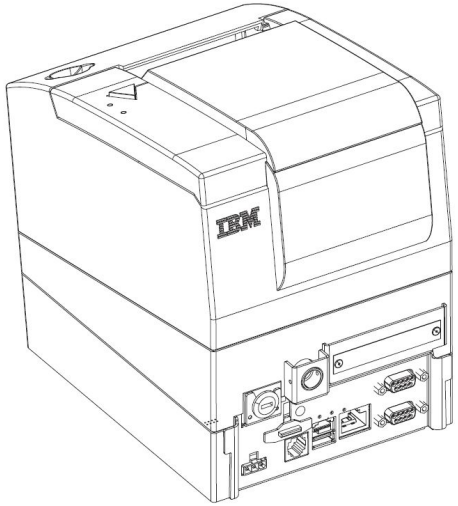
- Высокая скорость термопечати – 80 строк/сек (250 мм/сек)
- Надежность: ресурс термоголовки – 150 км, ресурс ножа – 1,5 млн. отрезок
- Использование роликов диаметром до 102 мм
- Выбор интерфейсного модуля – RS-485, RS-232, USB
- Настенный монтаж, защита от жидкостей
- Модификация Fiscal-ready