Альтернативные источники энергии

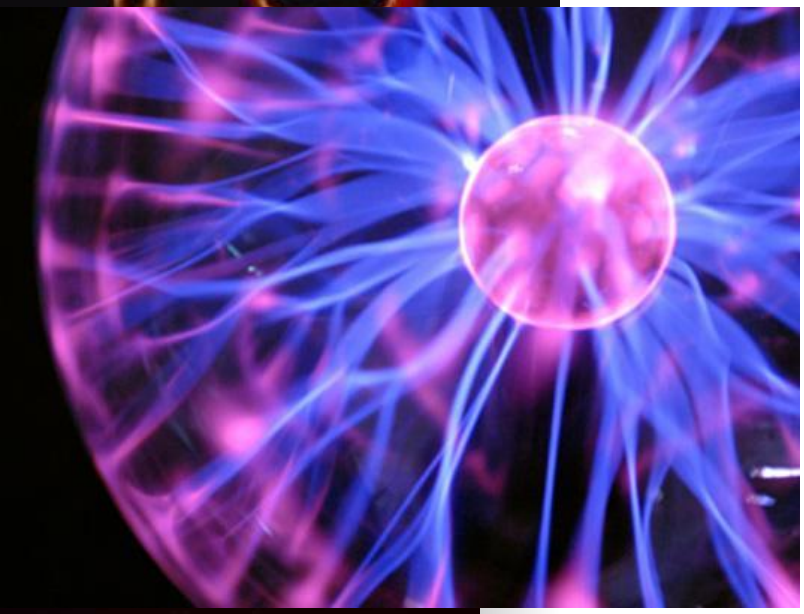

Мудрость преобразует Мир!!!

Энергетические запасы на Земле не бесконечны...
Новый Век несет новые Источники Энергии!..
Но, есть у Прогресса тормоз - Алчность Старого Мира...

ВЕТРОДВИГАТЕЛЬ

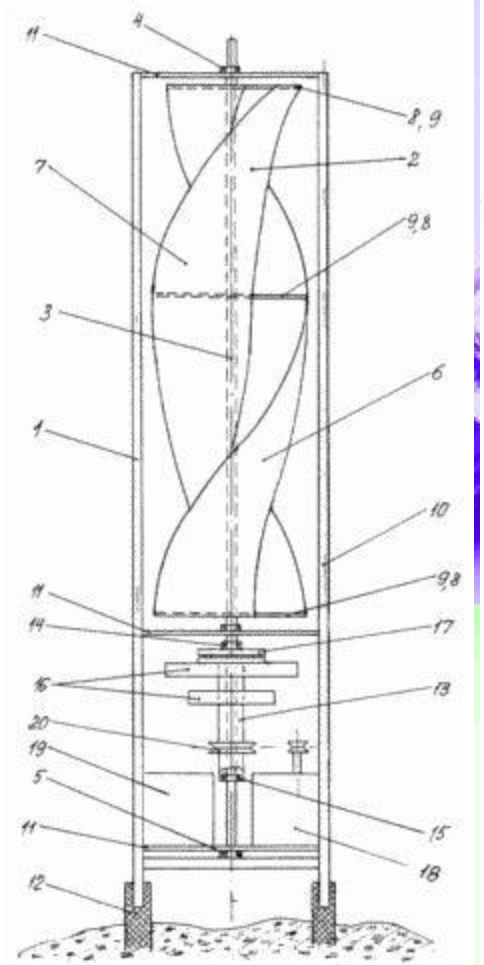

Фиг.1

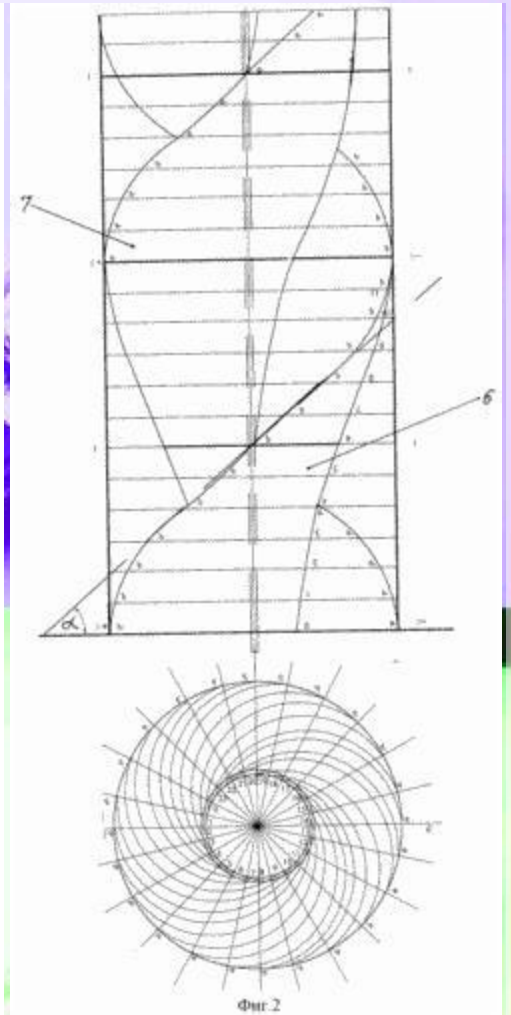

Фиг.2

В 2002 году Туркин К.Н. придумал один из самых экономных и самых экологически чистых двигателей. Изобретение относится к ветроэнергетике и может быть использовано для выработки электроэнергии и или выполнения механической работы.

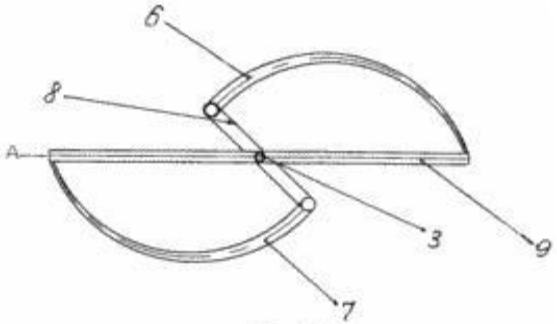

Фиг.3

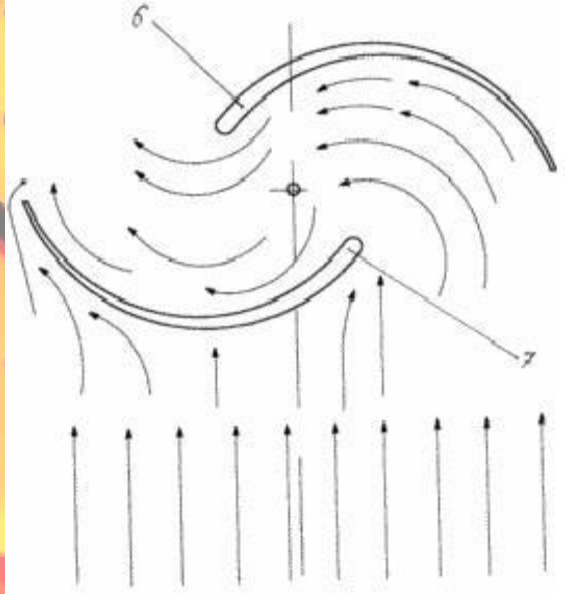

Фиг.4

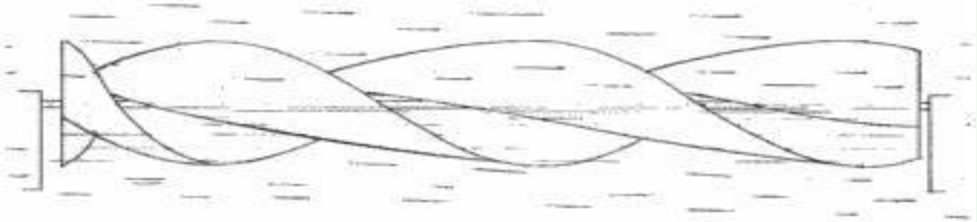

Фиг.5

- Ветряные электродвигатели

Солнечная батарея

Электроэнергия из гнилых бананов.

- Как из гнилых бананов добыть электроэнергию, придумал австралийский ученый Билл К

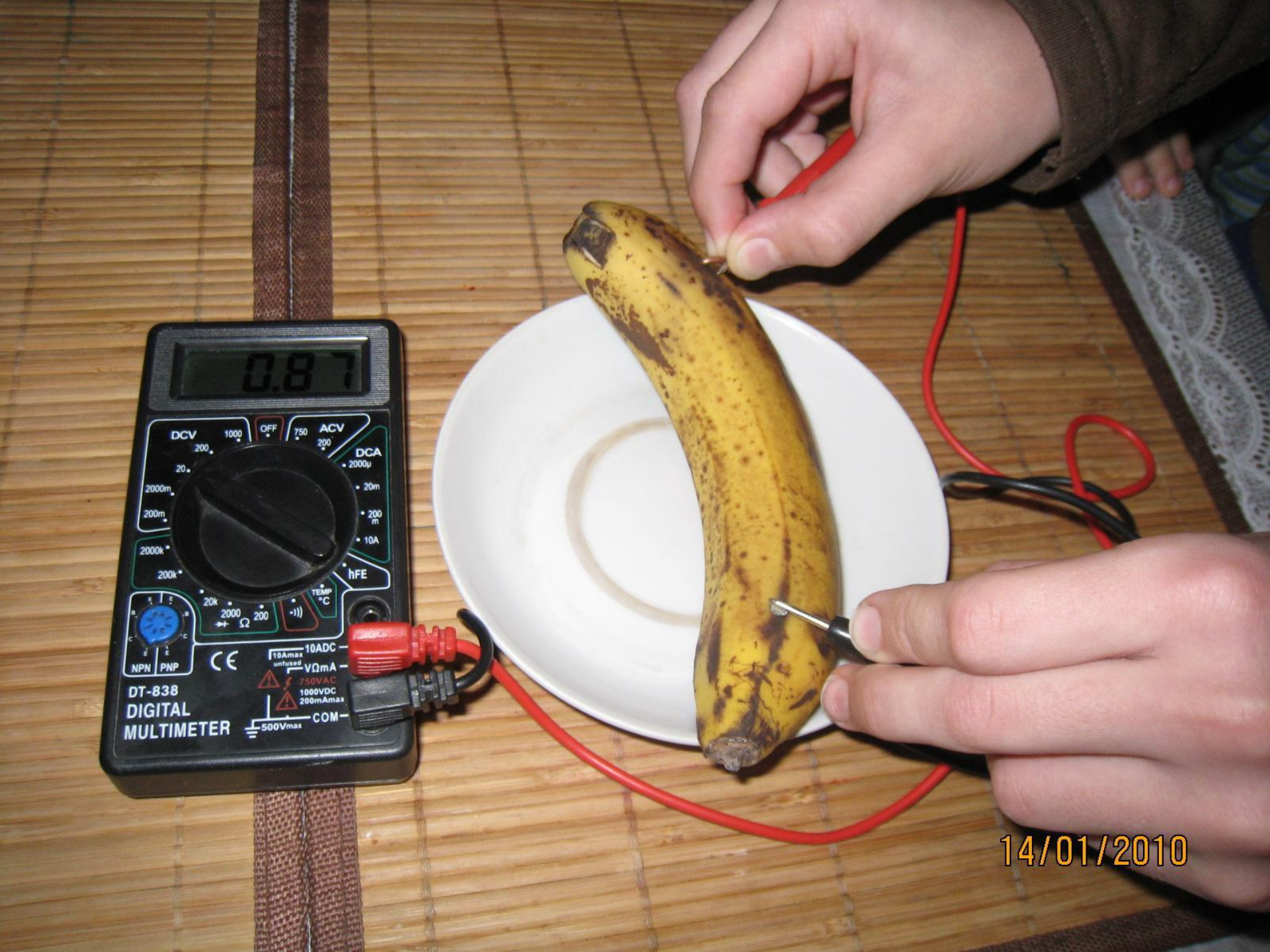
0.87
DCV
1000
OFF
750
ACV
200
DCA
2000µ
20m
200m
10A
2000m
200m
2000k
200k
20k
2000
200
hFE
TEMP °C
NPN
PNP
10ADC
10Amax unfused
VΩmA
750VAC
1000VDC
200mAmax
COM
500Vmax
DT-838
DIGITAL
MULTIMETER
14/01/2010

Электроэнергия из картофеля

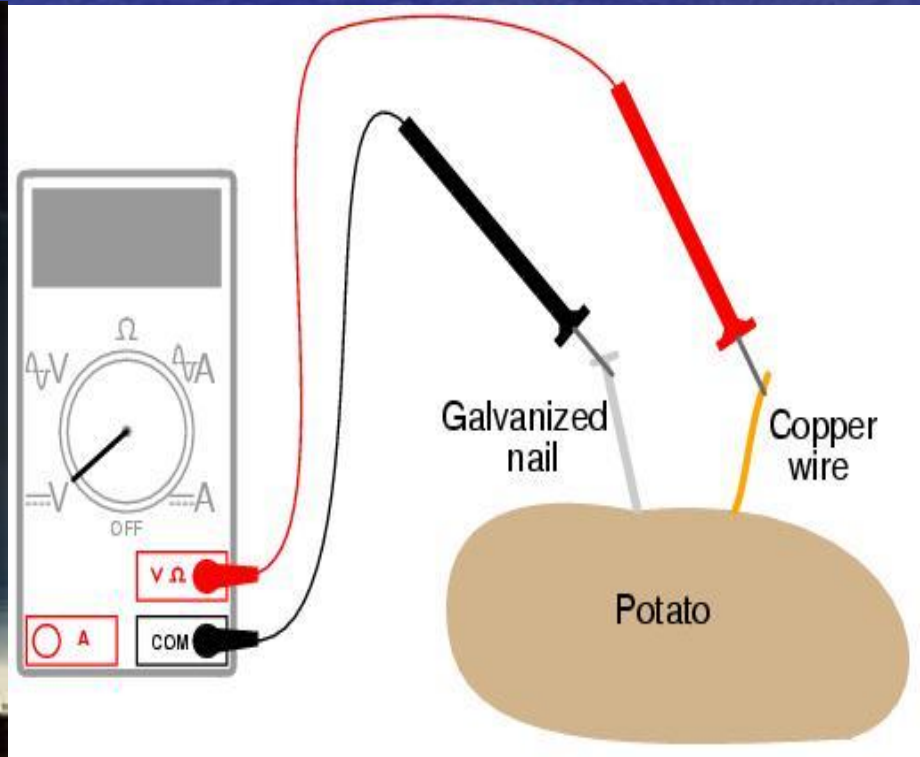

0.88
DCV
1000
OFF
750
ACV
200
DCA
2000µ
20m
200 m
10A
hFE
TEMP
20
2000m
200m
13/01/2010

Батарейка из лимона

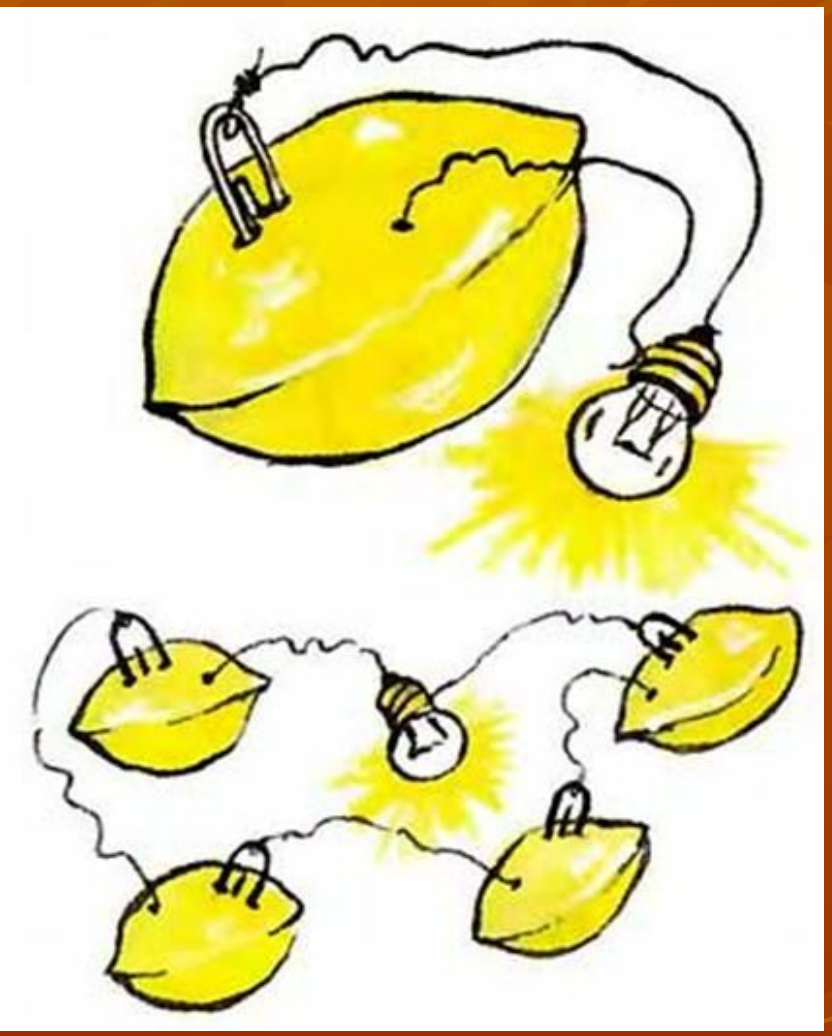

Не секрет что внутри любого аккумулятора содержится кислота. И лимон обладает той самой кислотностью.

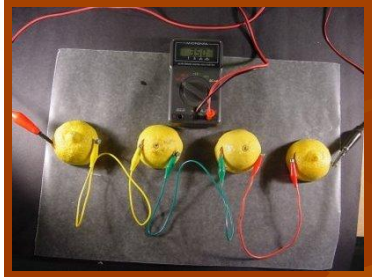

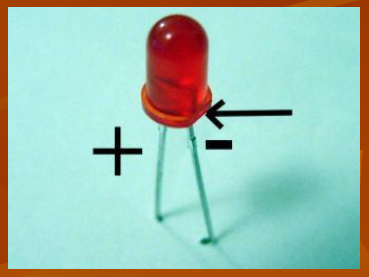

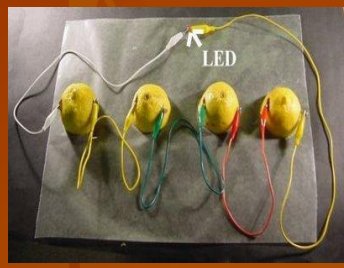

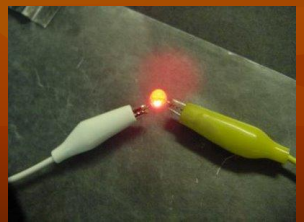

0.92
DCV
1000
OFF
750
ACV
200
DCA
2000µ
20m
200 m
10A
hFE
2000m
200m
2000k
200k
20k
2000
200
Ω
TEMP °C
NPN
PNP
10ADC
10Amax unfused
VΩmA
750VAC
1000VDC
200mAmax
COM
500Vmax
DT-838
DIGITAL MULTIMETER
14/01/2010

Электричество из морской воды.

- Чтобы зажечь светодиод вам потребуется литр морской воды

Вывод

- Энергетический кризис - проблема не одного города, района, края, - это проблема всего Человечества, всего населения Земли. Кто из нас не задумывался над тем, как люди будут жить дальше, когда выберут из Земли все запасы? "ЗАПАСЫ", - так и называются, потому что были припасены для нас на время. На какое?!! Да пока мы сами не научимся воспроизводить энергию, а не отбирать ее у матушки-Земли!

Спасибо за внимание

- Презентацию, опыты и информацию подготовил и показал Николаев Илья и Петров Павел