FAAC

Simply automatic

MAGNETIC.

Вебинар

ПРОДУКЦИЯ MAGNETIC

- ШЛАГБАУМЫ
- ТУРНИКЕТЫ

FAAC
Simply automatic

ШЛАГБАУМЫ MAGNETIC

MAGNETIC®
ACCESS TO PROGRESS

- Design in Germany: самые совершенные технологии в мире
- Ресурс 10 000 000 циклов, по факту до 40 000 000 циклов
- Широчайший ассортимент
- Широчайшая функциональность
- Высочайшая безопасность
- Низкая стоимость владения: TCO (Total cost of ownership) на интенсивных проездах
- 100% проектное оборудование
- Защита проектов

bimobject®

ШЛАГБАУМЫ MAGNETIC

MAGNETIC®
ACCESS TO PROGRESS

- Уникальная технология **MHTM™**
  Magnetic **H**igh **T**orque **M**otor
- Плавный старт и замедление без рывков
- Безщеточный двигатель
- Высокоточный энкодер чувствительности к препятствиям и положения
- Ресурс от 10 000 000 циклов

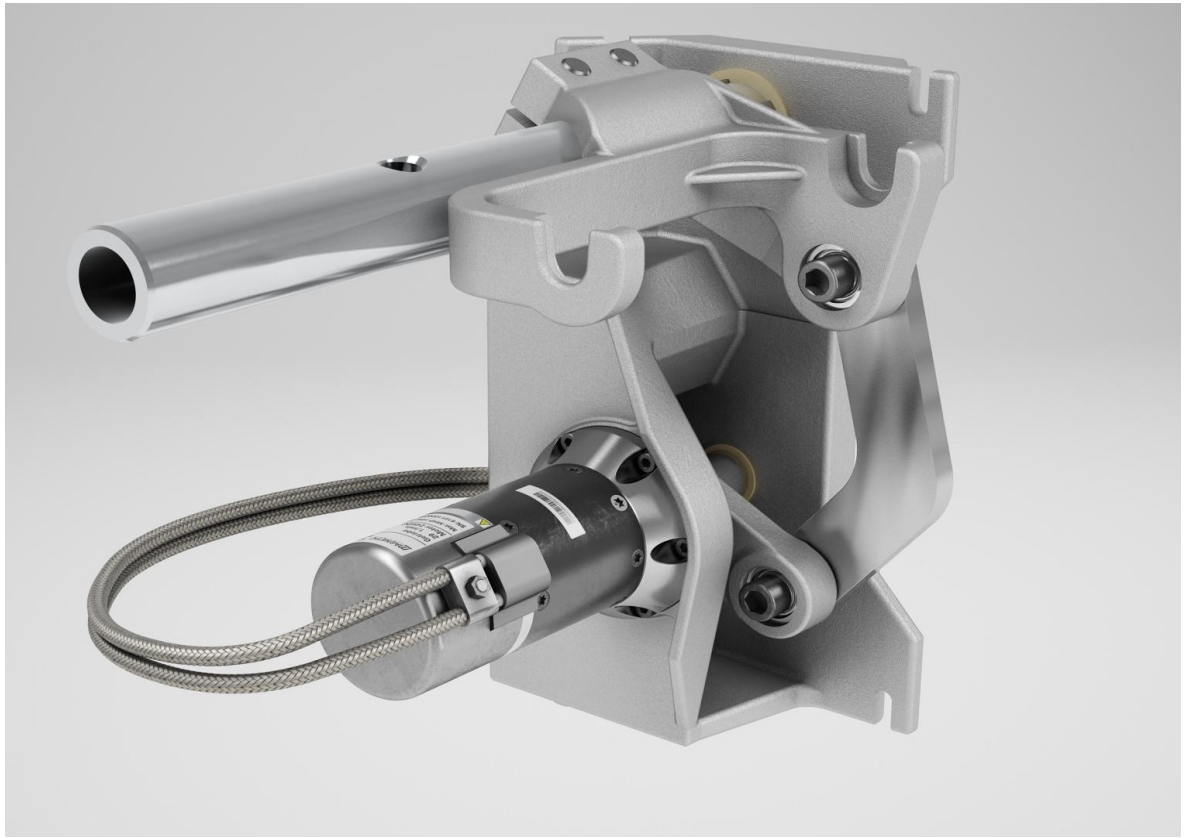

ШЛАГБАУМЫ MAGNETIC

MAGNETIC®
ACCESS TO PROGRESS

- Уникальная электроника **MGC**
- Широкие возможности настроек
- Решение сложных алгоритмов
- Точная обработка датчиков
- Модульный платы наращивания
- Подключение сервисного модуля
- Программирование через СМ
- Копирование настроек через СМ

ШЛАГБАУМЫ MAGNETIC

MAGNETIC®
ACCESS TO PROGRESS

- Access (до 6м)
- Access XXL, 2XL (до 10м)
- Parking (до 3.5м)
- Toll (до 3.5м)
- Traffic (до 6м – горизонтально-поворотная стрела)
- Solar (до 6м)

ШЛАГБАУМЫ MAGNETIC

MAGNETIC®
ACCESS TO PROGRESS

Access – до 3.5м, 2.2 сек

Access Pro – до 3.5м, 1.3 сек

MAGNETIC®
ACCESS TO PROGRESS

Access L – до 5.0м, 4.0 сек

Access Pro L – до 6.0 м, 4.0 сек

ШЛАГБАУМЫ MAGNETIC

MAGNETIC®
ACCESS TO PROGRESS

Access Pro H - до 6.0м, 4.0 сек
Access XL2 – до 8.0м, 6.0 сек
Access XXL – до 10.0м, 8.0 сек
Установка решетки опционально

ШЛАГБАУМЫ MAGNETIC

MAGNETIC®
ACCESS TO PROGRESS

Установка решетки и защиты от перелезания высотой 1 300 мм

ШЛАГБАУМЫ MAGNETIC

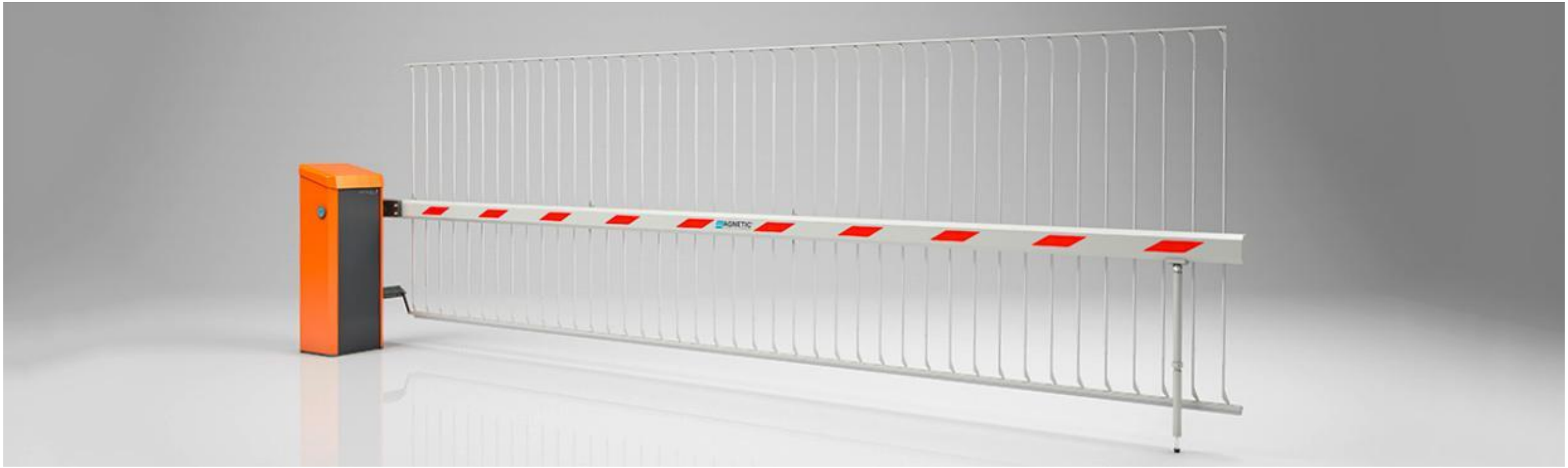

MAGNETIC®
ACCESS TO PROGRESS

Установка решетки и защиты от перелезания высотой 1 800 мм!

ШЛАГБАУМЫ MAGNETIC

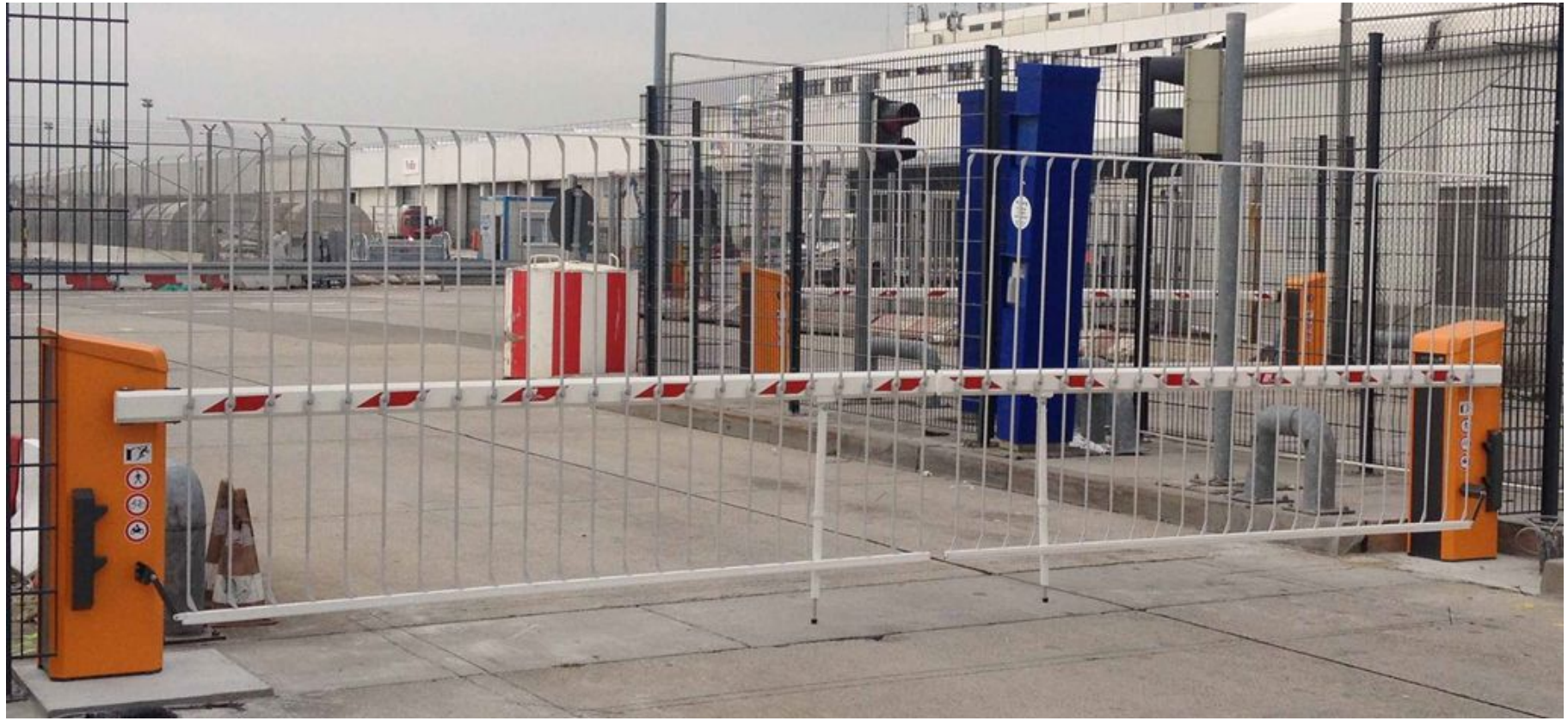

Невероятно эффективное решение по скорости открытия

и по стоимости владения

ШЛАГБАУМЫ MAGNETIC ACCESS

MAGNETIC® ACCESS TO PROGRESS	Access	Access L	Access Pro	Access Pro-L	Access Pro-H	Access XL2	Access XXL
Скорость	2.2 сек	4.0 сек	1.3 сек	4.0 сек	4.0 сек	6.0 сек	8.0 сек
Длина стрелы	3.5 м	5.0 м	3.5 м	6.0 м	6.0 м	8.5 м	10.0 м
Тип контроллера	MGC	MGC	MGC PRO	MGC PRO	MGC PRO	MGC PRO	MGC PRO
Цвет	RAL2000	RAL2000	3 стандартных цвета и по заказ			RAL2000	RAL2000
Интенсивность	100%	100%	100%	100%	100%	100%	100%
Ресурс до КР, цикл	10’000’000	10’000’000	10’000’000	10’000’000	10’000’000	10’000’000	10’000’000

ШЛАГБАУМЫ MAGNETIC

MAGNETIC®
ACCESS TO PROGRESS

Orange (RAL 2000)	White aluminium (similar to RAL 9006)	Grey aluminium (similar to RAL 9007)

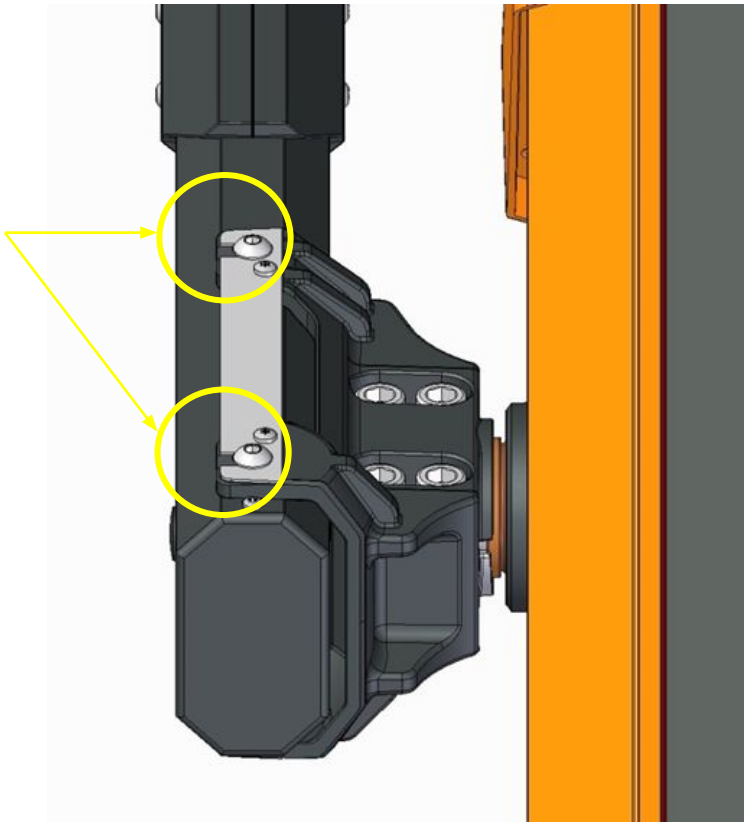

Break-Away-Flange

Parking Pro – до 3.5м, 1.3 сек
***AntiTailgating – с функцией «Антихвост»**
***Откидной фланец**

ШЛАГБАУМЫ MAGNETIC

Затяжка 75 Н*м

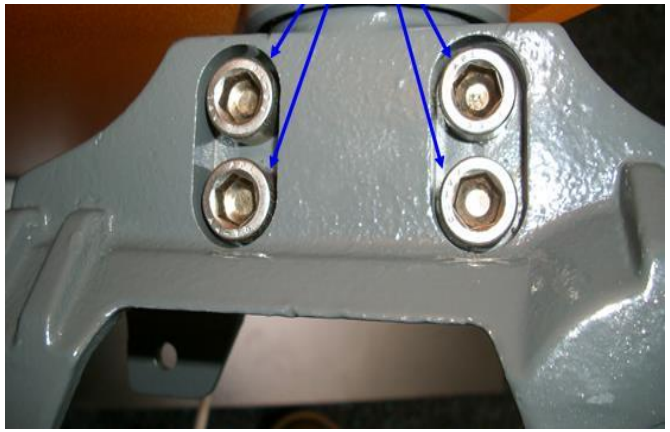

Заранее заданная точка деформации

ШЛАГБАУМЫ MAGNETIC

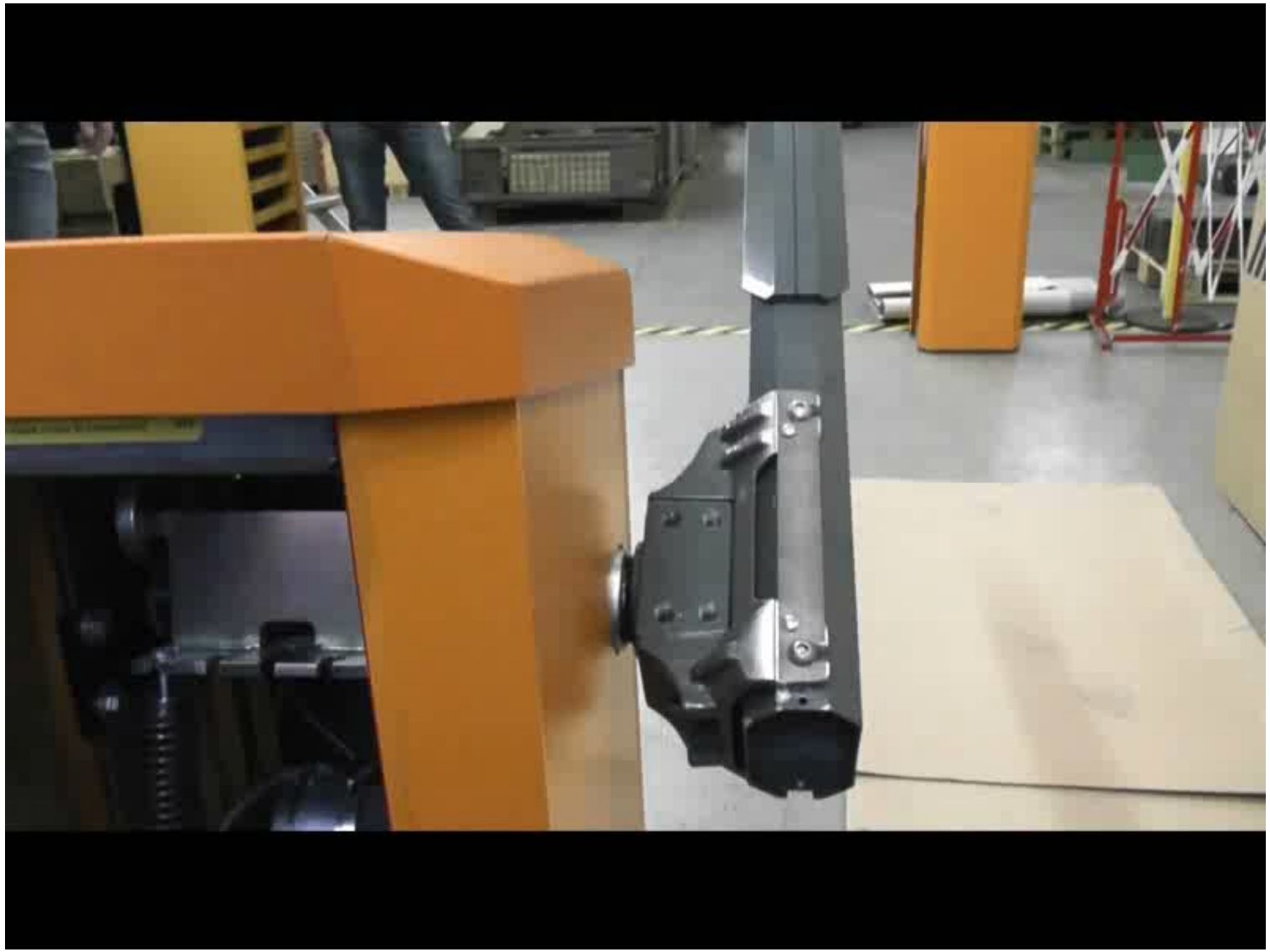

ШЛАГБАУМЫ MAGNETIC

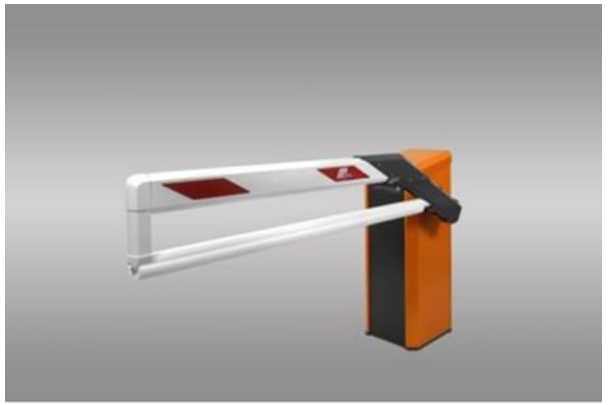

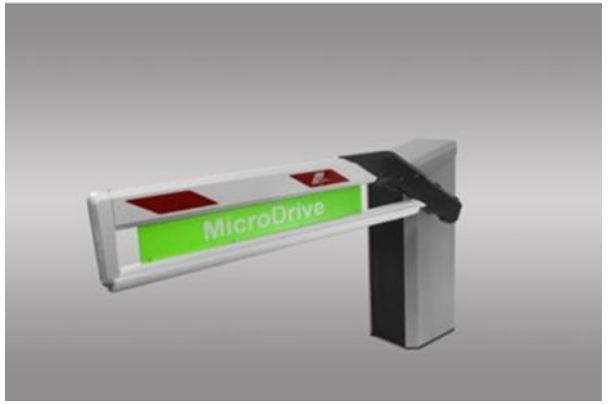

H100mm high (750 x 95mm)
H175mm high (750 x 175mm)

ШЛАГБАУМЫ MAGNETIC

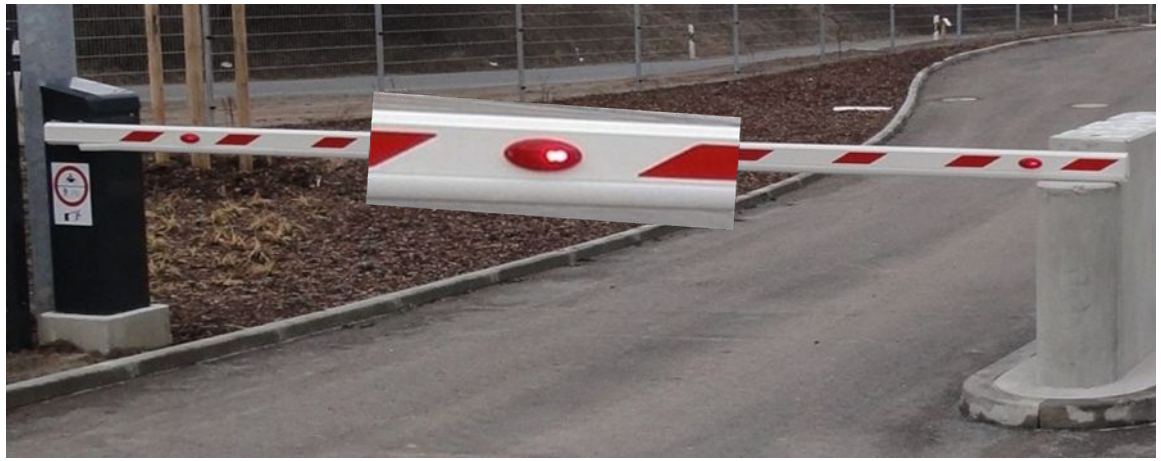

Подсветка красным LED лампами, вкл. мигающими

Светофорная красно-зеленая LED лента

ШЛАГБАУМЫ MAGNETIC PARKING PRO

Шарнирная стрела

В т.ч. со светофорной красно-зеленой LED лентой

ШЛАГБАУМЫ MAGNETIC TOLL

Серия Magnetic Toll

ШЛАГБАУМЫ MAGNETIC TOLL

	Toll	Toll Pro	Toll Pro 2	Toll High Speed	Toll High Speed 2
Скорость	1.3 сек	0.9 сек	0.7 сек	0.6 сек	0.3 сек
Длина стрелы	3.0 м	3.0 м	3.0 м	3.0 м	1.5 м
Тип контроллера	MGC/MGC PRO	MGC/MGC PRO	MGC/MGC PRO	MGC/MGC PRO	MGC/MGC PRO
Цвет	RAL2000	RAL2000	RAL2000	RAL2000	RAL2000
Интенсивность	100%	100%	100%	100%	100%
Ресурс до КР, цикл	10’000’000	10’000’000	10’000’000	10’000’000	10’000’000

ШЛАГБАУМЫ MAGNETIC TOLL

Откидной фланец для Toll

Откидной фланец для Toll с функцией возврата для мягкой стрелы Softboom

ШЛАГБАУМЫ MAGNETIC TRAFFIC

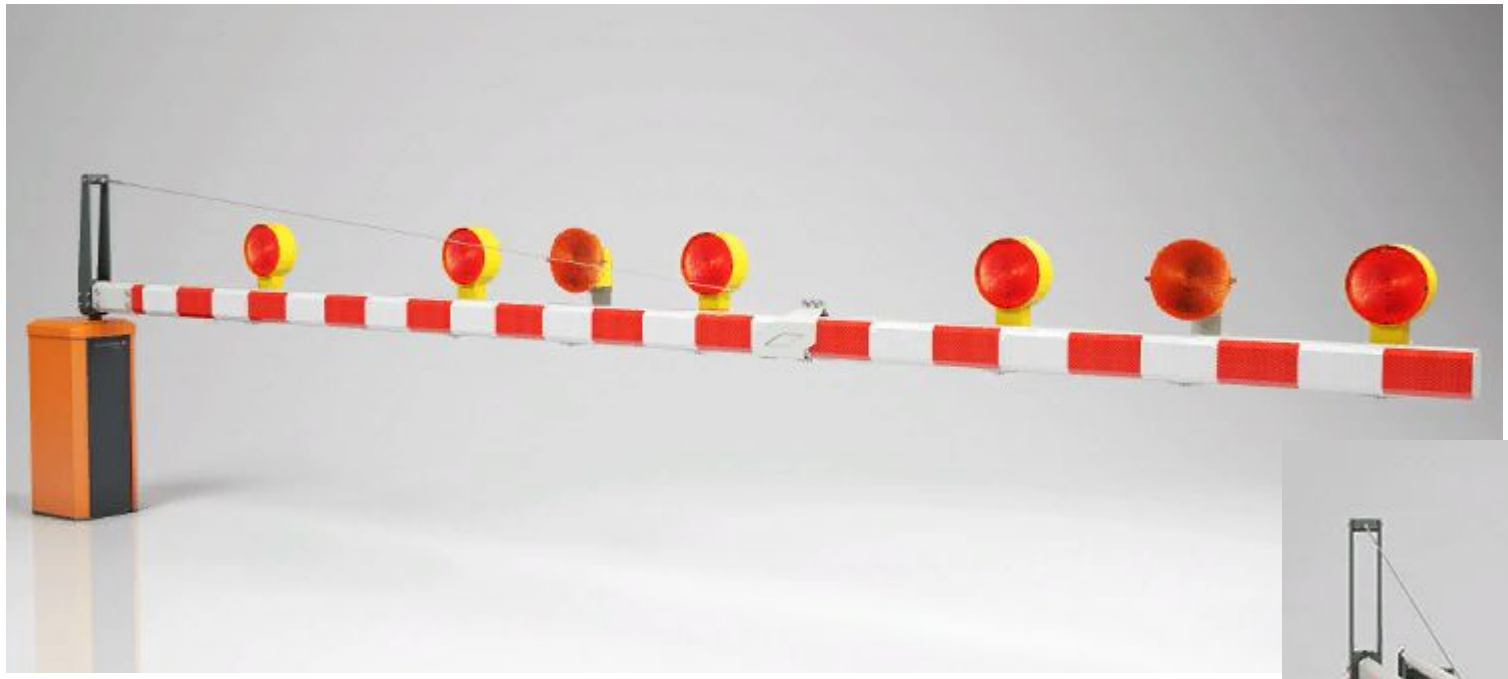

Серия Magnetic Traffic

ШЛАГБАУМЫ MAGNETIC TRAFFIC

- В тоннелях, на дорогах
- Когда шлагбаум очень редко закрывают

ШЛАГБАУМЫ MAGNETIC TRAFFIC

- На производстве. Пример: конвейер BMW

ШЛАГБАУМЫ MAGNETIC SOLAR

- До 6м
- 4.0 сек
- 25Ватт
- >500 циклов
- -15…+55 град

Модели с солнечными батареями и без. Подключение сторонних батарей, powerbank, генераторов.

ШЛАГБАУМЫ MAGNETIC SOLAR

Пример быстро разворачиваемого КПП

ТУРНИКЕТЫ MAGNETIC

Magnetic mTripod из полиуретана mDure

ТУРНИКЕТЫ MAGNETIC

Широкая цветовая гамма

ТУРНИКЕТЫ MAGNETIC

Калитка mSwing

ТУРНИКЕТЫ MAGNETIC

Турникеты mWing

ТУРНИКЕТЫ MAGNETIC

Полноростовые турникеты