iPECS is an Ericsson-LG Brand

Новые продукты iPECS 2020

Best in Class Hybrid Communications Solution

14 февраля 2020

Обзор системы eMG100

iPECS
Your Communications Solution

Обзор системы eMG100

Основные моменты

- Гибридная IP-АТС - предназначена для малого бизнеса, от 5 до 50 пользователей

Универсальный базовый кабинет и расширение

Максимум 214 портов (74 линии/140 внутренних)

Простота и гибкость

Раздельные опции линий и внутренних телефонов

Компактный и тонкий дизайн

Все порты на RJ интерфейсах
Настенный и монтаж в 19” стойку

Расширяемость VOIP/VM

До 16 встроенных каналов VM/VOIP на KSU
(16 x 2 для двух KSU)
48 каналов VOIP опционально

Расширяемая емкость

48 Цифровых телефонов
76 Аналоговых
64 IP телефона

Универсальное ПО

Мощное готовое UC решение

Мощные коммуникации сейчас! Просто и экономично!

iPECS
Your Communications Solution

Обзор системы eMG100

Позиционирование

- eMG100 - интеллектуальная гибридная IP-АТС для малого бизнеса, замена eMG80
- Универсальное ПО – одинаковые функции и эксплуатация

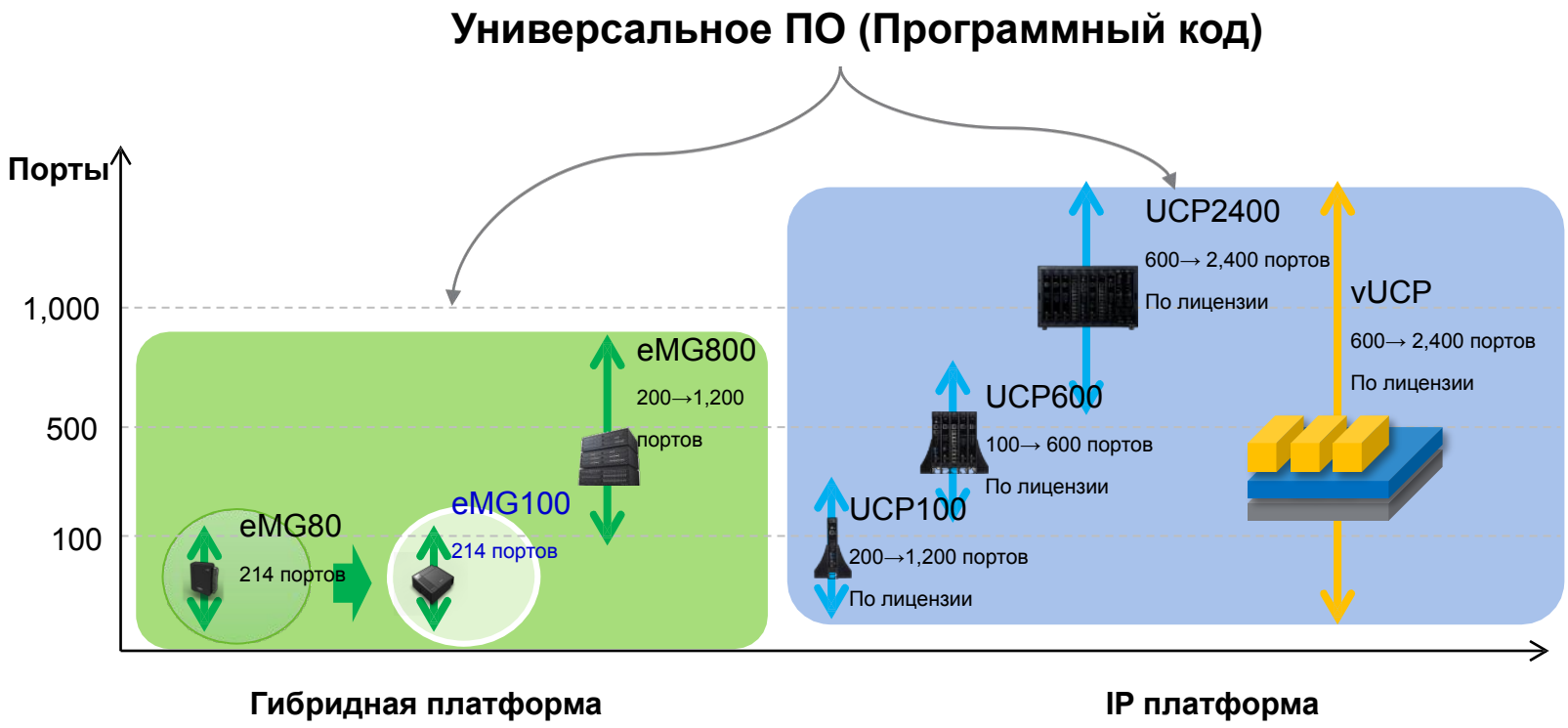

iPECS
Your Communications Solution

Обзор системы eMG100

Опорные моменты

Универсальность

- Универсальное ПО
- Коробочное UC решение

- UC, AA / VM, ACD, Conference, Mobile Extension, Hot desking, Emergency управление и т. д.

Гибкость

- Универсальный базовый кабинет и расширение
- Отдельные модули для линий и внутренних телефонов
- Комбинирование TDM и IP

Экономичность

- Экономия благодаря встроенным приложениям и упрощенным опциональным модулям
- Возможности для расширения
- Совместимость с установленными приложениями и терминалами

Простота и надежность

- Простота установки и обслуживания. Универсальное ПО. Одинаковые интерфейсы RJ-45
- Повышенная устойчивость к шумным средам

iPECS
Your Communications Solution

Обзор системы eMG100

Аппаратное обеспечение

- **2 типа KSU: KSUD, KSUS**
  - **KSUD: 8DKT + 4SLT интерфейсов по умолчанию**
  - **KSUS: 2DKT + 6SLT интерфейсов по умолчанию**

+

2 слота внешних линий (для COIU2/4, BRIU1/2/4, PRIU)
2 универсальных слота (для DTIB8/SLIB8)
2 дочерних слота на DTIB8/SLIB8 (для COIU2/4, SLIU8)
4 функциональных слота(для VOIB48, MISU, MODU, MEMU/2)

- **Опциональные слоты**
  - **Для плат COIU2/4 внешних линий, устанавливаемых на материнскую плату или платы расширения DTIB8/SLIB8**
  - **Для BRIU1/2/4, PRIU: плат внешних линий, устанавливаемых на материнскую плату**
  - **Универсальные слоты для плат DTIB8, SLIB8 устанавливаемых на материнскую плату**
  - **Слоты для дочерних модулей SLIU8 устанавливаемых на платы расширения DTIB8/SLIB8**
  - **Другие опции: KCC (крышка для отсека портов), BATTCABLE (кабель батарей), EXPCABLE (кабель соединения KSU)**

MISU
- *USB*
- *RS232c*
- 3 Relay
- 1 Alarm
- 1 ext. MOH
- 1 Paging

MENU/MEMU2
MODU

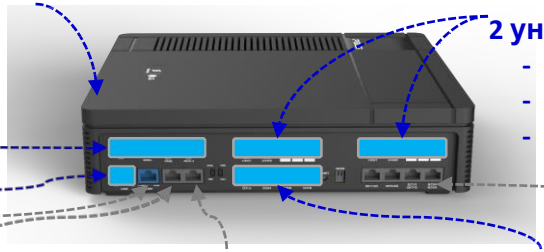

VOIB48)

2 универсальных слота
- **SLIB8** (с дочерним слотом для COIU/SLIU)
- **DTIB8** (с дочерним слотом для COIU/SLIU)
- **SLIU8** (устанавливается на SLIB8 или DTIB8)

1 LAN порт (10/100M)

1 RJ45 порт для 2-го KSU (TDM шина)

Встроено в систему
- Alarm
- Relay
- Ext MOH
- Ext Paging

Слоты внешних линий (по умолчанию пусто)
- 2 x **COIU2/4** или
- 1 x **BRIU1/2/4** или
- 1 x **PRIU**

Встроено в базовом блоке
- KSUD type : 8D + 4S
- KSUS type: 2D + 6S

iPECS
Your Communications Solution

Обзор системы eMG100

Состав системы

- Повышенная гибкость и расширяемость и экономическая эффективность системы благодаря раздельным платам внешних и внутренних линий

	eMG80	eMG100
Базовый блок	KSUA KSUI EKSU	KSUD KSUS
Гибридные платы	CH204 / CH408 / CS416 / CD408 BH104 / BH208	
Платы внешних линий*[2]	BRIU2 PRIU	COIU2 / COIU4 BRIU1 / BRIU2 / BRIU4 PRIU
Платы внутренних линий*[2]	HYB8 DTIB8 SLB16	DTIB8 (8DTI + дочерний слот для SLIU8 или COIU2/4) SLIB8 (8SLI + дочерний слот для SLIU8 или COIU2/4) SLIU8
Другое	WTIB4 VVMU MEMU / MEMU2 MODU RMB	- VOIB48 MEMU / MEMU2 *[1] MODU *[1] RMB MISU (1 Ext MOH, 1 Page, 1 Alarm, 3 Relays, 1 RS232, 1 USB)
Другое		KCC BATTCABLE EXPCABLE SPLITTER (1xRJ45 to 4xRJ11) – по запросу

[1] : опции от eMG80
[2] : могут быть использованы UCP шлюзы для внутренних или внешних в рамках максимальной емкости системы.

iPECS
Your Communications Solution

Обзор системы eMG100

Базовый блок

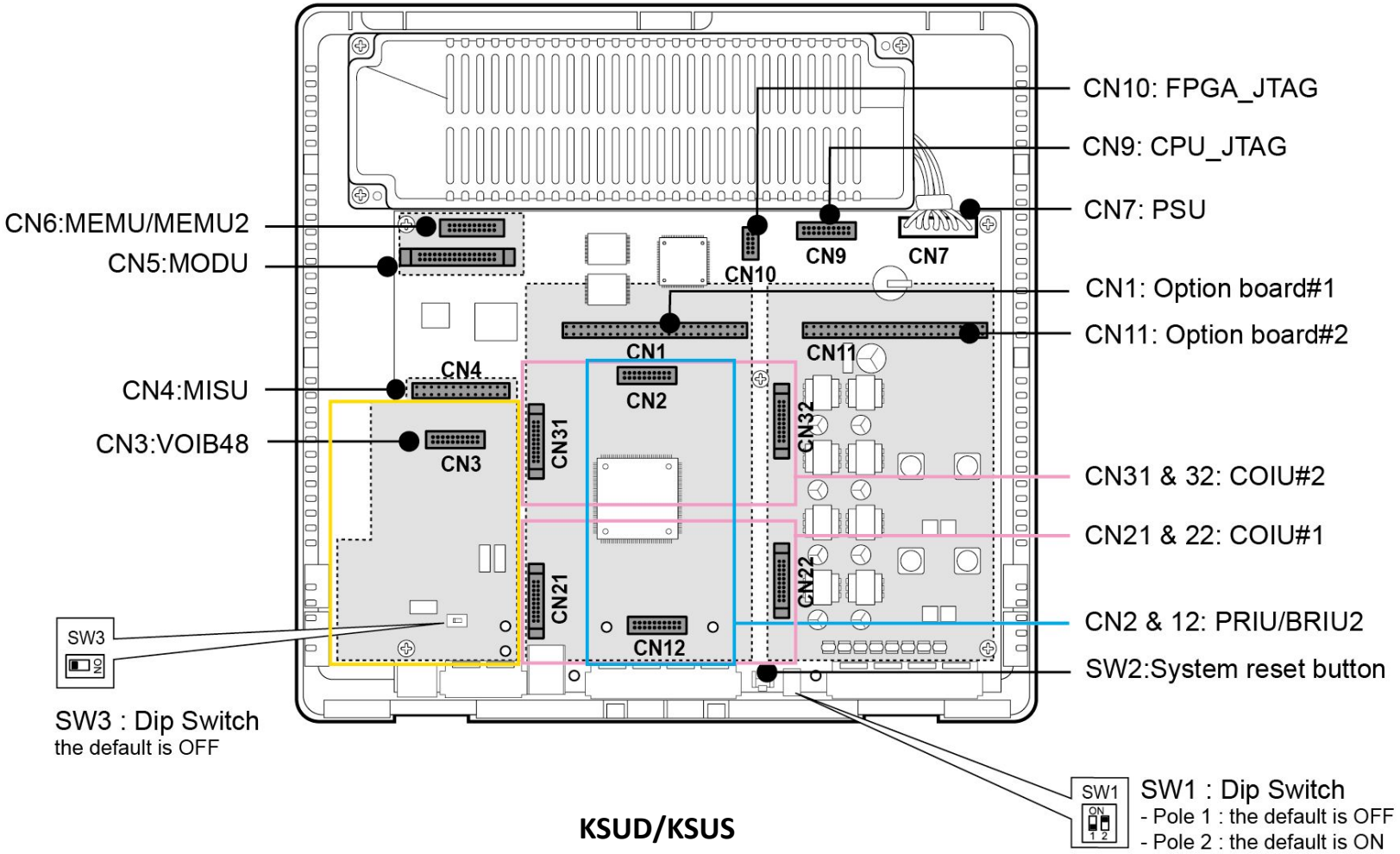

KSUD/KSUS

iPECS
Your Communications Solution

Обзор системы eMG100

Модули внешних линий

COIU2/4

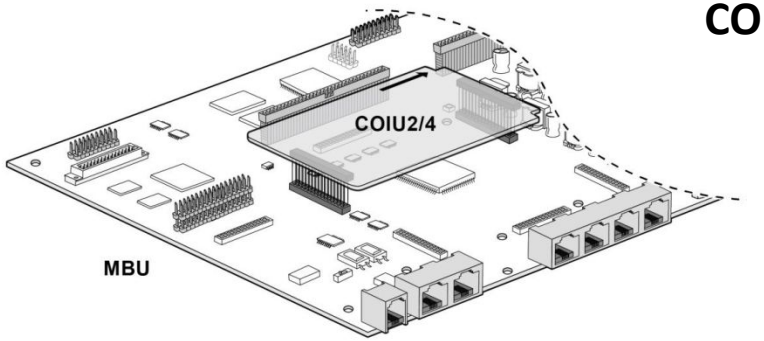

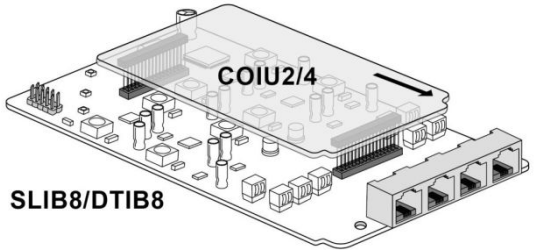

PRIU*

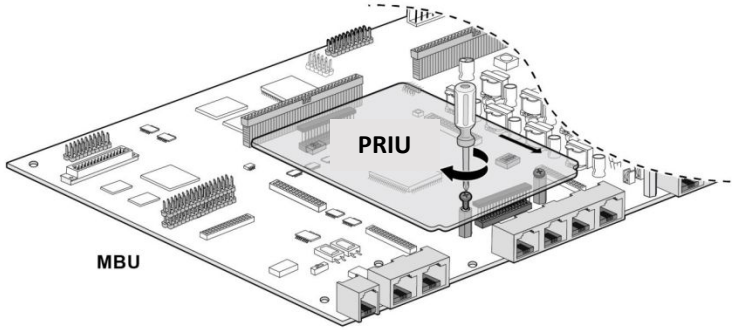

BRIU1/2/4*

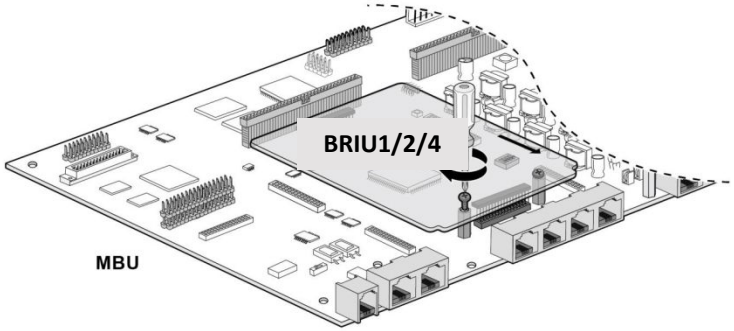

** Только в базовом блоке*

iPECS
Your Communications Solution

Обзор системы eMG100

Платы внутренних линий

DTIB8

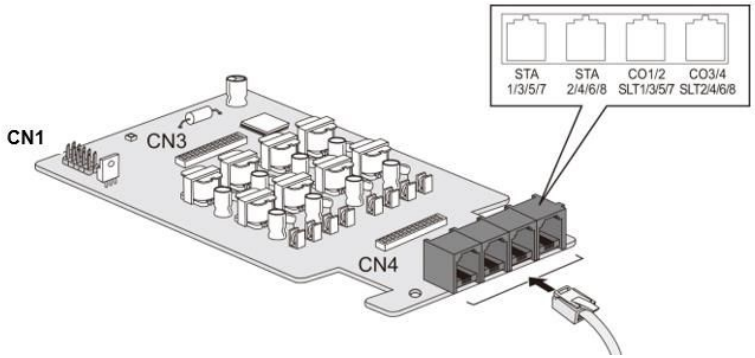

SLIB8

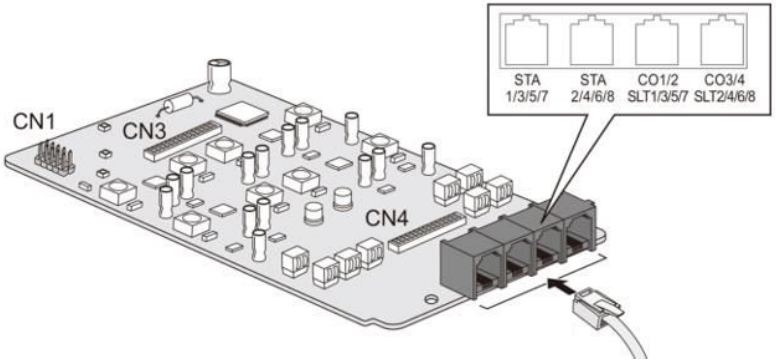

SLIU8

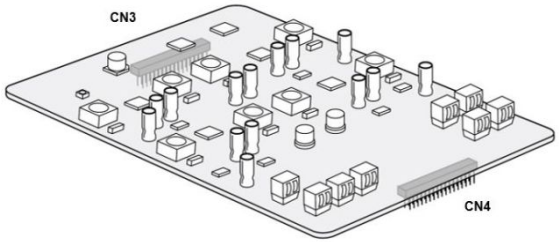

iPECS
Your Communications Solution

Обзор системы eMG100

Опциональные модули

VOIB48*

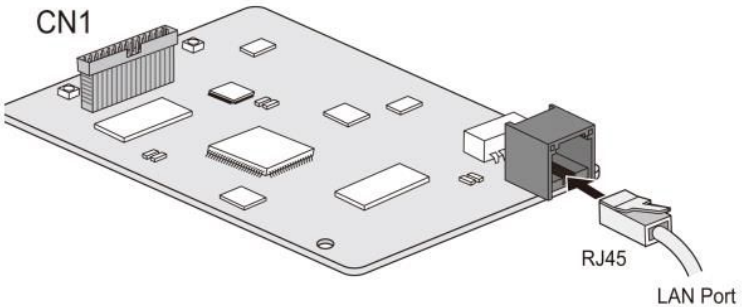

MEMU/MEMU2*

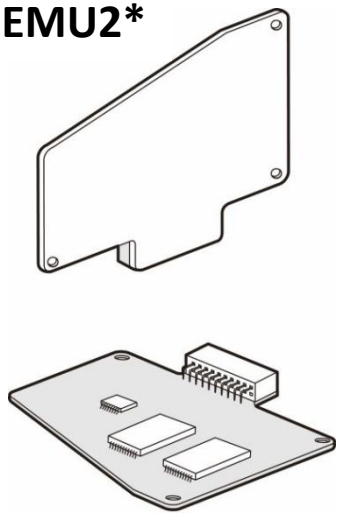

MODU*

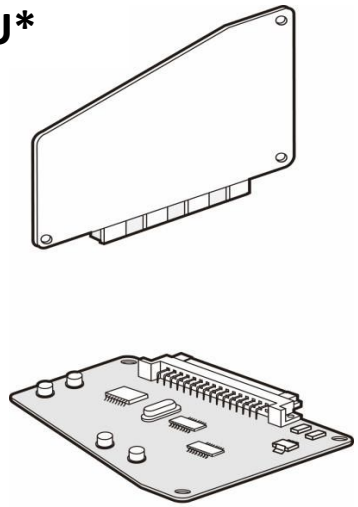

** Только в базовом блоке*

iPECS
Your Communications Solution

Обзор системы eMG100

Расширение системы

- Объединение 2-х KSU удваивает TDM емкость системы
  - Требуется EXPCABLE кабель (опция)
- Требуются лицензия объединения для каждого KSU
  - EXPM лицензия для 1-го KSU, EXPS лицензия для 2-го KSU
  - SWA лицензия для каждого KSU

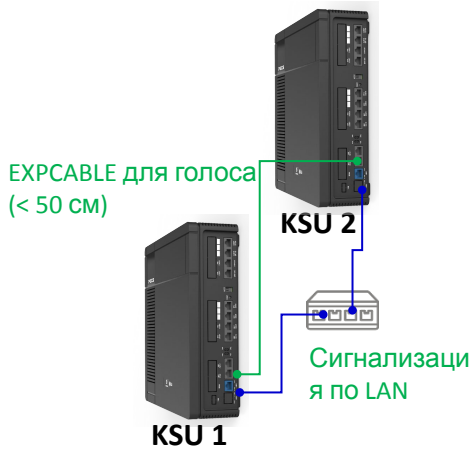

Опция		KSU 1	KSU 2	Примечание
KSU	Встроенные порты	Да	Да	8D + 4S или 2D + 6S
	MISC порты	Да	-	Alarm, Ext. MOH, Ext Page, Relay
	Встроенные DSP	Да (16кан)	Да (16кан)	VOIP или VM
Опции	COIU2 / COIU4	Да	Да	Слоты на KSU Плато места на DTIB8, SLIB8
	BRIU1/BRIU2/BRIU4	Да	-	Слоты на KSU 1
	PRIU	Да	-	Слоты на KSU 1
	DTIB8	Да	Да	Универсальные слоты KSU
	SLIB8	Да	Да	
	SLIU8	Да	Да	Плато места на DTIB8, SLIB8
	MISU	Да	-	
	VOIB48	Да	-	
	MEMU/2	Да	-	
	MODU	Да	-	

iPECS
Your Communications Solution

Обзор системы eMG100

Возможности по расширению

- Расширяемость IP телефонов, IP DECT и SLT

KSUD

> KSUD

		KSU 1	KSU 2	Total	Макс
Линии	CO	16	16	32	74
	BRI	8	-	8	
	PRI	30	-	30	
	SIP	64	16	74	
Внутр.	DKT	24 (8)	24 (8)	48	140
	IP EXT	64 (32)	-	64	
	SLT	36 (4)	36 (4)	72	

KSUS

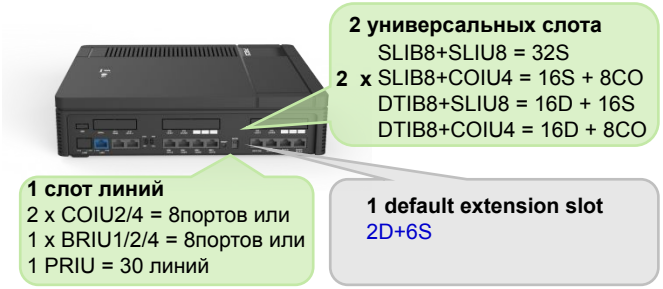

> KSUS

		KSU 1	KSU 2	Всего	Макс
Trunk	CO	16	16	32	74
	BRI	8	-	8	
	PRI	30	-	30	
	SIP	64	16	74	
Ext.	DKT	18 (2)	18 (2)	36	140
	IP EXT	64 (32)	-	64	
	SLT	38 (6)	38 (6)	76	

** ( ) Количество по умолчанию*

iPECS
Your Communications Solution

Обзор системы eMG100

Расширение VOIP / VM

- Экономия при расширении встроенных VOIP / VM каналов
- Расширение VOIP каналов при помощи VOIB48 модуля

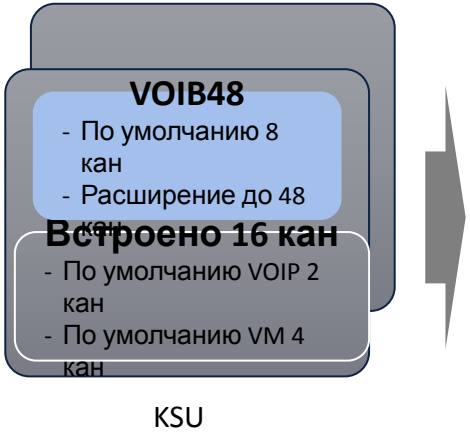

Встроенные каналы*[1]
(Общий VOIP / VM ресурс)

VOIB48*[1]
(Только для VOIP)

	Базовые (KSUD/KSUS/KSUSC)	Макс		Базовые	Макс		Всего
VOIP	2/2*[3]	16 (+ 16*[2])	+	8	48	=	64 (74*[2])
VM	4/4*[3]	16 (+ 16*[2])		-	-		16 (32*[2])

- VOIPCL лицензия (1кан): до 14
- VMCL лицензия(1кан): up to 12
- Максимум встроен VOIP + VM: 16 каналов

- VOIB48 (8 каналов по умолчанию)
- VOIB48-CL8 лицензия. (8 каналов): до 5

*[1] *eMG100 использование VOIP каналов: для G.711 кодека*
. TDM ↔ IP: 1 канал
. IP ↔ IP в одной сети: 0 каналов
. IP ↔ IP в разных сетях: 2 каналов

[2] со встроенными каналами 2-го KSU
[3] KSUD/KSUS (2VOIP/4VM каналов по умолчанию)

iPECS
Your Communications Solution

Обзор системы eMG100

Увеличенный IP-DECT

- Поддержка большей емкости IP-DECT
  - До 256 базовых станций и 64 трубок

	eMG80	eMG100
IP-DECT	128 баз / 32 трубки	256 баз / 64 трубки
TDM DECT	4 базы / 48 трубок	Не поддерживается

iPECS
Your Communications Solution

Обзор системы eMG100

Богатые и доступные функции и приложения

- Поддерживаются все приложения iPECS
- Интеграция со сторонними приложениями по открытым API

UC & Business	UC, Clickcall, RCC, IP Attendant, IPCR
Contact Center	CCX, CCX Report Plus*[1]
Hotel	Hotel PMS, 3rd Party PMS *(Need pre-integration)*, Fidelio PMS
Management	Web-Admin, User Portal, NMS*[2]
Open Interface	Web API, 3rd party TAPI, 3rd party SIP Applications *(Need pre-IOT)*, ACDM, SMDR, Alarm Messaging

*[1] Q1/2020, *[2] Q4/2020

iPECS Your Communications Solution

Обзор системы eMG100

Широкая линейка терминалов

- Поддержка широкого спектра IP и цифровых телефонов, беспроводных и программных клиентов под различные нужды бизнеса

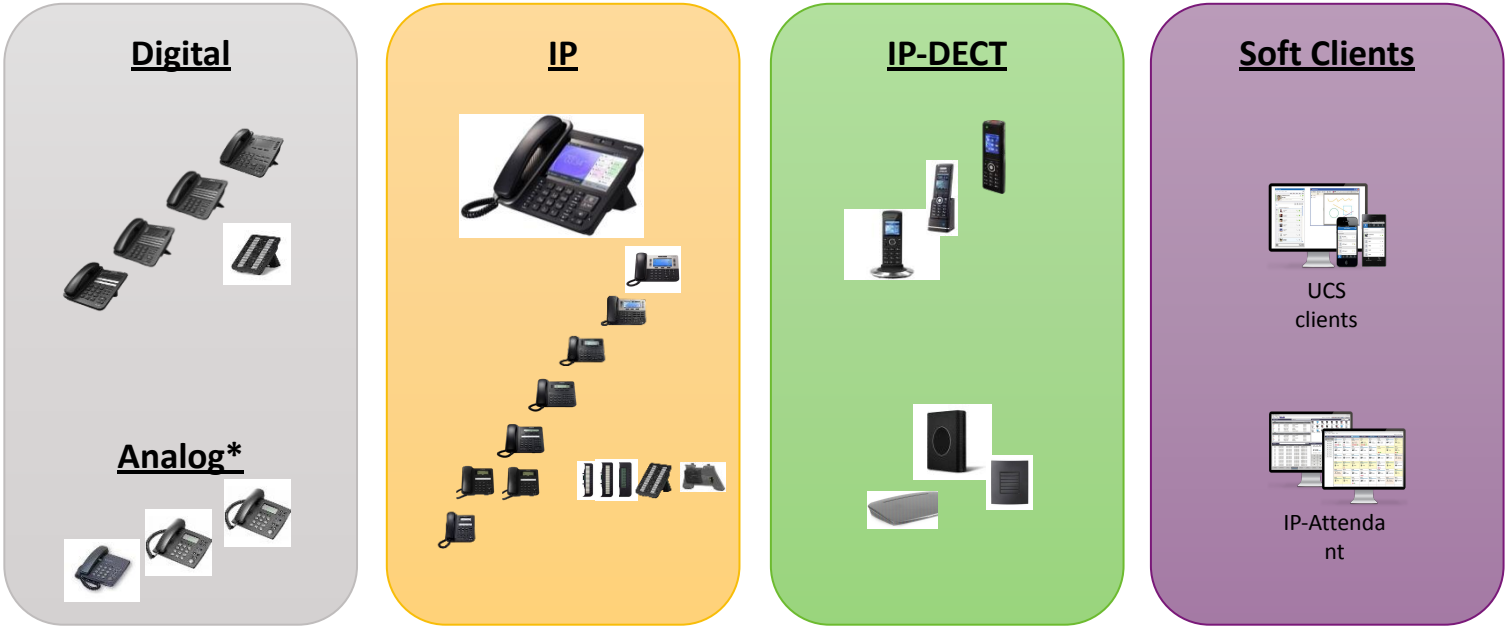

iPECS
Your Communications Solution

Обзор системы eMG100

Сравнение eMG80 и eMG100

	eMG80	eMG100
Базовый блок	• Два типа KSU • Размер 3U • RJ11/RJ45 порты	• Два типа KSU • Компактный дизайн 2U • Только RJ45 интерфейсы
Блок расширения	• Отдельный EKSU	• Общий KSU
LAN	• 1 x 10/100M	• 1 x 10/100M
Слоты	• 2 опциональных слота	• 1 слот для CO • 2 Универсальных слота • По 1 дочернему плато-месту на DTIB8/SLIB8
Платы расширения	• Комбинированные платы CO и внутренних портов	• Отдельные платы для CO и внутренних портов
VOIP/VM (Встроенные)	• Встроенные VOIP каналы: макс. 8 (2 по умолчанию) • Встроенные VM каналы: макс. 8 (по умолчанию) □ Общее количество VOIP/VM: VOIP/VM до 16 каналов	• Встроенные VOIP каналы: макс. 16 (2 по умолчанию) • Встроенные VM каналы: макс. 16 (4 по умолчанию) □ Общее количество VOIP/VM: VOIP/VM до 16 каналов
VOIP/VM (Опционально)	• Опционально VOIP/VM каналов: макс. 8/8	• Опционально VOIP каналов: макс. 48
MISC (по умолчанию)	• Relay/Alarm/Ext MOH/Ext Page: по 1 порту • RS232/USB: по 1 порту	• Relay/Alarm/Ext MOH/Ext Page: по 1 порту
MISC (опционально)		• Опционально MISU - RS232/USB: по 1 порту - 3 Relay /1 Alarm/1 Ext MOH/ 1Ext Paging

- **Один KSU** для расширения
- **Оптимизированные опции** для бюджетного расширения
- **Компактный дизайн** для монтажа в 19” стойку
- **Простая установка** с RJ45 интерфейсами
- Расширенная VOIP/VM емкость
- Улучшенная **надежность**

iPECS
Your Communications Solution

Обзор системы eMG100

Сравнение eMG80 и eMG100

	eMG80	eMG100
Программное обеспечение	• Unified S/W	• Unified S/W 4.0.9 на этапе запуска • Миграция базовых настроек (eMG80□100)
Расширение KSU	• Отдельный KSU 	• Программное (лицензия) 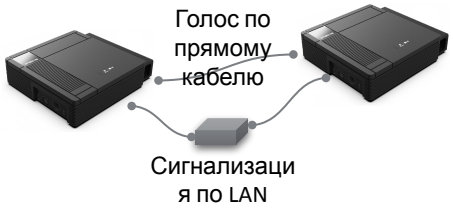
VM сохранение БД	• По USB	• Через Web
Емкость системы *Макс. линии/внутренние* *TDM CO / PRI / IP* *DKT / SLT / IP*	 • 74 / 140 (214) • 24 / 1 PRI / 16 • 48 / 63 / 32	 • 74 / 140 (214) • 32 / 1 PRI / 74 • 48 / 76 / 64
USB функции *Сохранение и загрузка БД* *Обновление ПО* *VM сохранение и загрузка БД* *Трэйс*	Через встроенный USB Да Да Да Да	Через опциональный USB на MISU Y * Y * - (ЧерезWeb) - (По RS232/ LAN)

** Q2/2020*

- Коробочное UC решение
- Общие практики пользователей
- Простое расширение
- Увеличенная емкость
- Простой Web UI для сохранения и загрузки настроек VM

iPECS Your Communications Solution

Обзор системы eMG100

Лицензирование

Models	eMG80	eMG100
System port licenses (SPL)	max 214 by default	max 214 by default
IP Extension licenses	Max 32 by default	32 □ 64
Embedded resource license		
- VOIP channel license	2ch □ 8ch	2ch □ 16ch
- VOIP switching license	-	-
- VM channel license	2ch □ 8ch	4ch □ 16ch
Feature licenses		
- IP Networking	License	License
- TNET (TNLS for CCM, TNLCM for LCM)	License (TNLCM)	License (TNLCM)
- Geo Redundancy	-	-
- Hotel feature license	License	License
- Fidelio Interface	License	License
- 3rd party PMS Interface	License	License
- 3rd party TAPI	License	License
- AMSI	License	License
- 3rd party SIP Apps (SIPS/SIPC)	License	License
- AMP (ACD Manager Protocol)	License	License
- REST API – SMDR	License	License
- EXPM/EXPS	-	License
Apps licenses		
- UCS Per device licenses (Desktop, Mobile) *1	2D/2M □ 199	-
- UCS User licenses (Basic, Advanced, Power) *1	2 (Adv) □ 32	2 (Adv) □ 32
- UCS Premium Server license	License	License
- Clickcall	2 □ 140	2 □ 140
- IP ATD	License	License
- IP ATD Hotel	License	License
- IPCR	License	License
- CCS/CCX	License	License (CCX)
- Report Plus/CCX Report Plus	License	License (CCX R+)
- NMS	License	License (P2)
SWA licenses		
- MNTD	License	License
- MNTD2/3/4/5/6	License	License
- MNT1/2/3/4/5	License	License
- MNTU1	License	License

*1 : *Используется только один тип лицензии.*

iPECS
Your Communications Solution

Спасибо!