BOOL-DOSER TEAM

PRESENT

Суть проекта – создание нестабильной системы

Нестабильная система

- Стабильность нарушается при сколь угодно малых возмущениях
- Стремиться занять наиболее выгодный энергетический уровень

Процесс смешивания жидкостей в непостоянном потоке

- Для создания стабильности необходимо учитывать изменяющиеся параметры внешней среды
- Без управляющего воздействия система не будет работать

Решение

Принципиальная схема работы

Uncontrol outside condition: Water flow

Control action: Dosing of reagent

Процесс

Построение взаимосвязей между основными элементами в

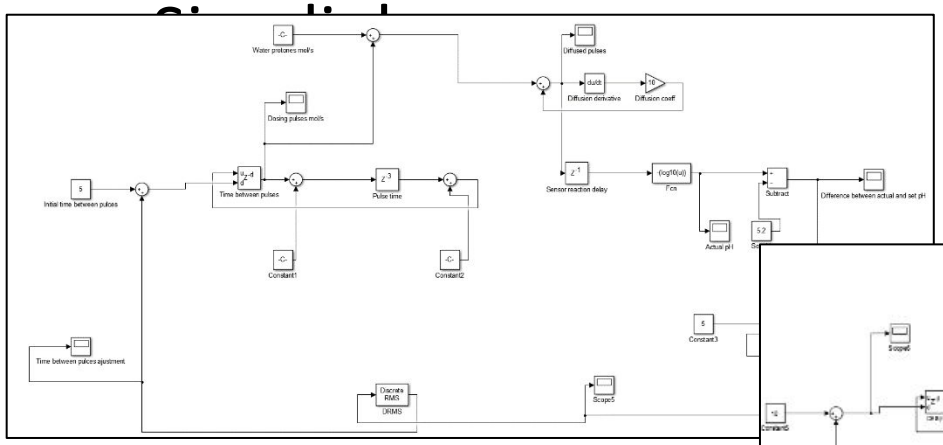

2

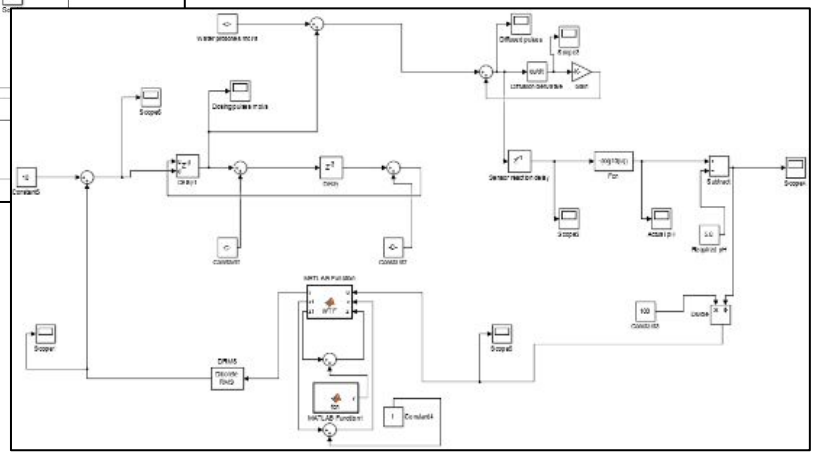

1

3

Assembly and coding

Stage 1 – подключение комплектующих к Arduino и проверка ра сти

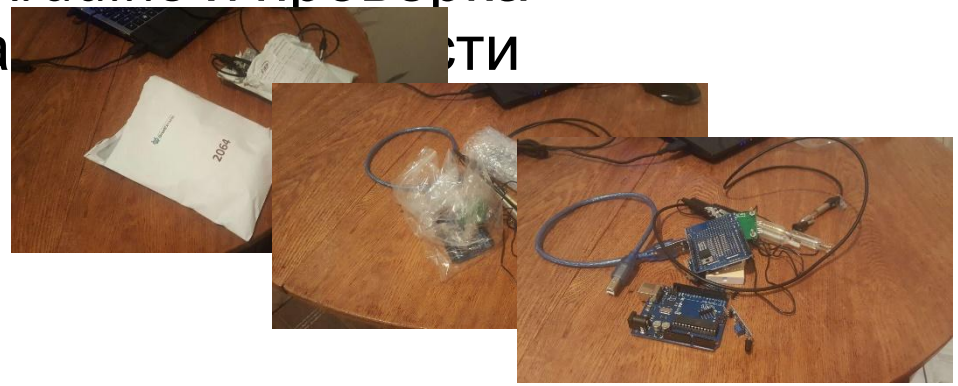

Stage 2 – проверка возможности управления комплектующими по отдельности

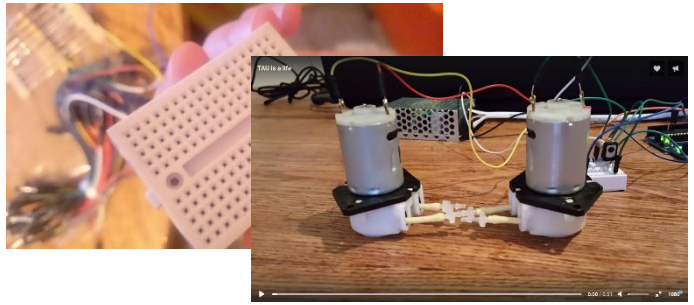

Stage 3 – проверка возможности управления комплектующими вместе

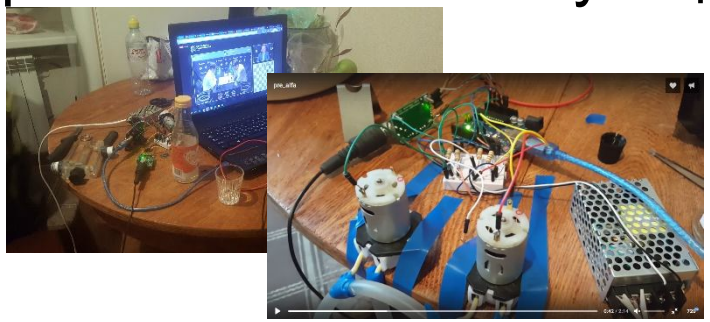

Stage 4 – разработка процессов адекватно реагирующих на внешние во

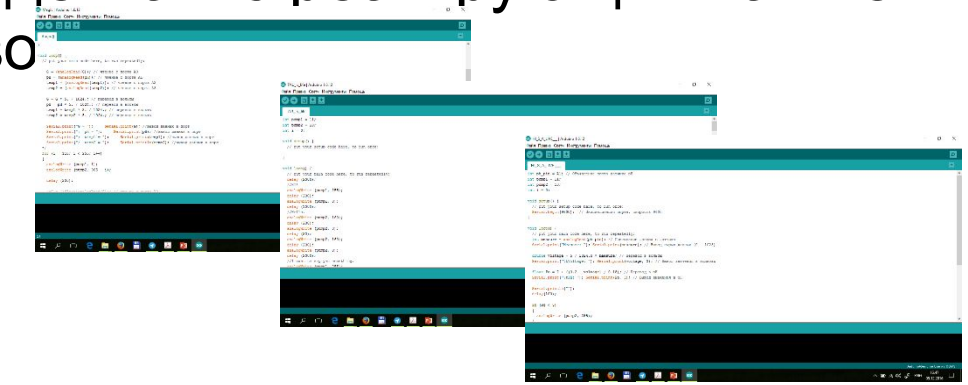

- Обкатка, несоответствие мат модели

Таблица инженерных решений

Низкая герметичность конструкции	✓	✗	✗
Управление насосами имело мертвую зону	✗	✓	✗
Точность датчиков оказалась ниже ожидаемой, плюс шум	✗	✗	✓

Результат

- Подтверждение работоспособности

TeamDream

Dubov Oleg – главный инженер, разработчик математической модели

Kamyshanova Regina – координатор проекта, контролёр работ

Petrenko Aleksandr – помощник главного инженера, логист по закупкам

Romeskiy Denis –

Shchecaturov Nikita –

Smirnova Tatiana – переводчик, представитель от команды

СПАСИБО ЗА ВНИМАНИЕ!

Место для контактов: