Подпитка расплава

а

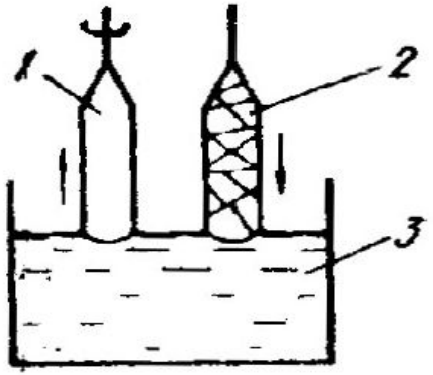

б

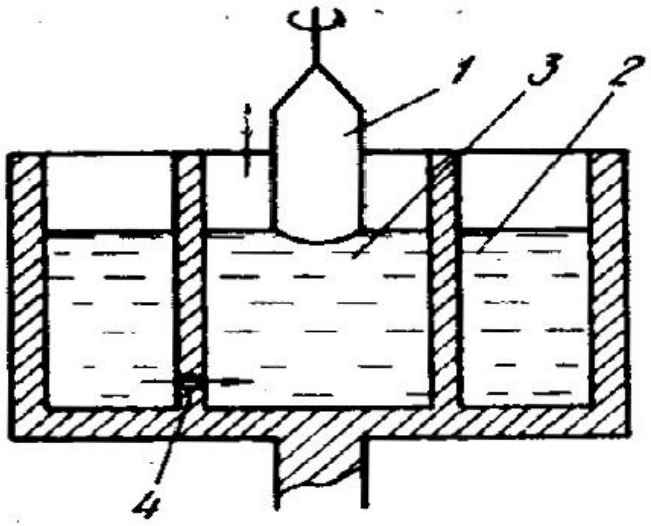

в

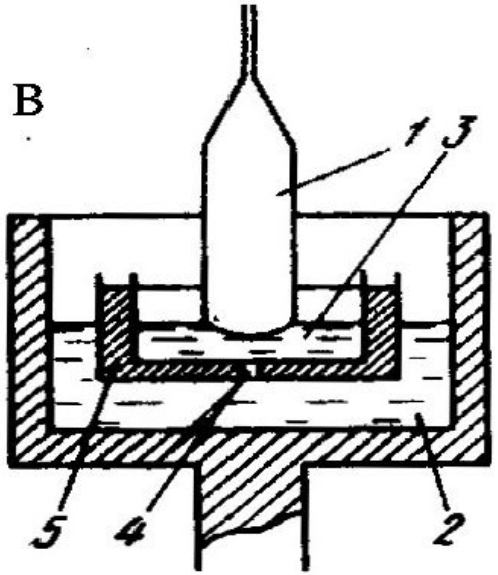

г

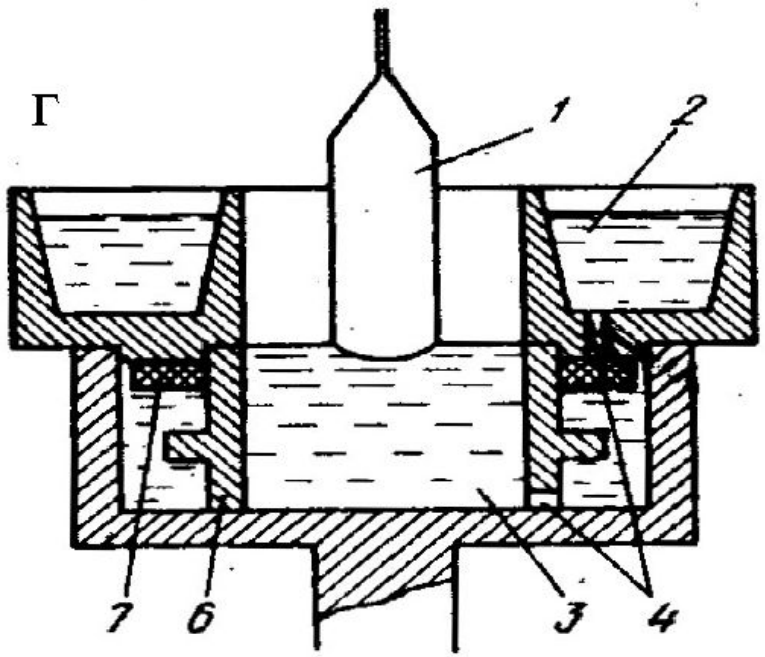

Золь-гель метод получения наноматериалов

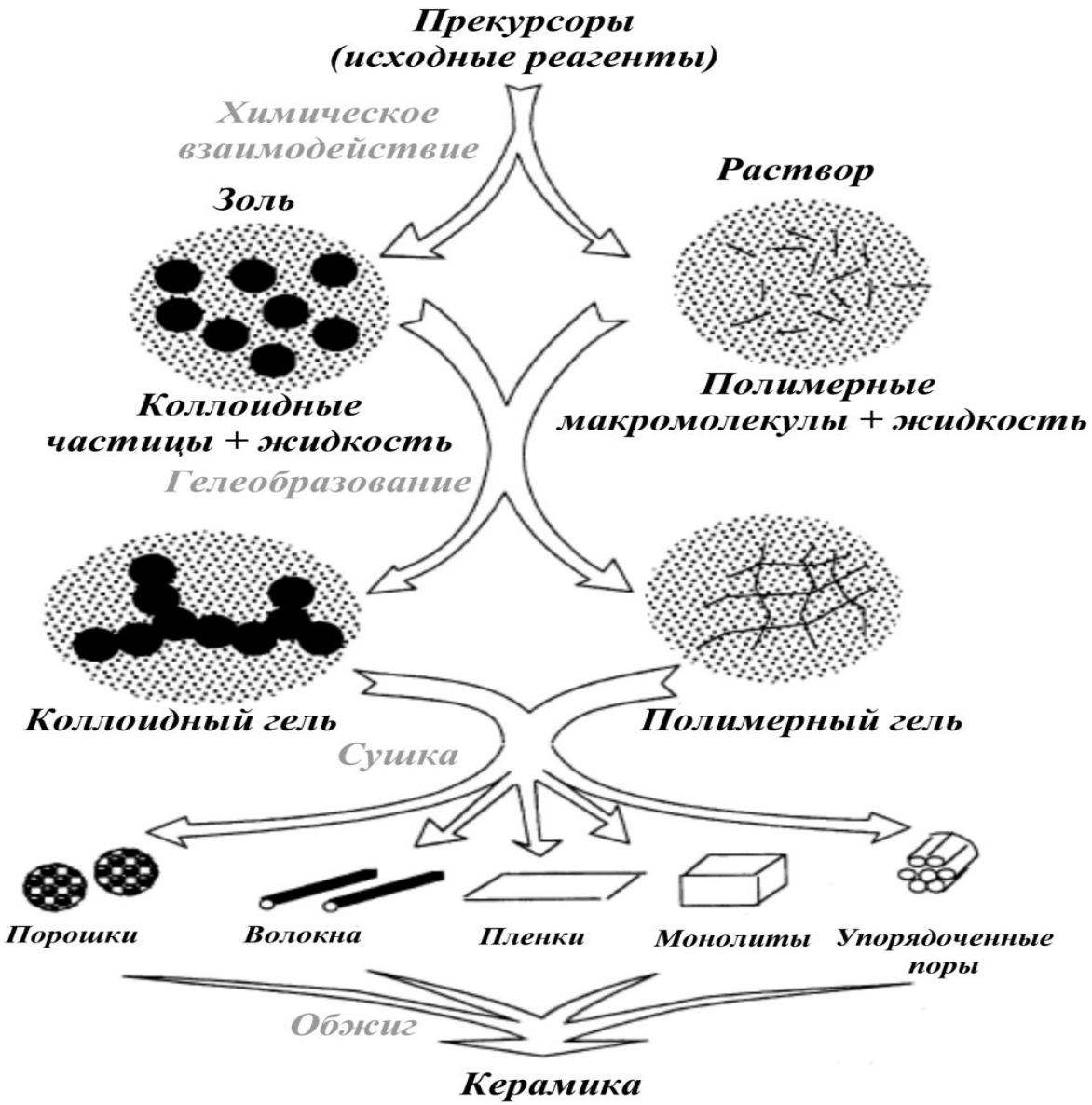

Аппаратурное оформление золь-гель метода

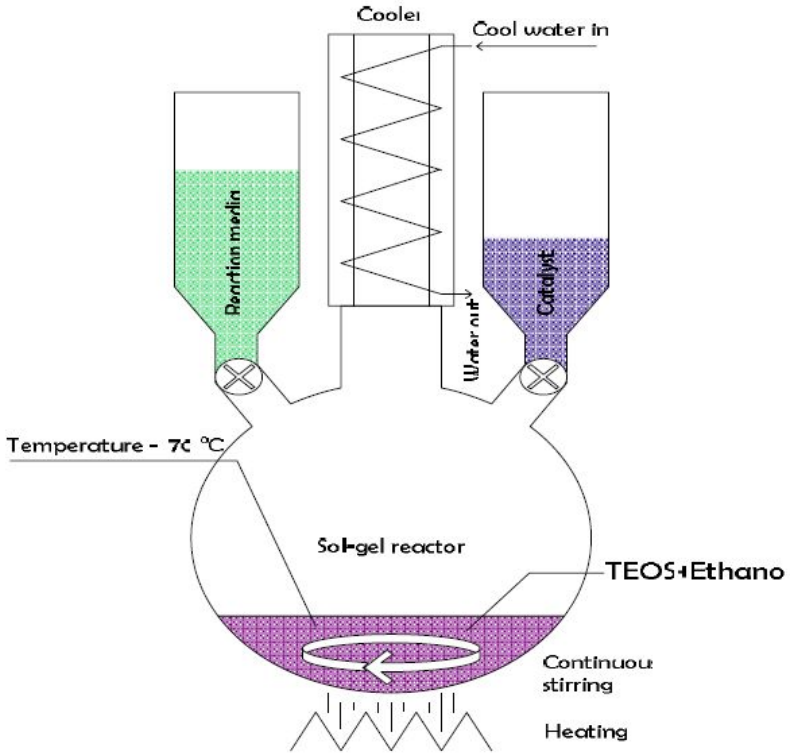

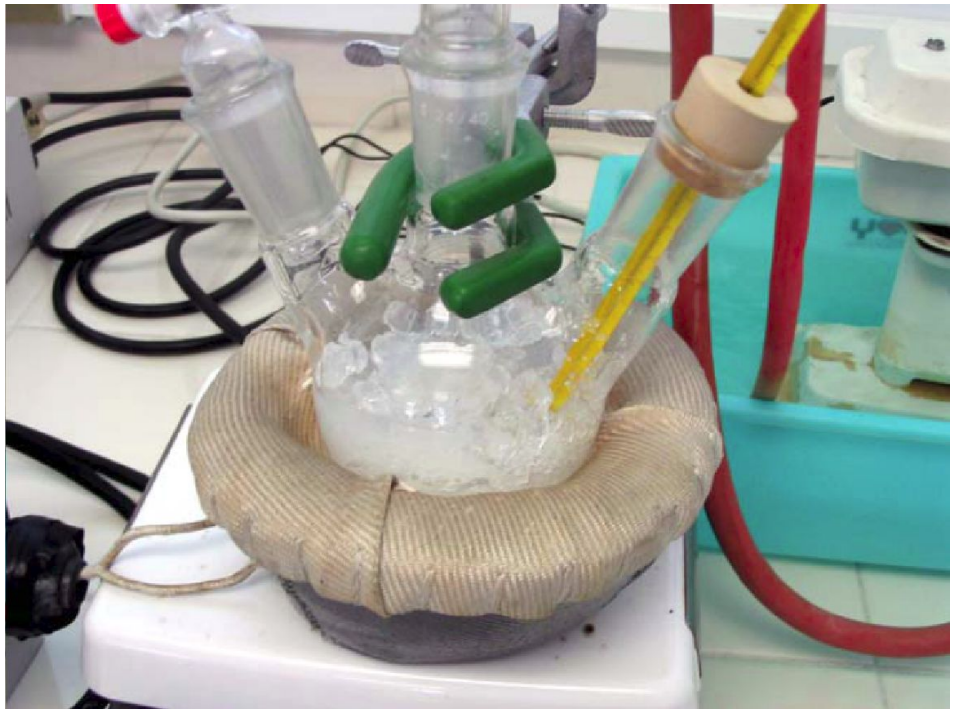

СЭМ снимки нанокристаллического кремнезема, полученного золь-гель методом

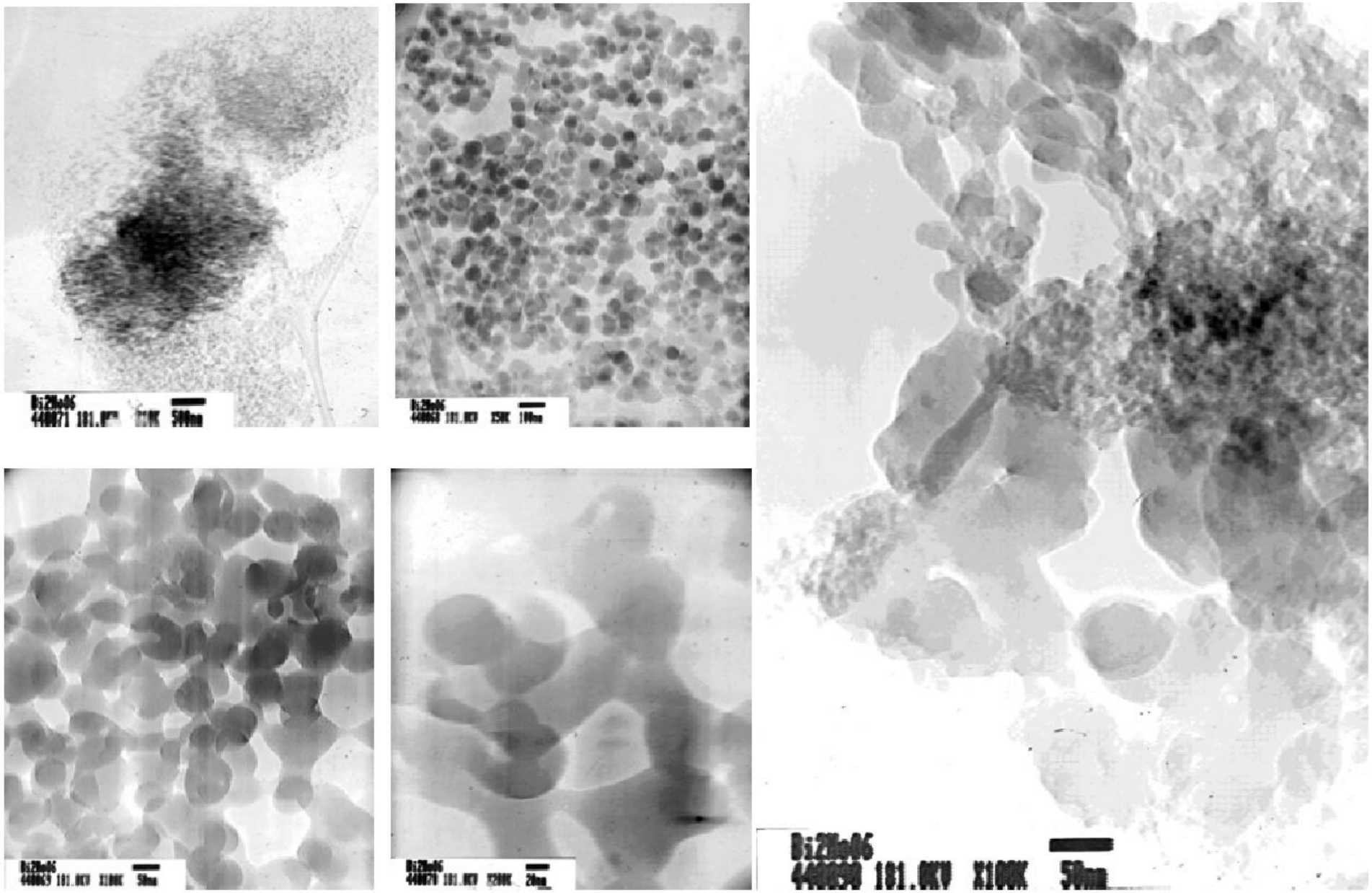

Синтез в нанореакторах

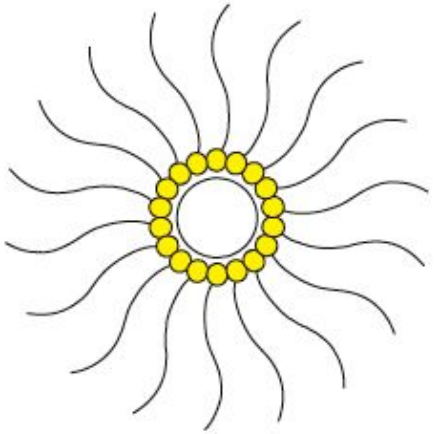

Обращенные мицеллы

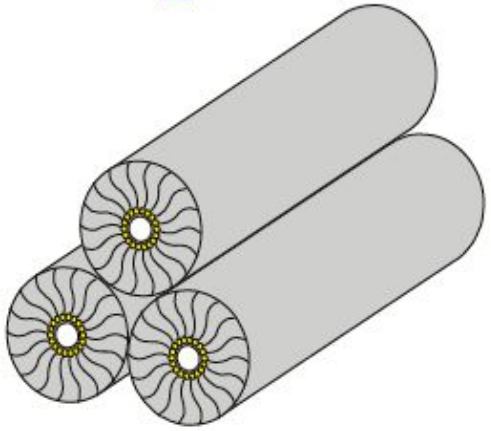

Синтез в жидких кристаллах

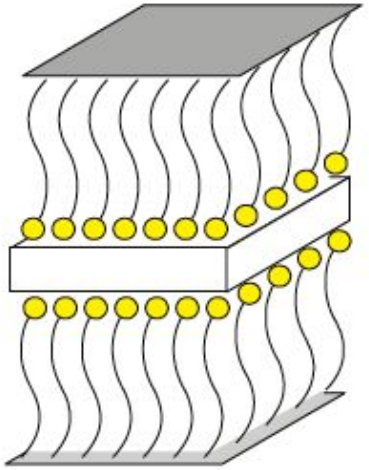

Самособирающиеся слои

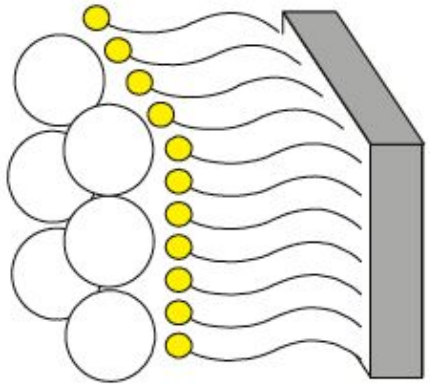

Пленки Лангмюра-Блоджетт

Сублимационная сушка

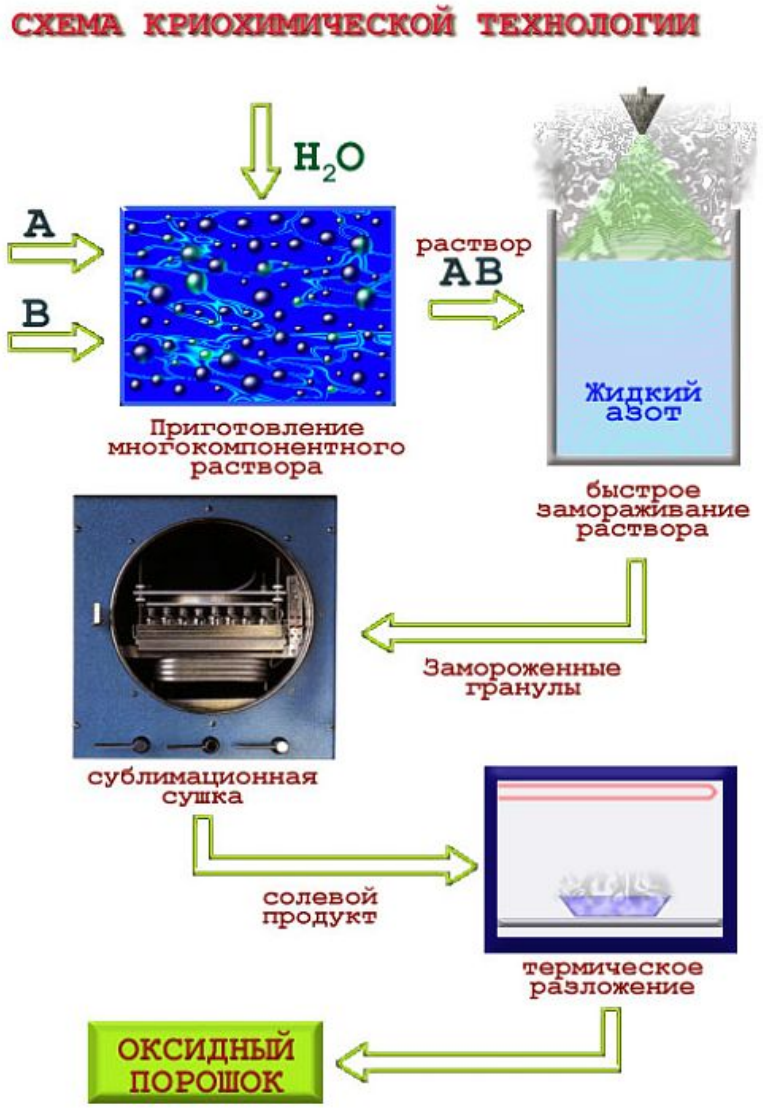

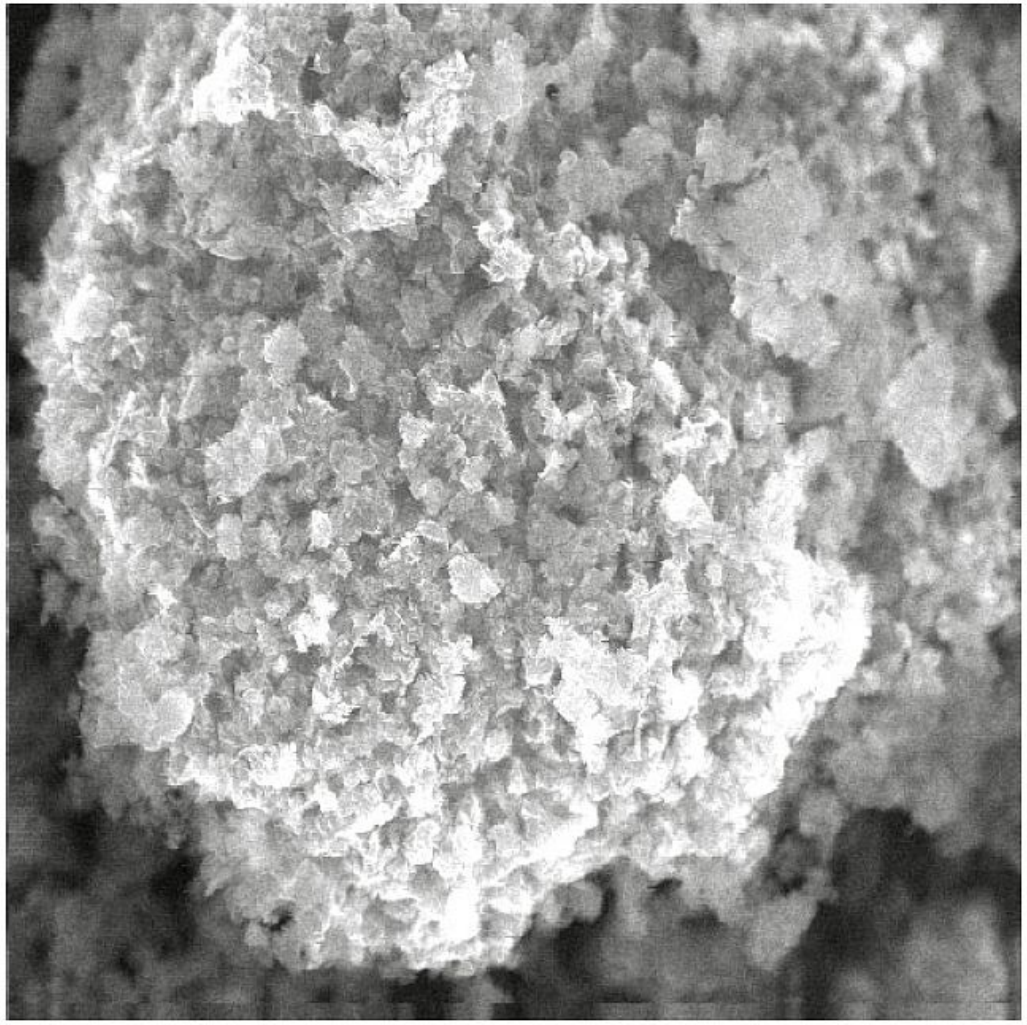

ЭЛЕКТРОВЗРЫВНОЙ МЕТОД ПОЛУЧЕНИЯ НАНОЧАСТИЦ

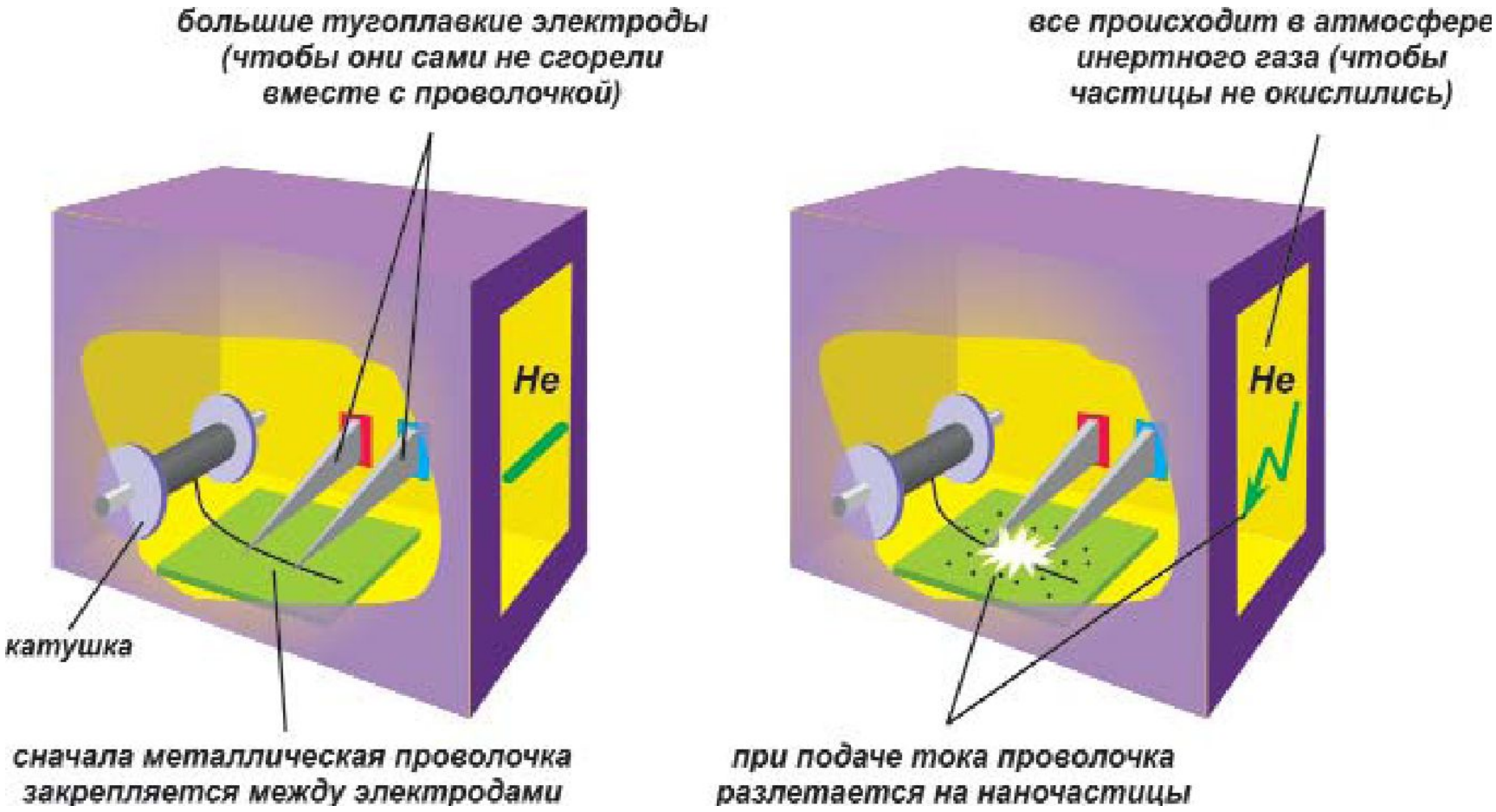

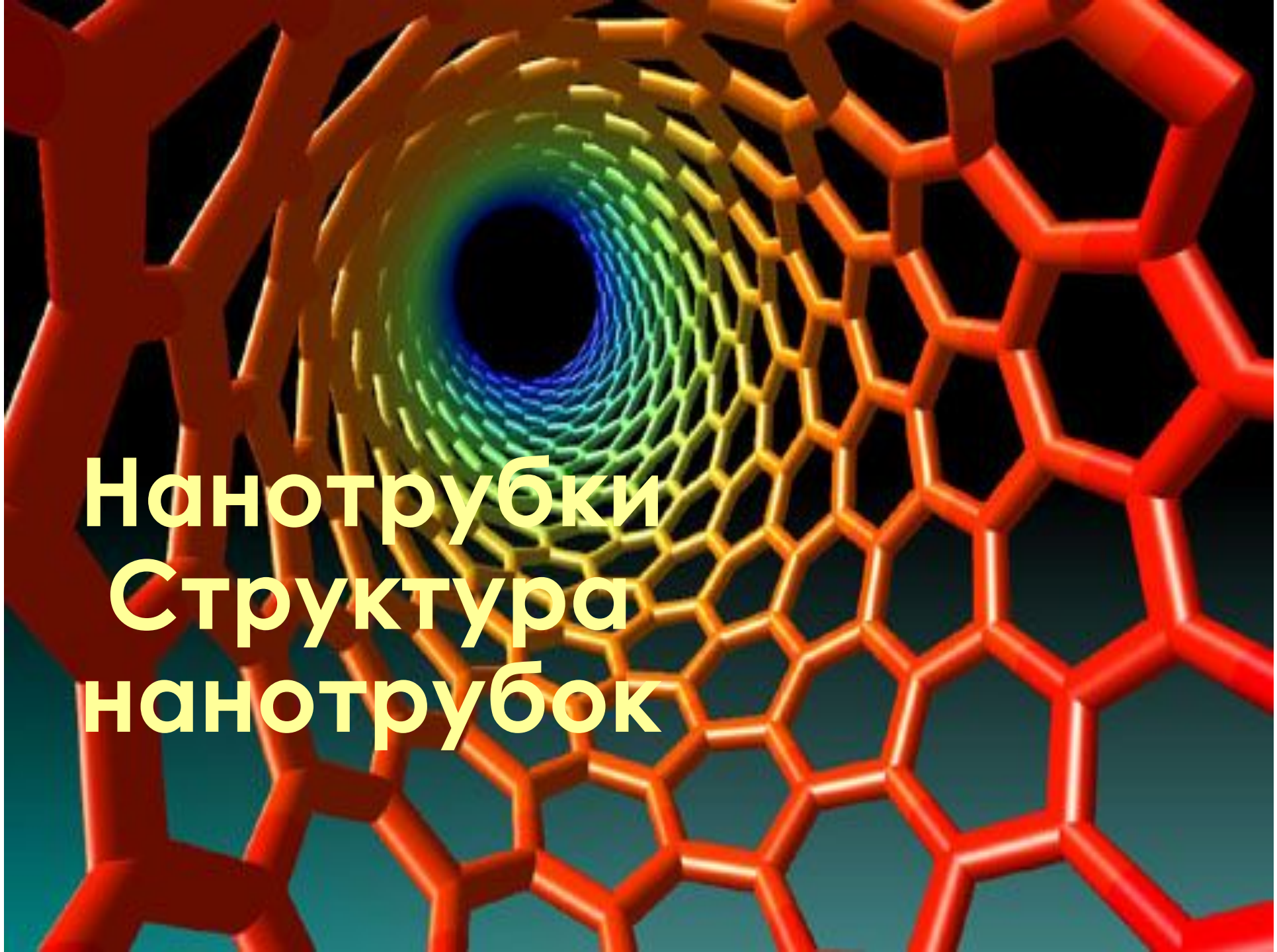

Нанотрубки
Структура нанотрубок

СТРОЕНИЕ ГРАФИТА И АЛМАЗА

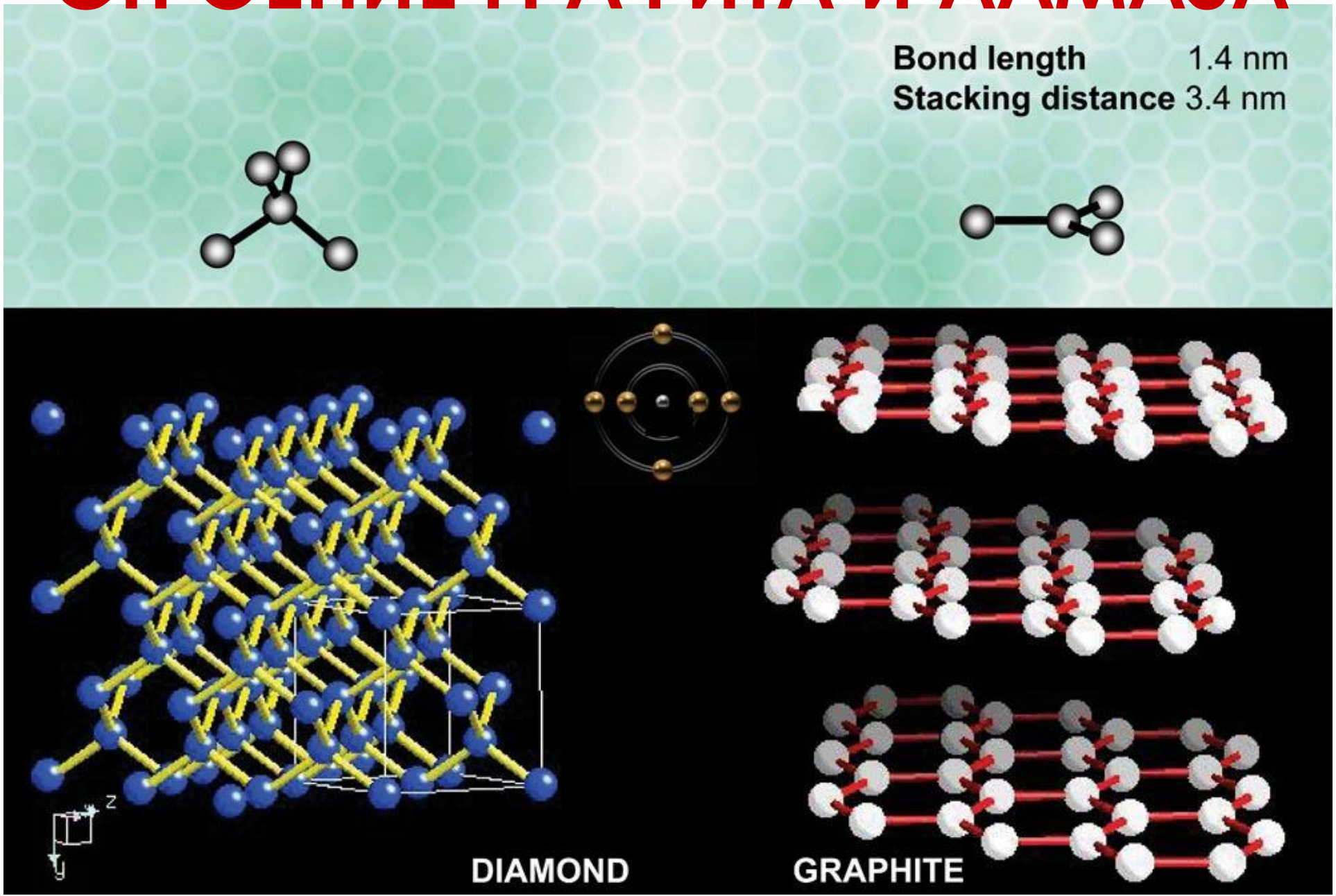
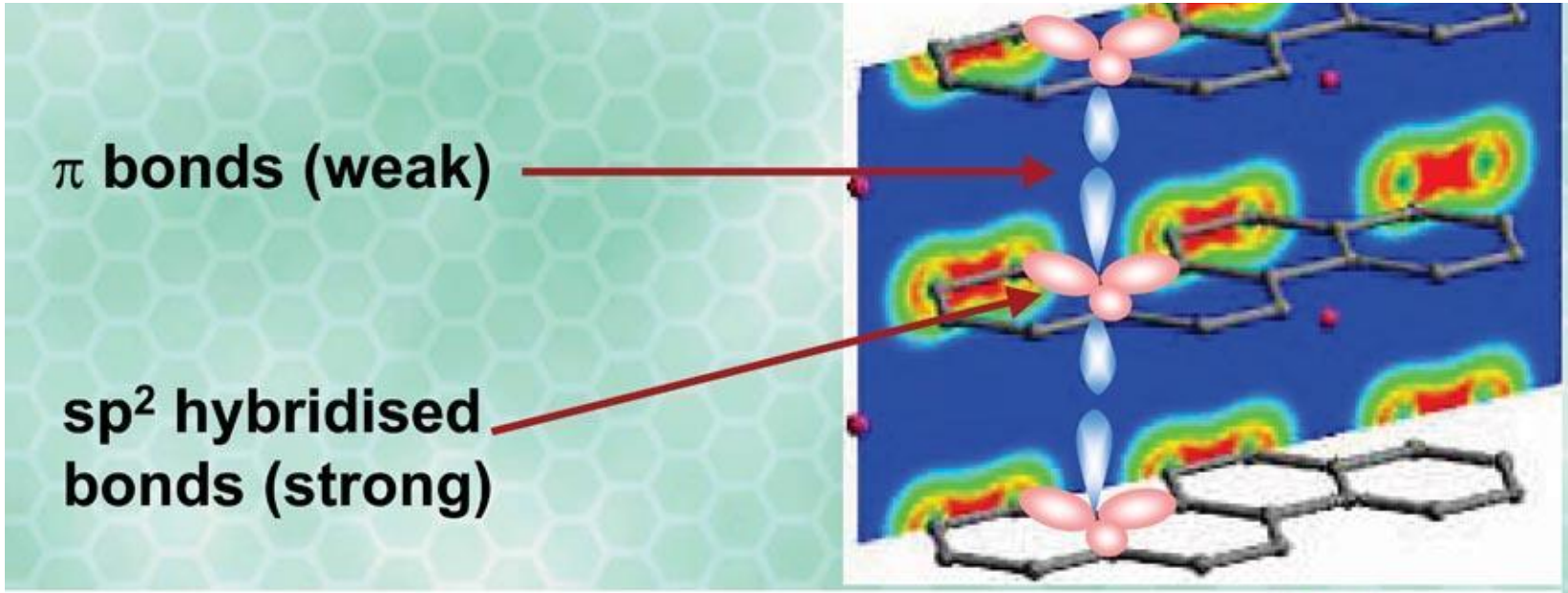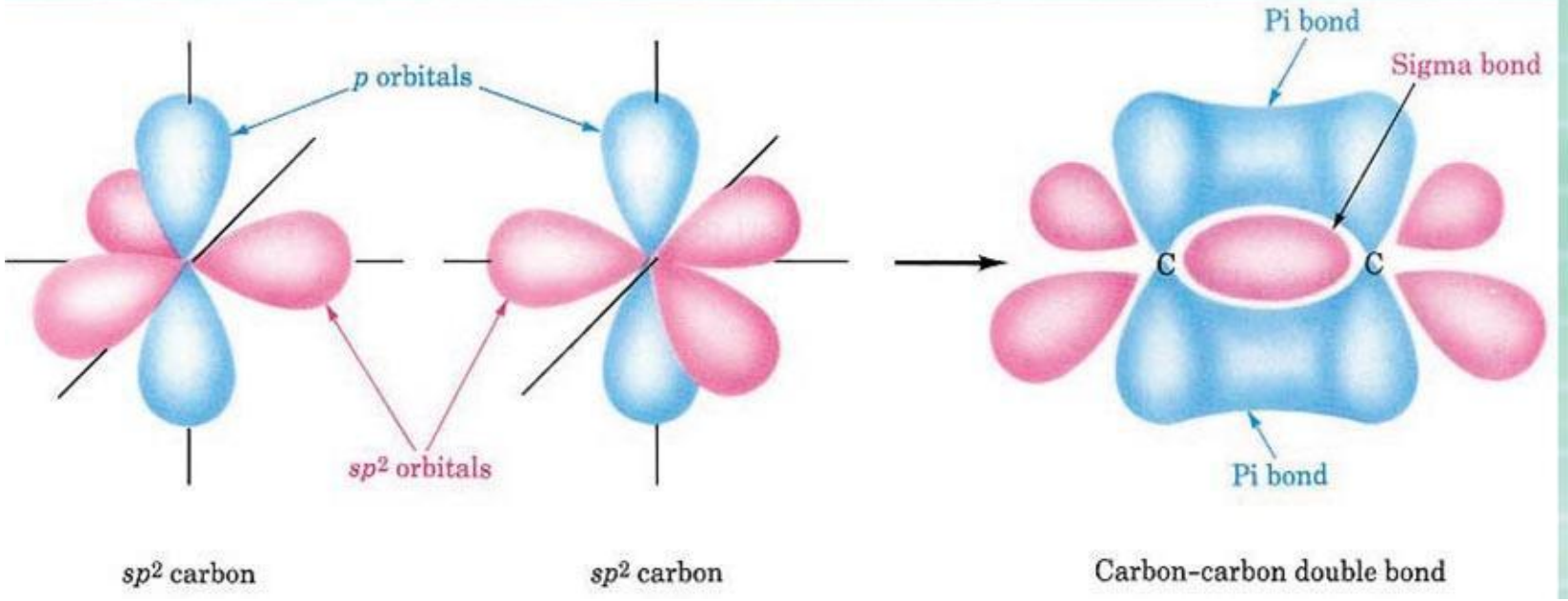
СВЯЗИ И ГИБРИДИЗАЦИЯ