Процесс диффузионной сварки с использованием никелевой прослойки

Диффузионная сварка

Диффузионная сварка **-**

это сварка давлением, осуществляемая за счет взаимной диффузии атомов в тонких поверхностных слоях контактирующих частей

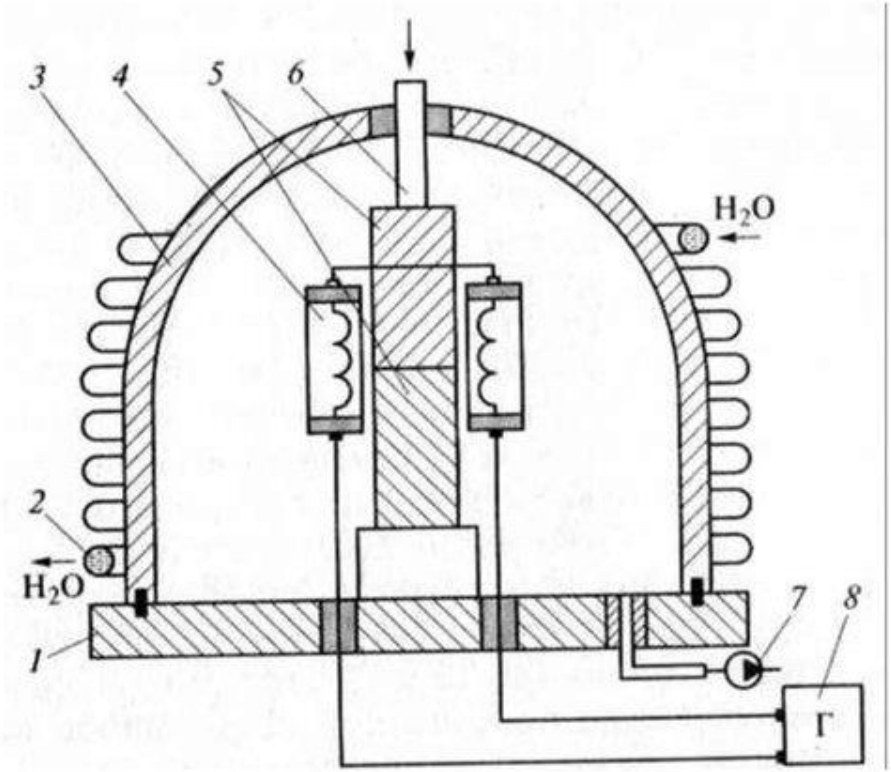

1 **- плита;**
2 **- змеевик для подачи воды;**
3 **- водоохлаждаемая камера;**
4 **- индуктор ТВЧ;**
5 **- заготовки;**
6 **- шток поршня;**
7 **- насос;**
8 **- генератор;**
⟶ - давление поршня

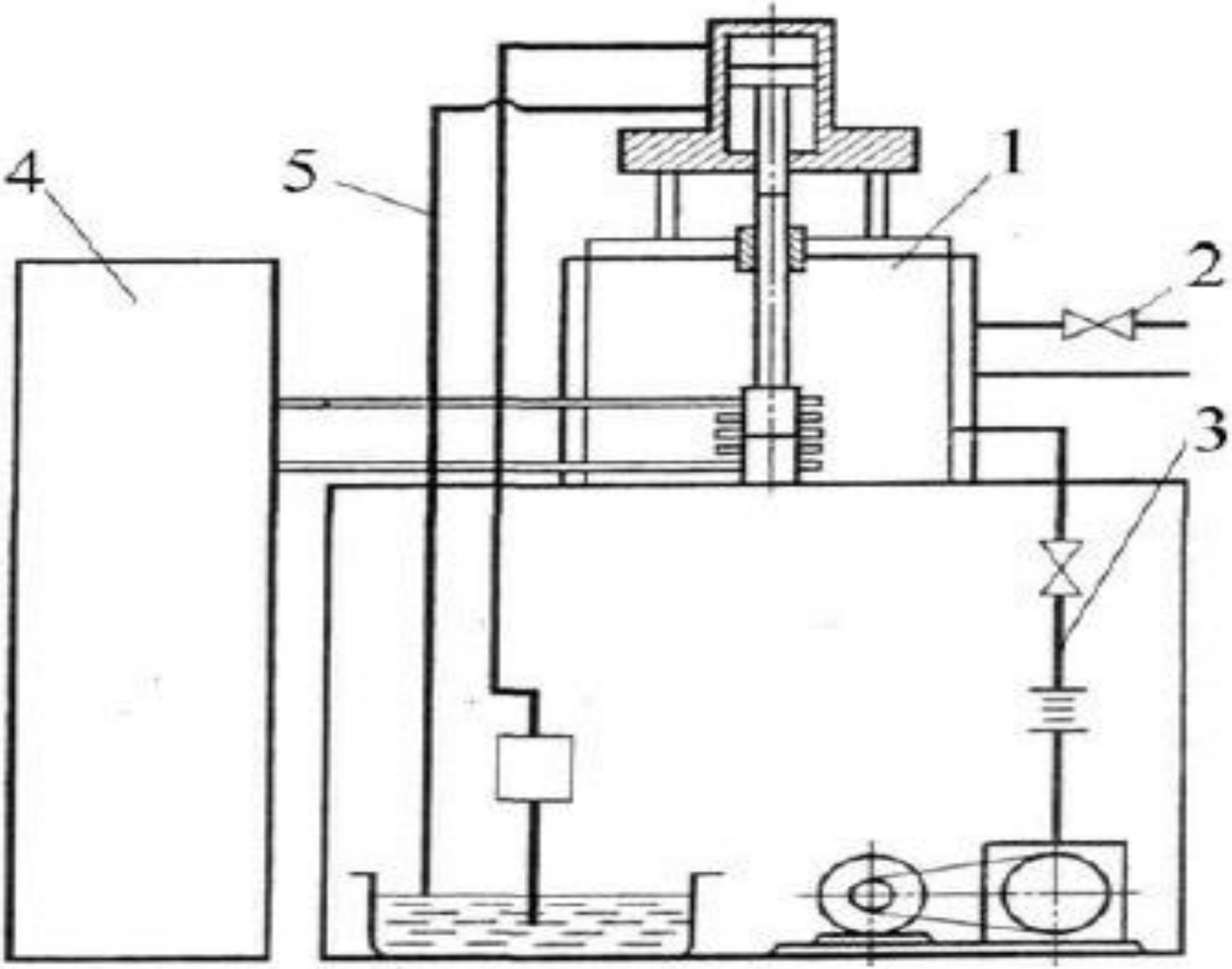
4
5
1
2
3

Технология сварки с использованием никелевой прослойки

- Преимущества данного метода сварки
- - повышение качества стыка;
- - препятствие на пути образования пористости в волокнах металла;
- - захват большей площади заготовок;
- - контактирование с поверхностью сварного элемента;
- - стабилизация температурного режима без разрушения внутреннего слоя.
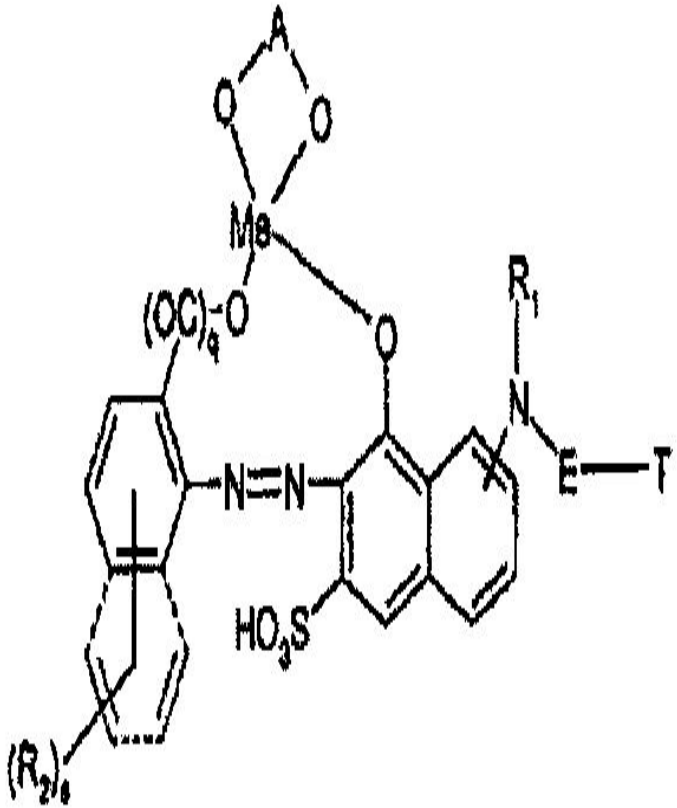
- Поливинилбутиралль - твёрдый продукт взаимодействия поливинилового спирта с масляным альдегидом.