ЗАХВАТЫ ПРИВОДНЫЕ, ВСТРОЕННЫЕ В РАБОЧИЙ ОРГАН МАШИНЫ.

К приводным захватам относятся различные грузозахватные устройства, предназначенные, для определенного вида груза и приводимые в действие от общего или специально установленного на грузоподъемной машине источника силовой энергии.

2 группы захватов.

- сменные захватные устройства электромагниты, грейферы.
- встроенные в рабочий орган машины (ковши, захваты клещевые для лесоматериалов и др.).

Применение приводных захватов обеспечивает внедрение комплексной механизации ПРР и ликвидацию ручного труда стропальщиков и других рабочих.

Грейферы.

устанавливают как сменные грузозахваты на кранах, автопогрузчиках и других погрузчиках с рабочим органом периодического действия.

Многочелюстные грейферы называют полипами.

Вместимость полипов 0,5-2,25м^3

上海起重科技設備有限公司
SHANGHAI QIZHONG CO., LTD.

По механизму закрытия челюстей грейферы разделяют на канатные (одно, двух и четырехканатвые) и моторные (с электрическим, гидравлическим или электрогидравлическим приводами). Объем грейферов колеблется от 0,35 до 2,5 $м^3$, собственный вес от 150 до 2800 кг.

Одноканатные грейферы опускаются на перегружаемый материал с раскрытыми челюстями. При натяжении каната, соединяющего обе челюсти, грейфер закрывается, захватывая груз. Закрытые челюсти замыкаются защелкой.

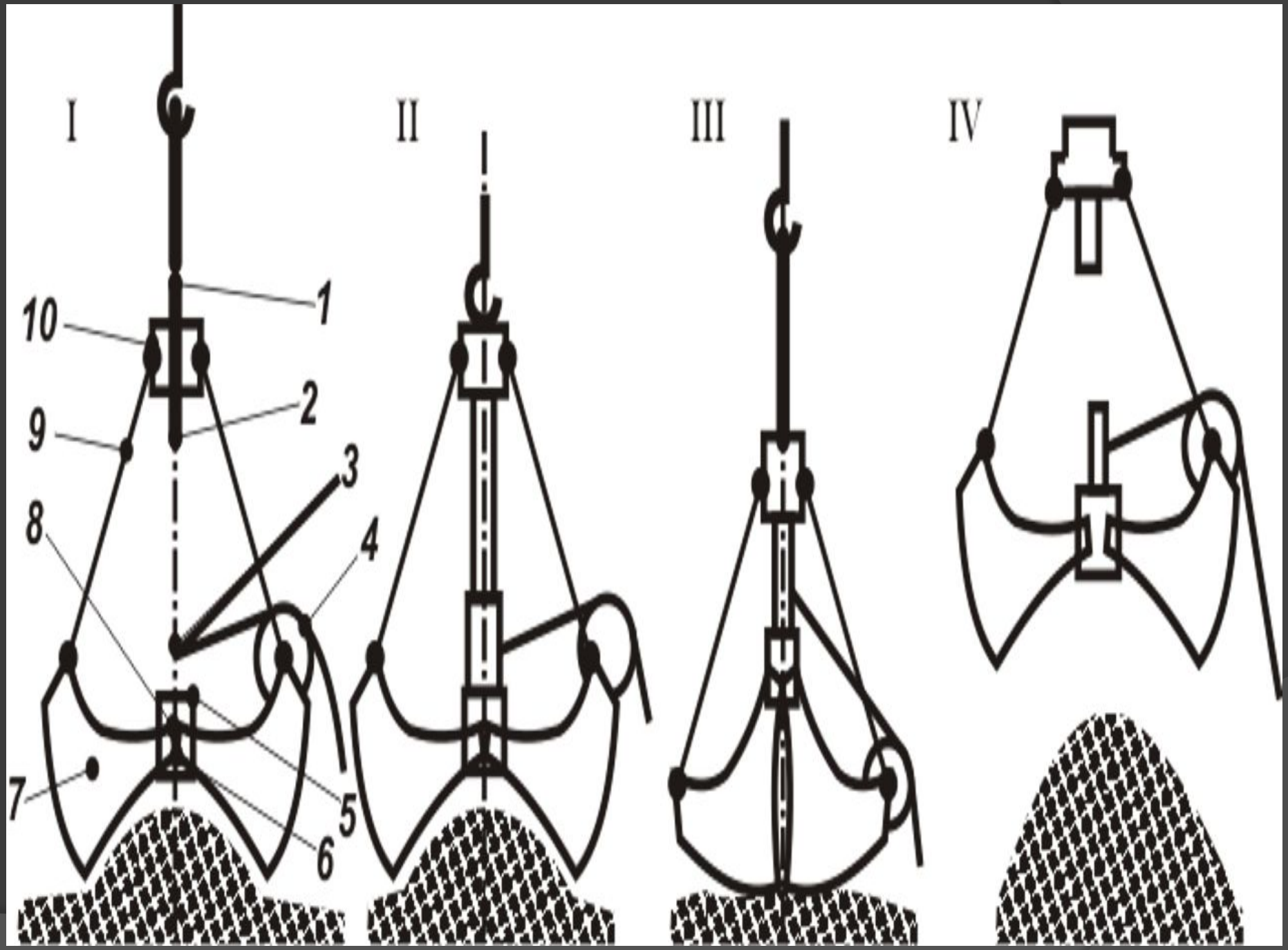
I
II
III
IV
1
2
3
4
5
6
7
8
9
10

Разгружается одноканатный грейфер на определенной высоте при освобождении защелки специальным кольцом, укрепленным на стреле крана.

Открывание и закрывание створок у двух и четырехканатных грейферов производится на любой высоте подъема груза, так как для этой цели на грузоподъемной машине устанавливается специальная лебедка с канатом для раскрывания и зарывания створок.

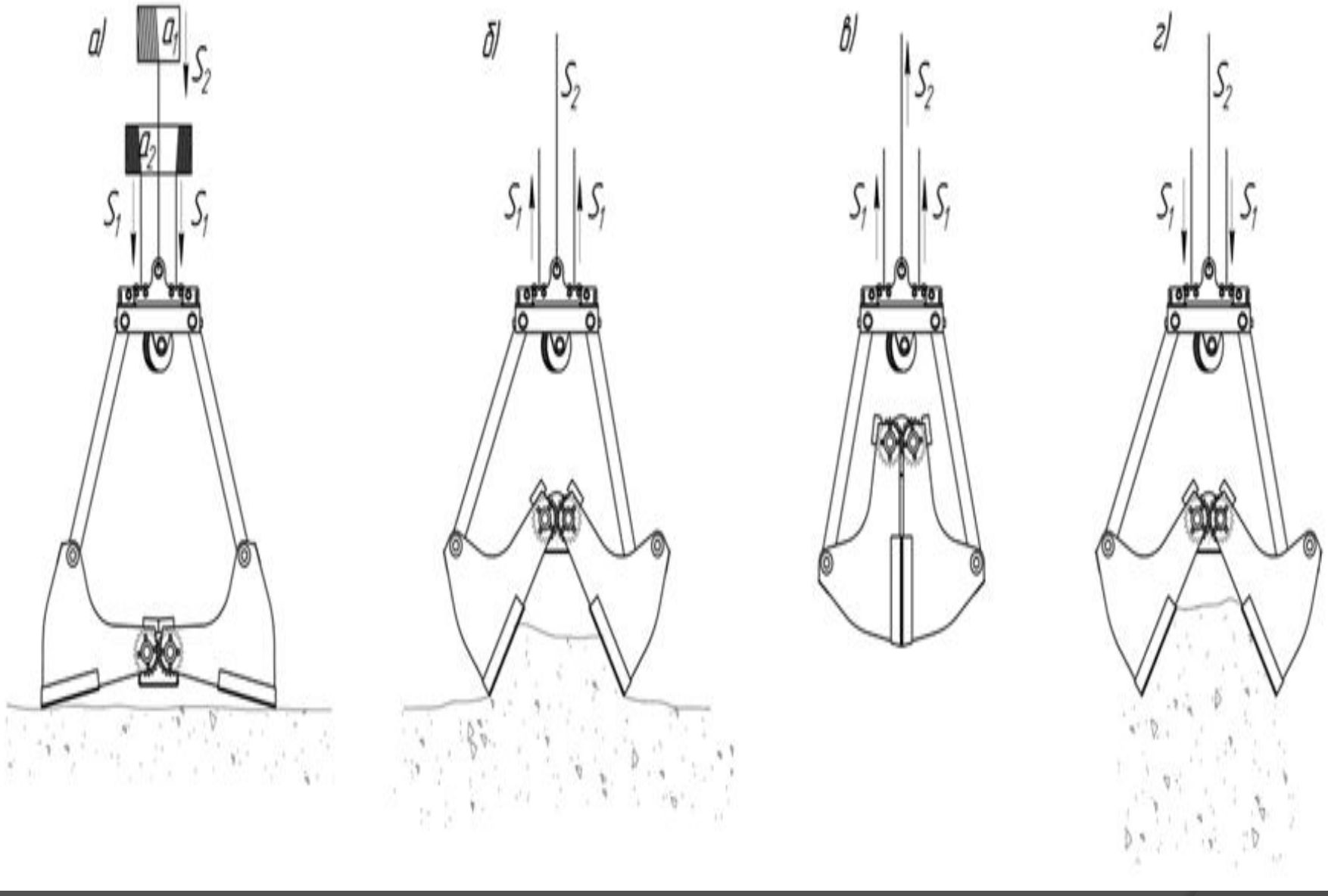
a)
a_1
S_2
a_2
S_1
S_1
б)
S_2
S_1
S_1
в)
S_2
S_1
S_1
г)
S_2
S_1
S_1

В отличие от канатных моторные грейферы для закрывания и открывания челюстей имеют электродвигатель, устанавливаемый либо в головной части грейфера, либо на траверсе. Такие грейферы могут быть подвешены к крюку любого крана. Они позволяют выполнять даже частичную разгрузку материала на любой высоте.

DIMET

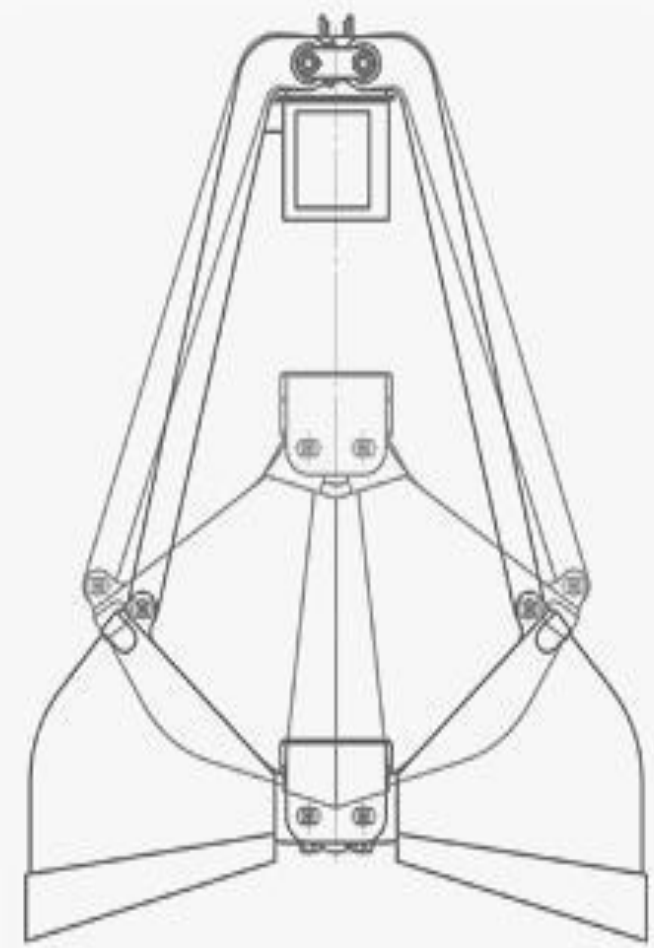

Погрузку выгрузку ферромагнитных грузов (чугунных душек, плит, а также отходов металлообрабатывающей промышленности) наиболее эффективно без участия стропальщиков выполняют с использованием грузоподъемных электромагнитов.

Магниты бывают круглые, прямоугольные, также могут быть скомбинированы с грейферами.

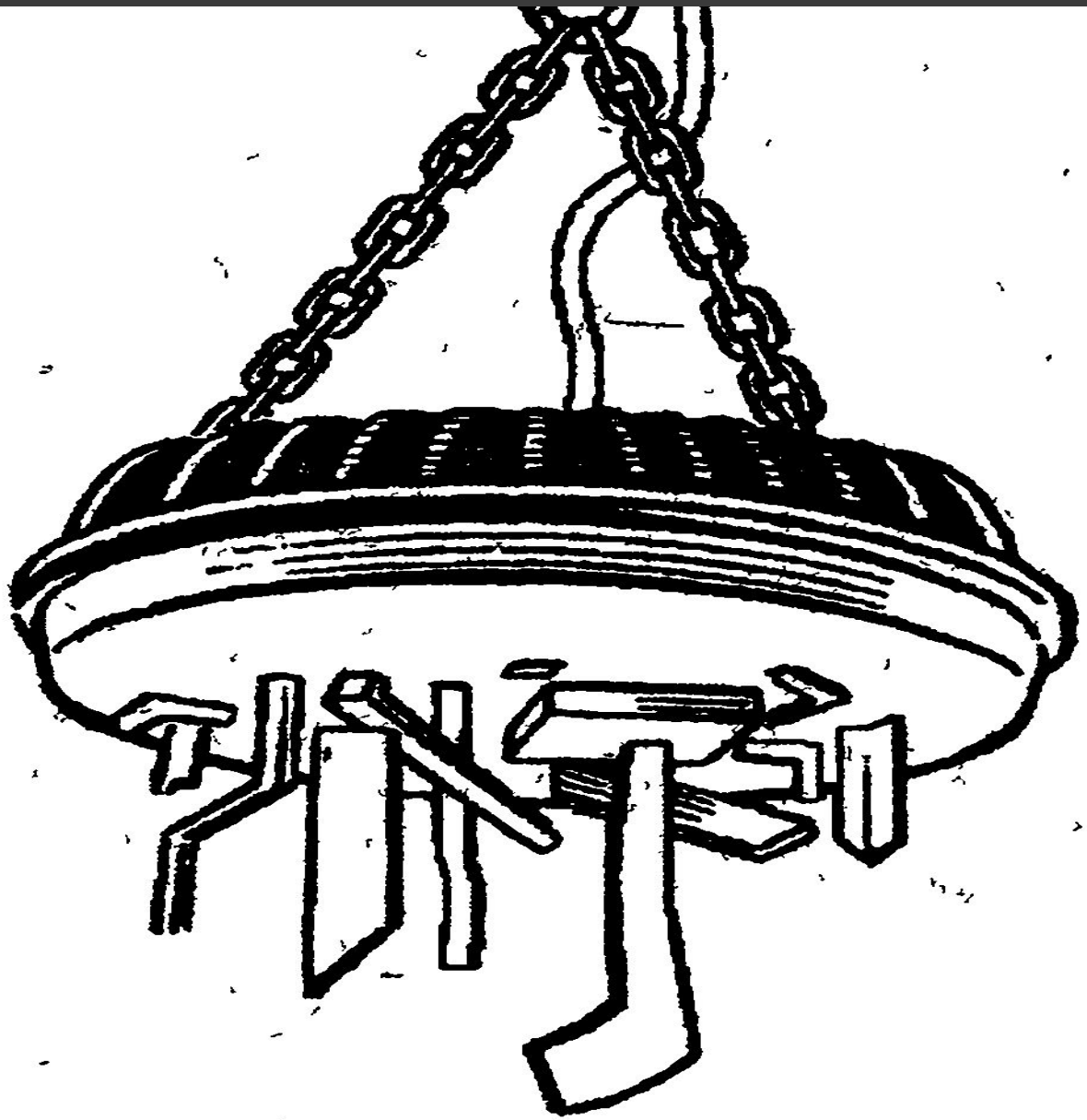

. Грузоподъемный электромагнит круглый

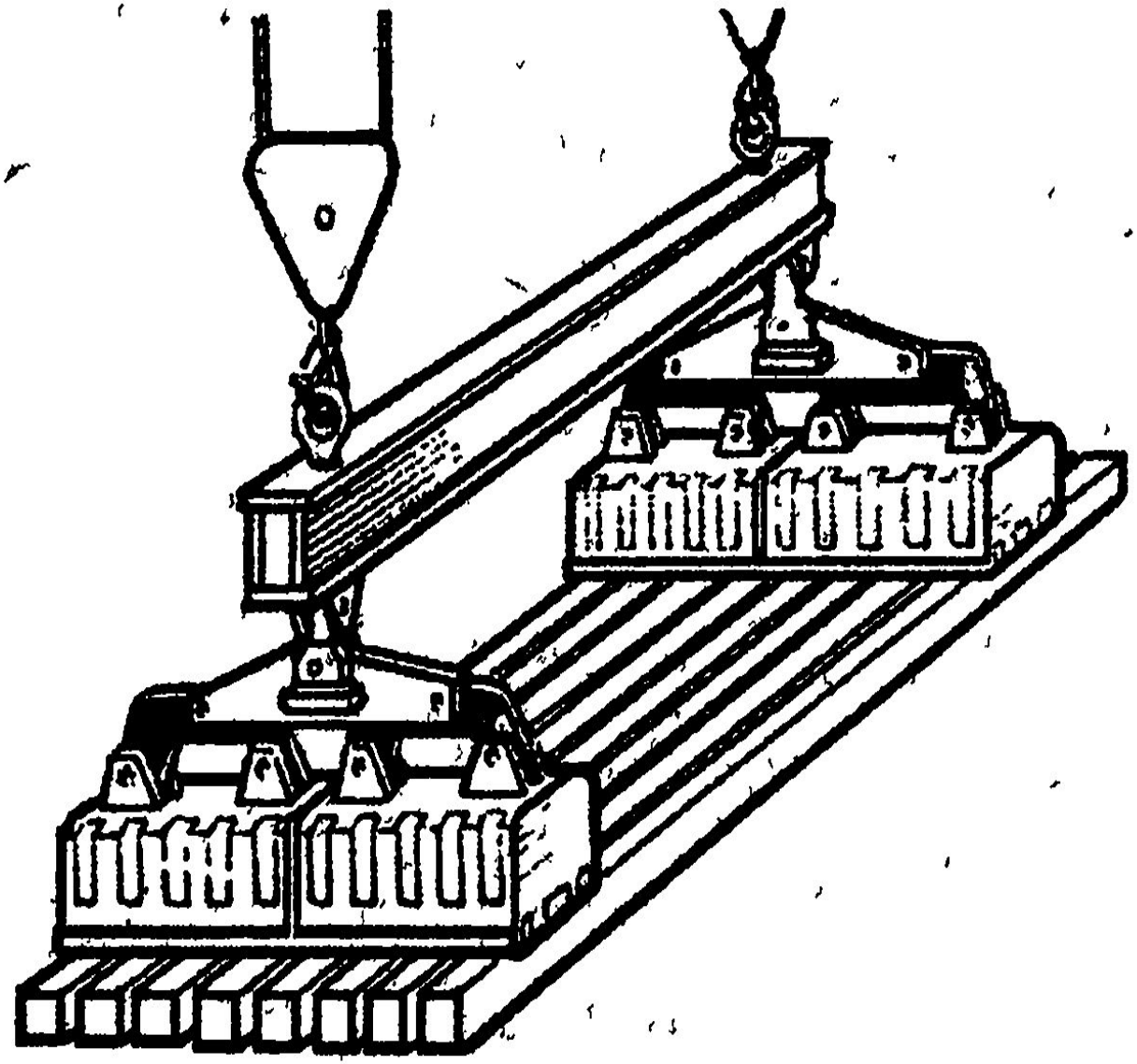

. Прямоугольные электромагниты с общей траверсой

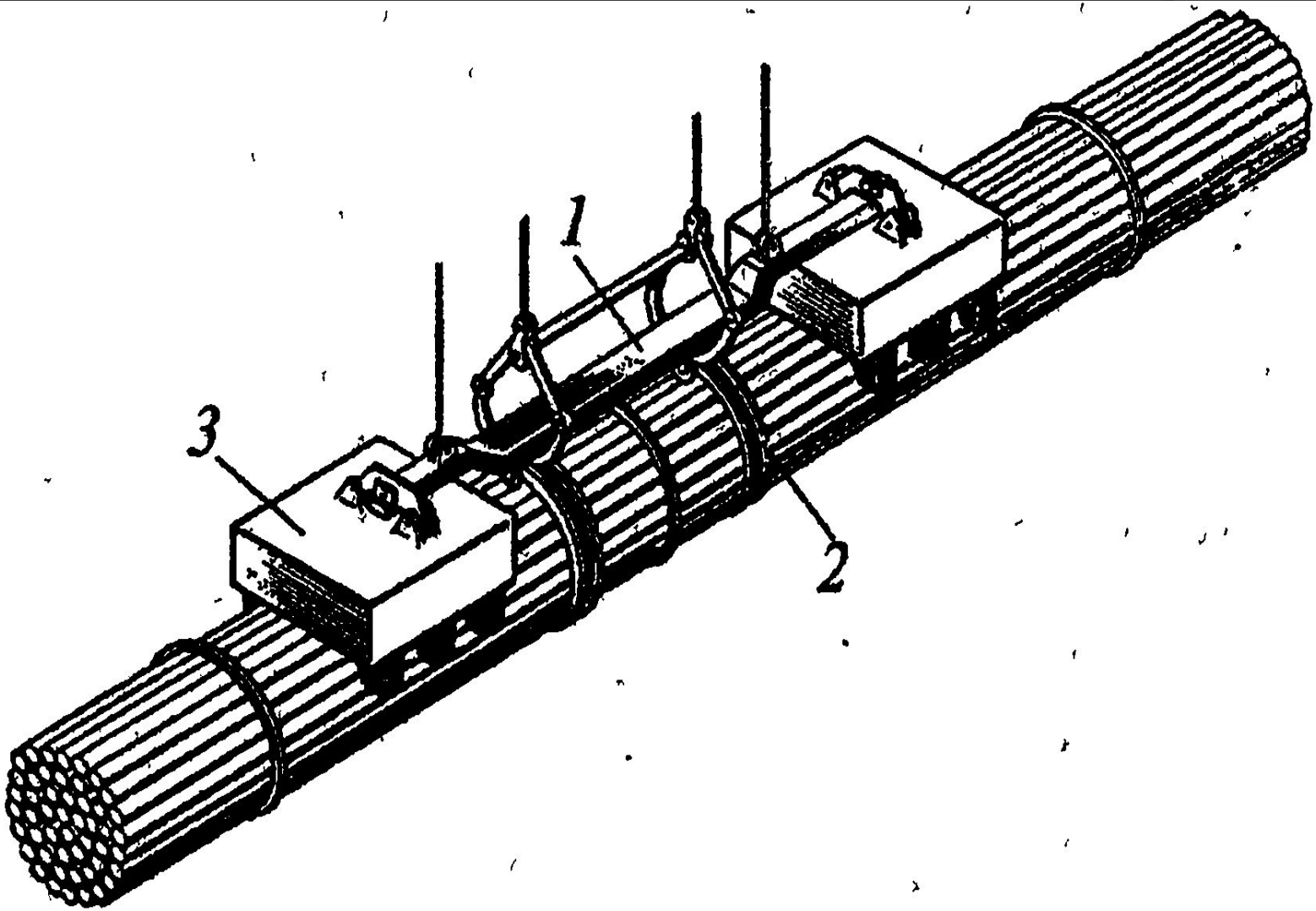

Рис. 10.13. Магнитно-грейферный захват:

1 — траверса; *2* — грейферный захват; *3* — электромагнит

Недостатком грузоподъемных электромагнитов является их значительная собственная масса, которая уменьшает грузоподъемность крана.

Приводные захваты для контейнеров.

Автострпы и спредеры.

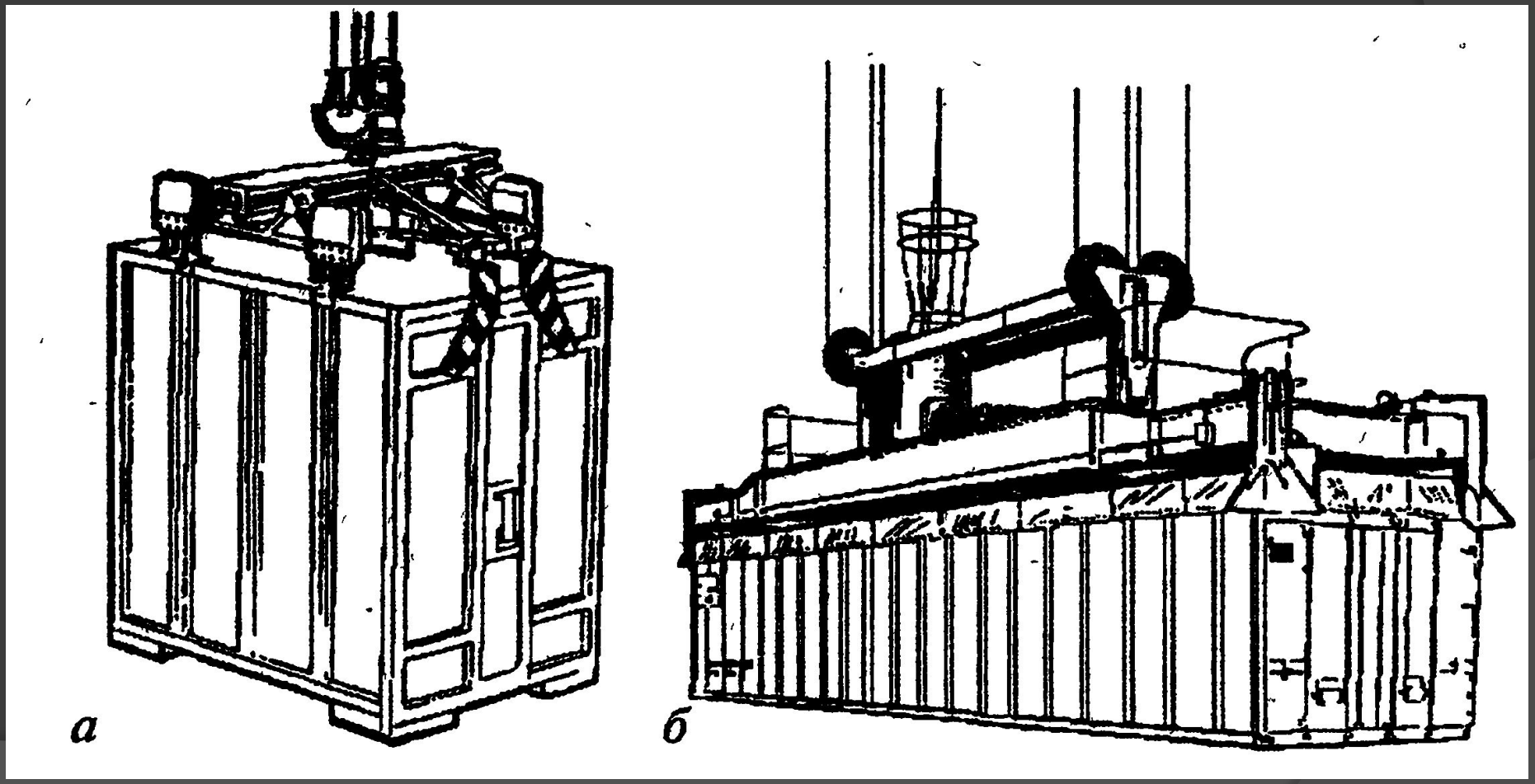

Захваты встроенные в рабочий орган.

Такие захваты монтируются на автопогрузчиках и электропогрузчиках на некоторых экскаваторах и других машинах.

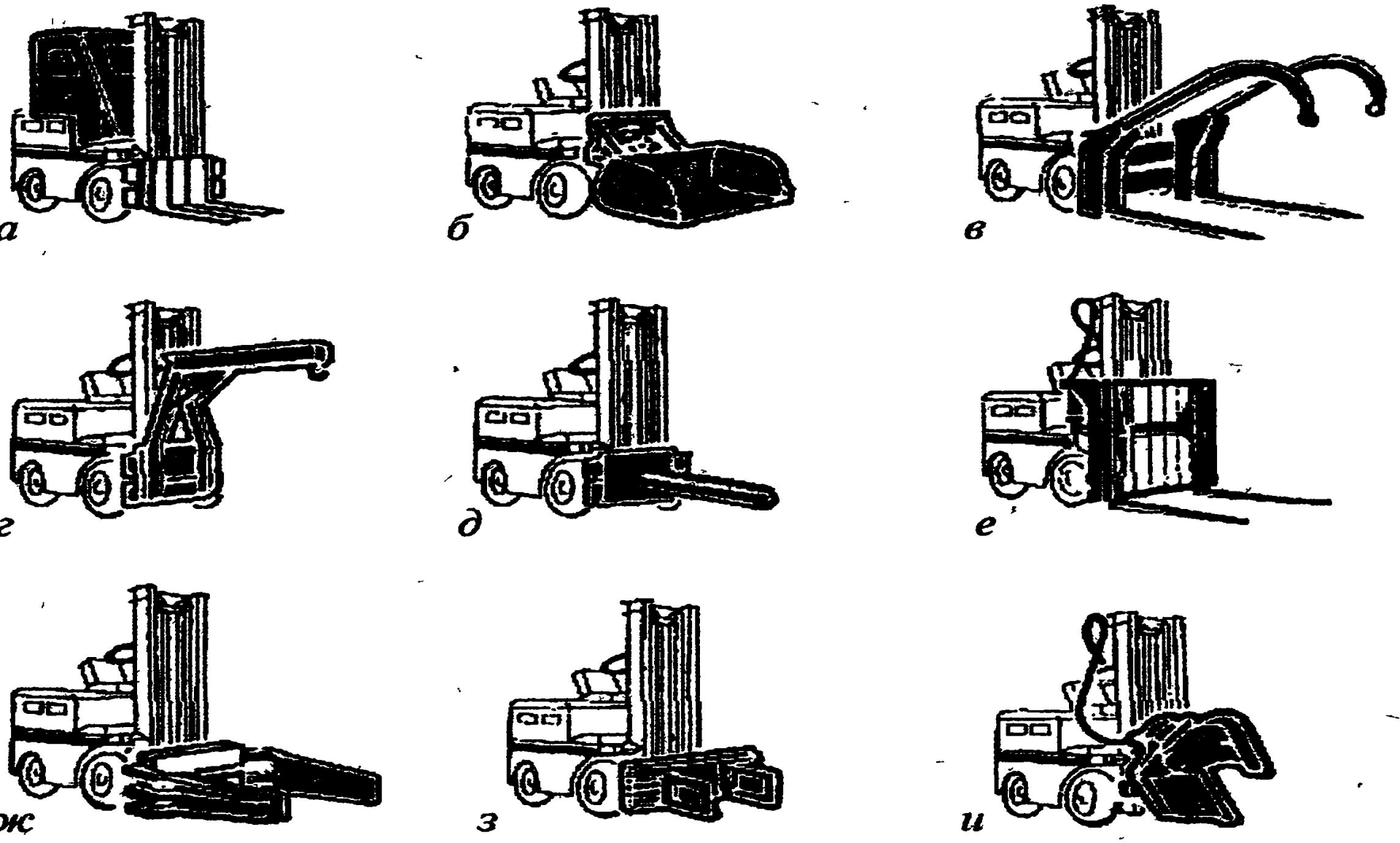

Рис. 10.15. Грузозахватные приспособления авто- и электропогрузчиков:

а — вилы; *б* — ковш; *в* — грейфер для лесоматериалов; *г* — стрела; *д* — четырехрогий захват; *е* — столкиватель; *ж* — боковой захват;