# ЭЛЕКТРОТЕХНИКА

Практические работы

6 класс

# Учебные цели

- Ознакомит учащихся с основами электротехники.
- Привить практические навыки и умения работы с электрическими схемами.
- Привить навыки электромонтажных работ.

# Условные обозначения

| Условные обозначения | Буквенные обозначения | Название элементов схемы |
|---|---|---|
| | | Штырь |
| | | Гнездо |
| | HS | Штепсельная розетка |
| | | Штепсельная вилка |
| | FU | Плавкая вставка |
| | FU | Автоматический выключатель |
| | SA | Одноконтакный выключатель |
| | SA | Двухконтактный выключатель |
| | | Пересечение проводов |
| | | Соединения проводов |
| | EL | Электрическая лампочка |
| Пуск | SB | Кнопочный контакт (разомкнутый) |
| Стоп | SB | Кнопочный контакт (замкнутый) |

| | | |
|---|---|---|
| | $K_1$ | Катушка эл. магнитного реле |
| | | Нагреватель (ТЭН) |
| | $K_{1.1}$ | Контакты эл. реле нормально замкнутые |
| | $K_{1.1}$ | Контакты эл. реле нормально разомкнутые |
| | Тр | Трансформатор |
| | R | Сопротивление (резистор) |
| | VD | Полупроводниковый диод |
| A | | Амперметр |
| | НА | Эл. звонок |

# Практическая работа по сборке электрической схемы с использованием электромагнита (электромагнитного реле)

# Используемая электроарматура

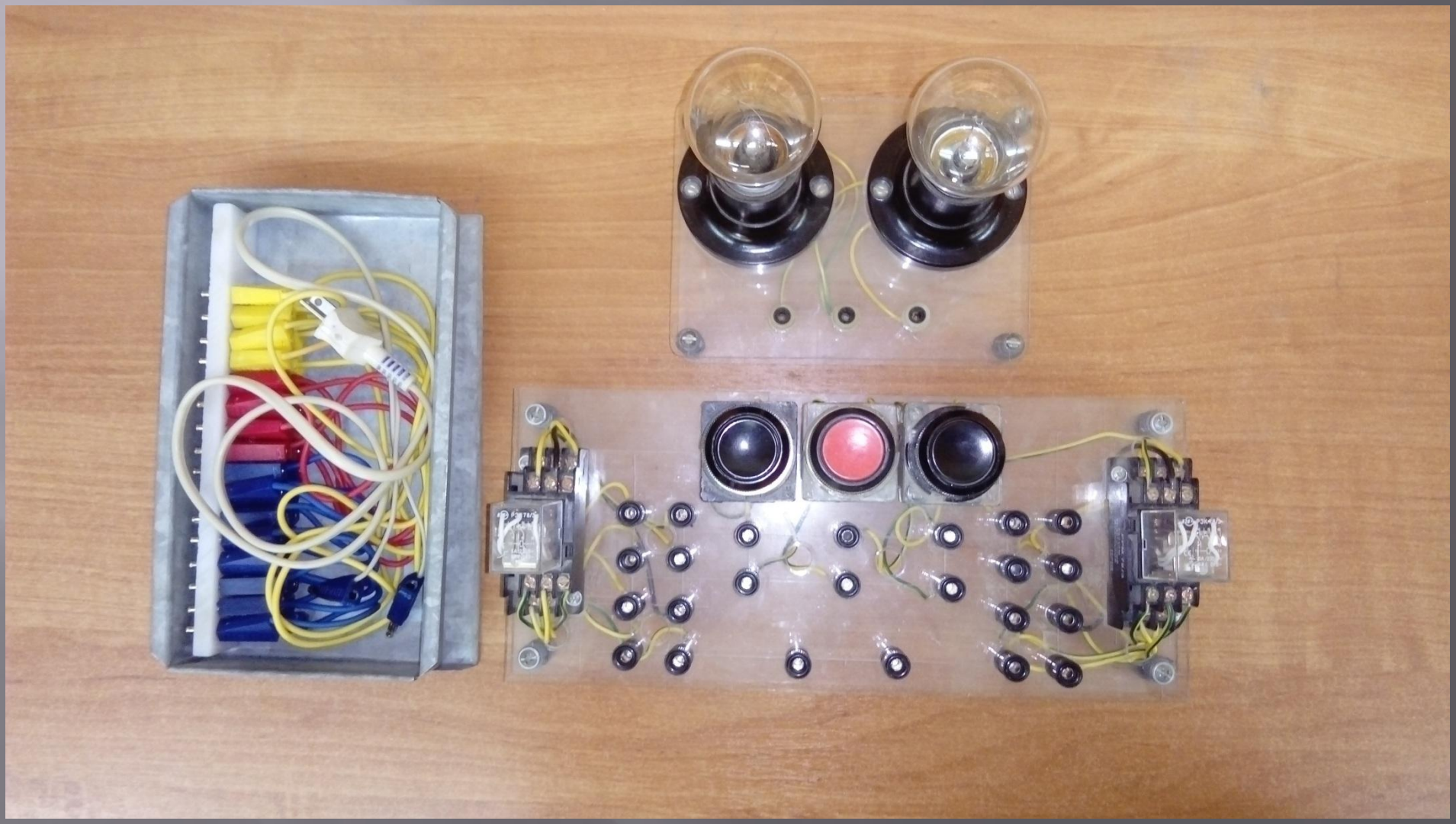

# Электрическая схема и монтажная панель пускового устройства с «памятью»

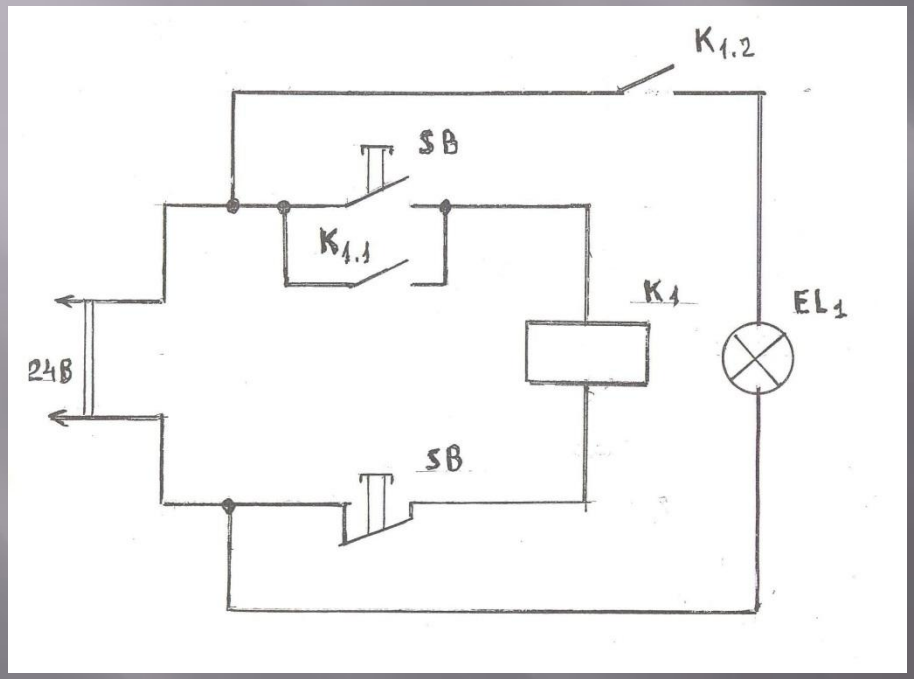


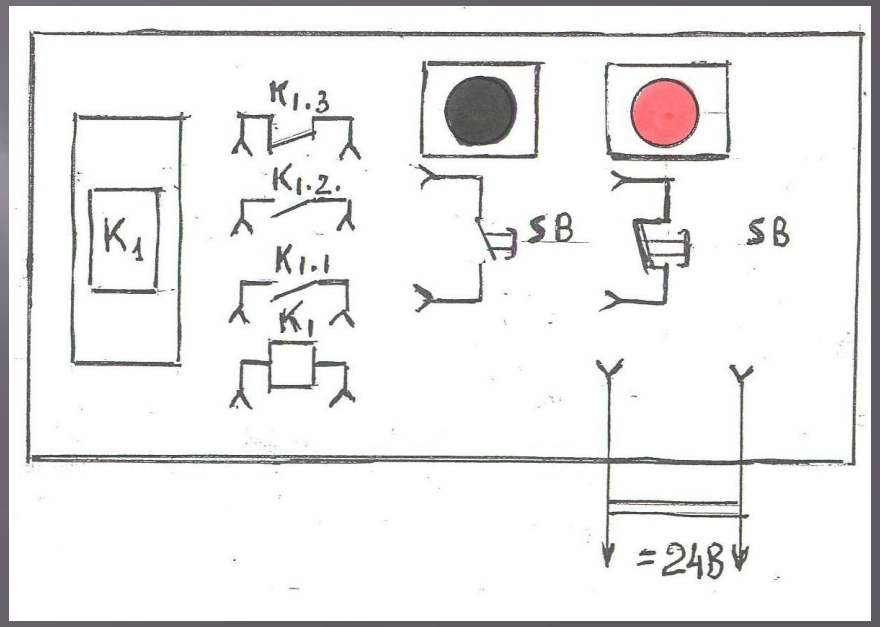

# Электрическая схема и монтажная панель пускового устройства с «реверсом»

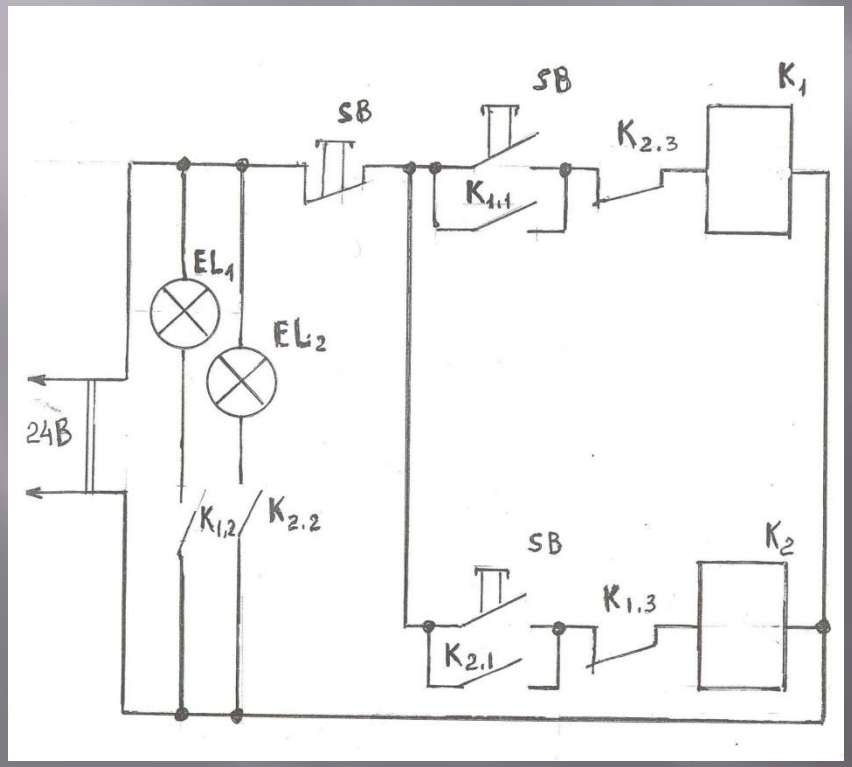


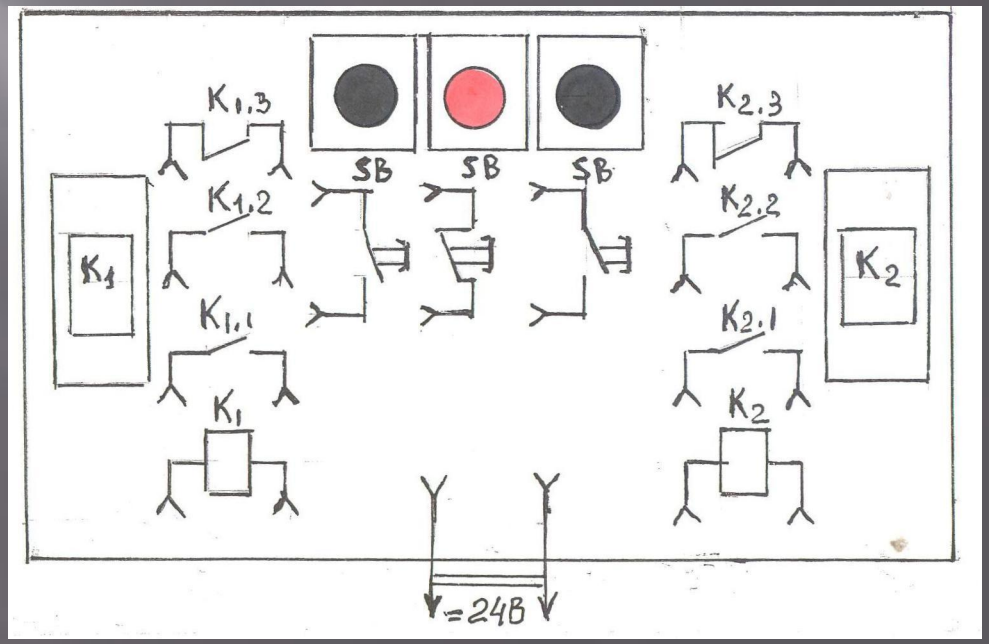

# Используемая литература


- Ушаков М.А. "Раздаточные материалы по технологии (электротехника). 5-9 классы"
- А.А. Усольцев ОБЩАЯ ЭЛЕКТРОТЕХНИКА Учеб
- Кузнецов М.И. 'Основы электротехники' - Москва: Высшая школа, 1970 - с.368ное пособие