Безмасляные компрессоры WisAir

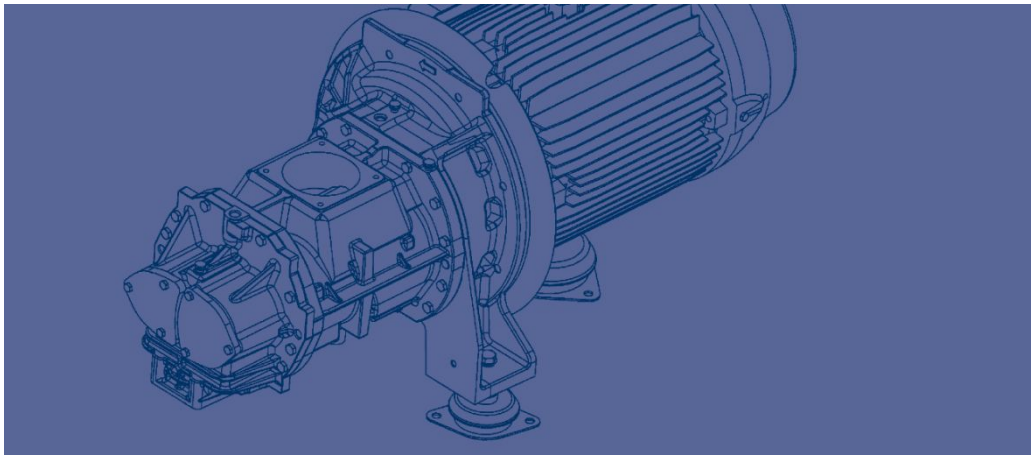

Компрессоры WIS 20-75

ALUP Kompressoren

Компрессоры WisAir

Driven by technology – Designed by experience

- **Wis 20V – 40V**
  - Элемент WIS77
  - Воздушное / водяное охлаждение
  - Только частотный привод
  - Графический контроллер

- **Wis 20V – 40V**
  - Элемент WIS106
  - Воздушное / водяное охлаждение
  - Частотный / постоянный привод
  - Графический контроллер

Компрессоры WisAir

Driven by technology – Designed by experience

Винтовой элемент

Высококачественный корпус из алюминиевой бронзы – нет риска коррозии элемента

Отсутствие масла и смазки в винтовом элементе – 100% безмасляный воздух

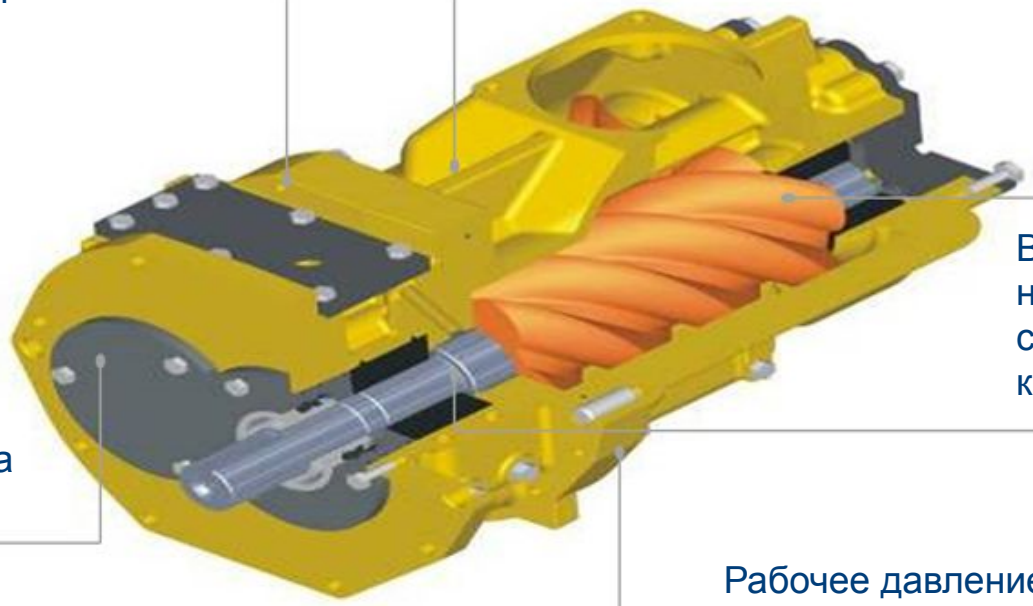

Валы из нержавеющей стали – нет риска коррозии

Гидродинамические подшипники – нет риска загрязнения воздуха

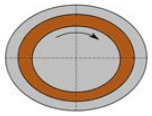

Рабочее давление до 13 бар – широкий диапазон применения

Компрессоры WisAir

Driven by technology – Designed by experience

Встроенный рефрижераторный осушитель

- Экологичный хладагент:
  - R134 A – 15-30 кВт
  - R410 A – 30-55 кВт
- Низкое электропотребление
- Низкое падение давления
- Малая занимаемая площадь
- Простота обслуживания (байпас осушителя)

Компрессоры WisAir

Driven by technology – Designed by experience

Мотор & Электрика

- Мотор: SIEMENS
- Премиум класс эффективности IE3
- Электрика: SIEMENS
- Инвертор: SIEMENS MicroMaster

Компрессоры WisAir

Современный графический контроллер

- Точное следование заданному уровню давления
- Подключение к сети ECO6i
- Широкий набор индикаторов
- Улучшенная визуализация – HD дисплей 3,5 дюйма
- Графическое отображение сервисного плана

Компрессоры WisAir

ALUP Kompressoren

Driven by technology – Designed by experience

- **Водяное охлаждение**
  - Пластинчатый теплообменник из нержавеющей стали 316
  - Мин/макс температура охлаждающей воды: +2/+40°C

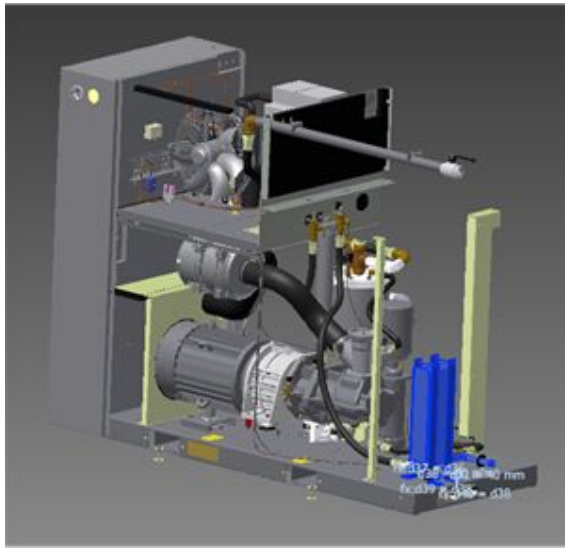

- **Воздушное охлаждение**
  - Воздушный пластинчатый радиатор (нержавеющая сталь 316)
  - Макс. температура: +40C°

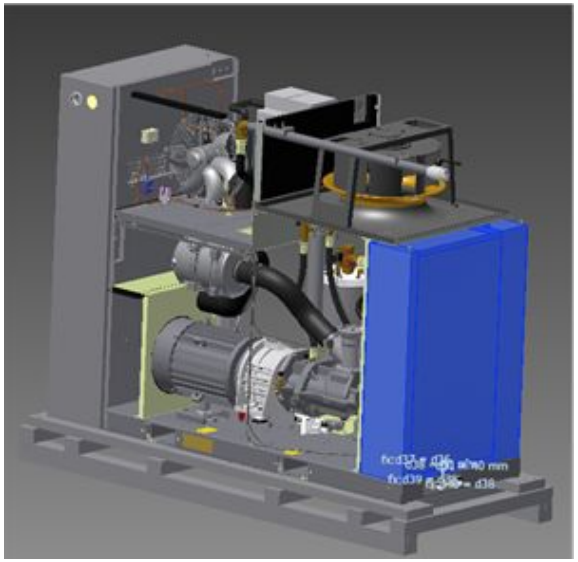

Компрессоры WisAir

Компрессоры с воздушным охлаждением:

- Воздушный пластинчатый радиатор
- Максимальная внешняя температура: +40C°
- Центробежный вентилятор

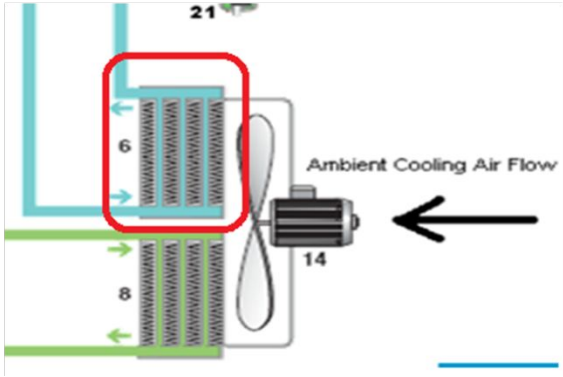

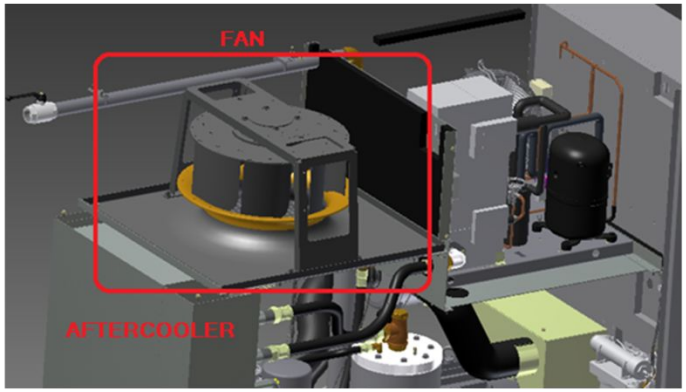

Компрессоры WisAir

Driven by technology – Designed by experience

Улучшения в конструкции компрессора

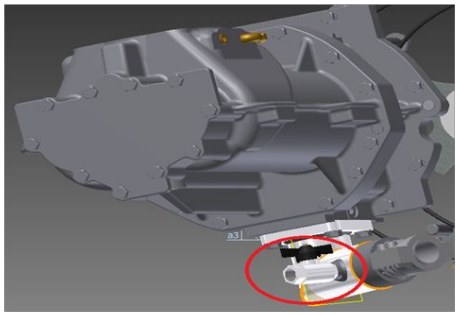

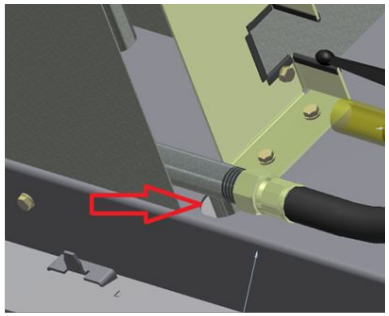

Дренаж винтового элемента и ражиатора

Новый, более надежный воздушный регулятор

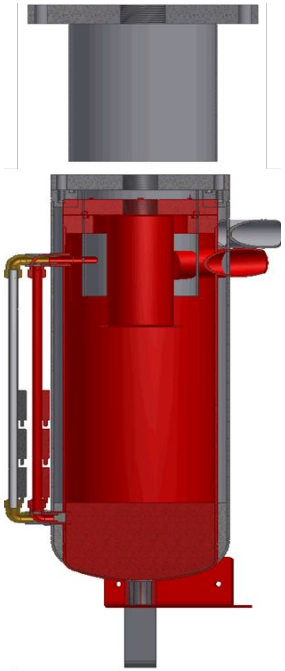

Увеличенный объем водосепаратора и его крышки на WIS 20-40V

Компрессоры WisAir

Driven by technology – Designed by experience

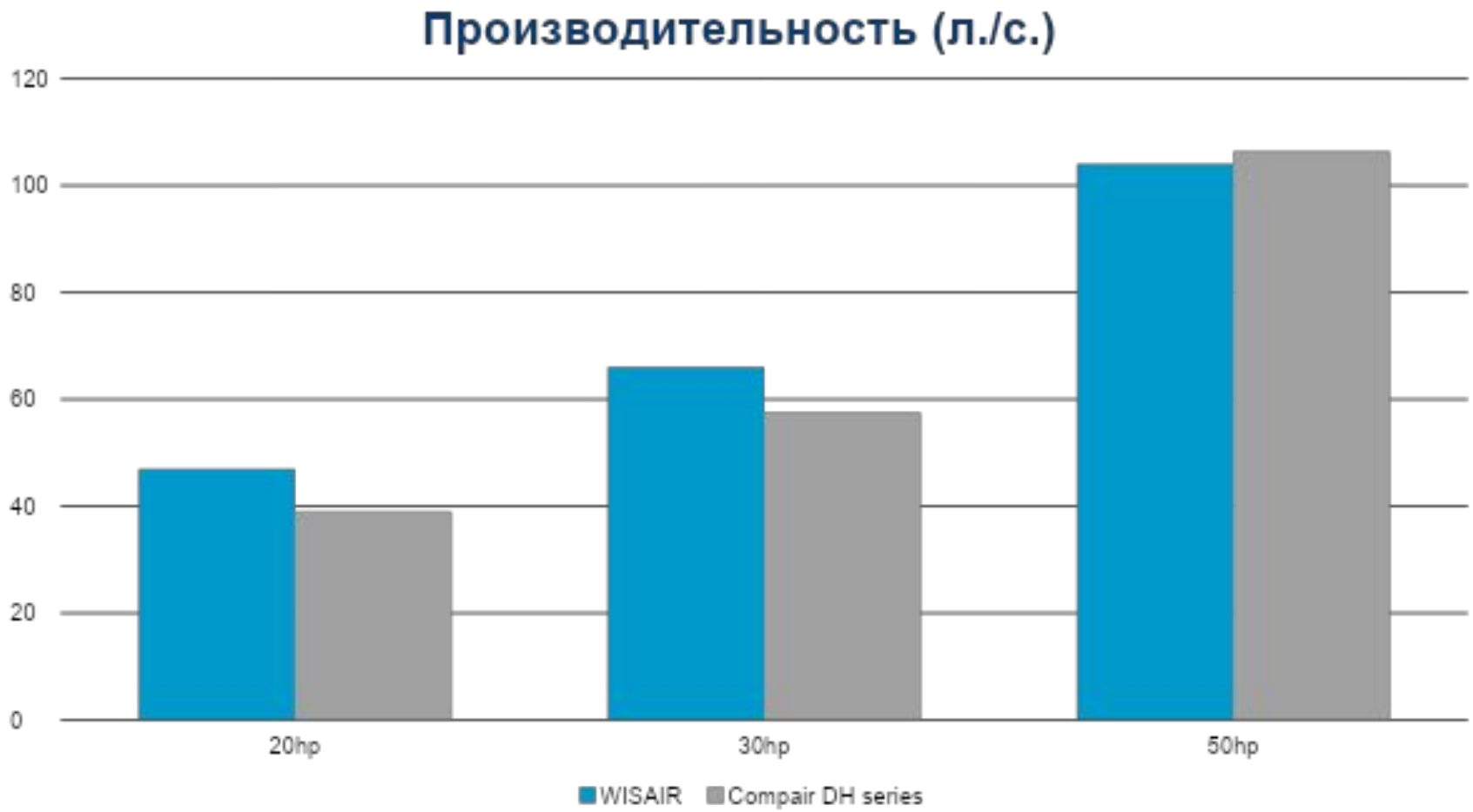

Care. Trust. Efficiency.

Компрессоры WisAir

Driven by technology – Designed by experience

- Сжатие в одну ступень
- Низкая температура сжатия
- Практически изотермальное сжатие
  - лучше SER в сравнение с винтовыми машинами
  - лучше SER в сравнение в двухступенчатым сжатием

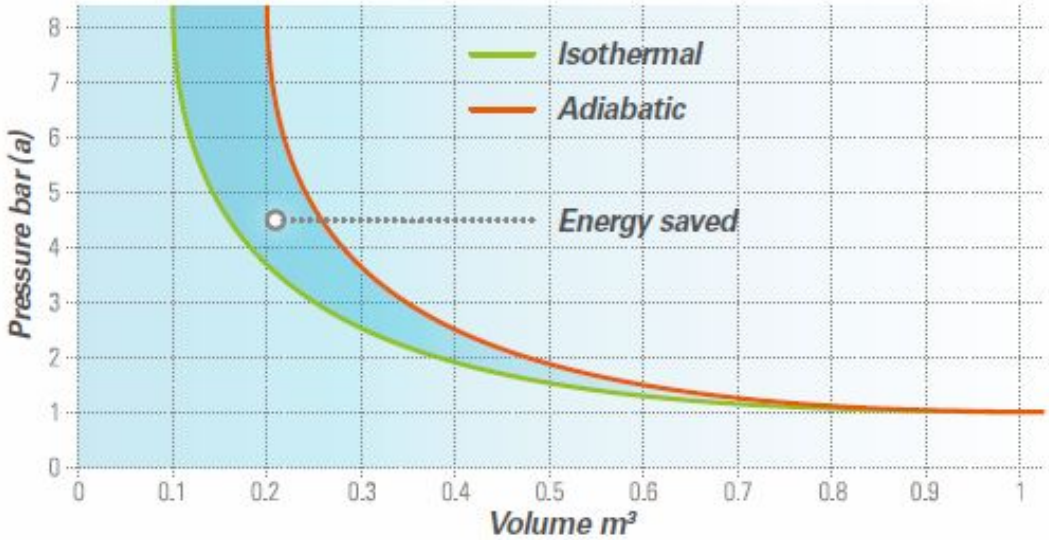

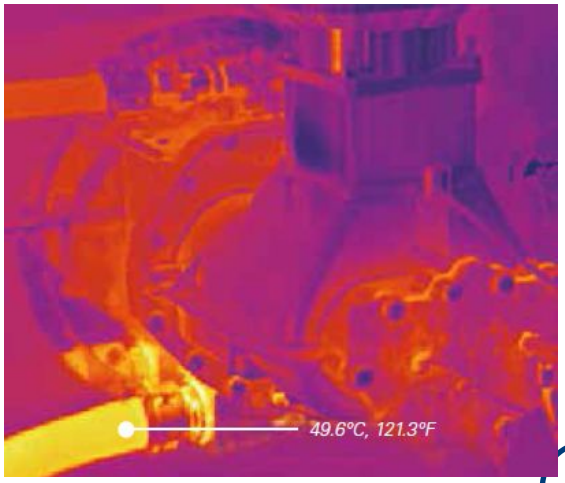

Компрессоры WisAir

Driven by technology – Designed by experience

Схема работы компрессора с воздушным охлаждением

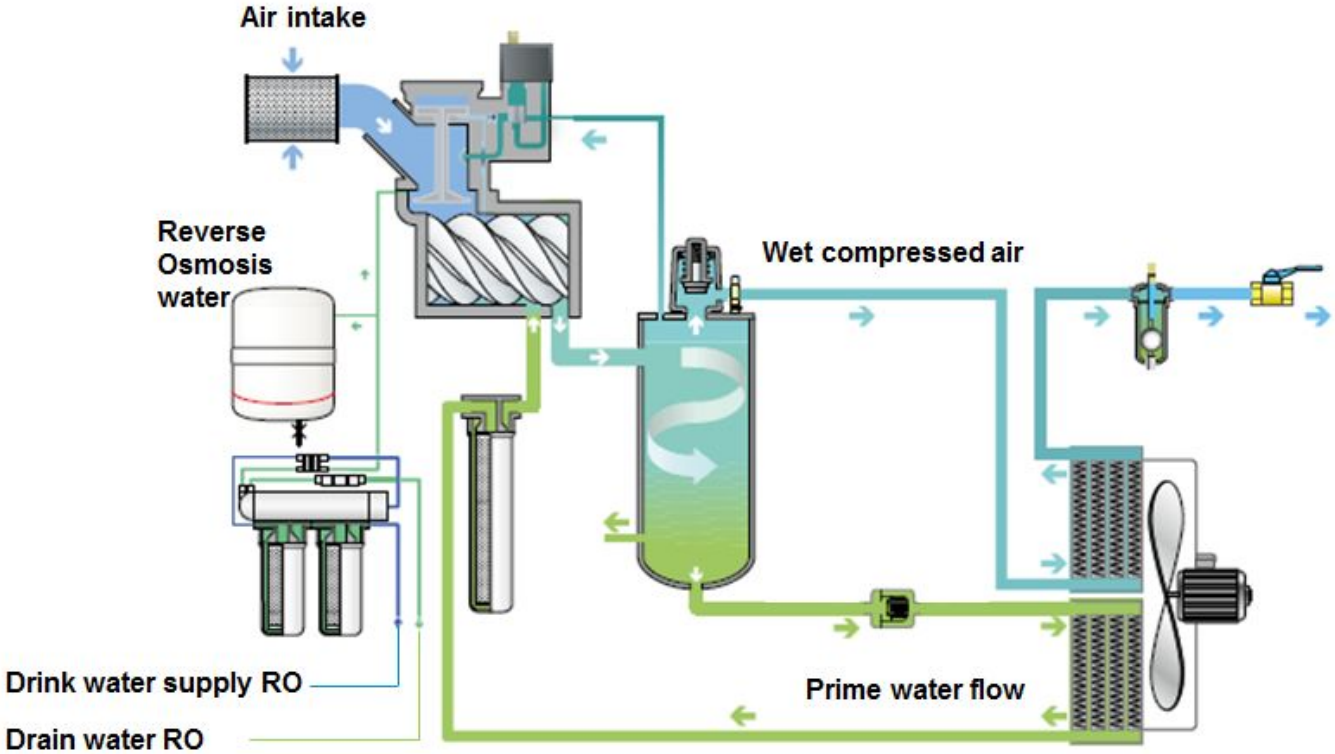

Компрессоры WisAir

Driven by technology – Designed by experience

Схема работы компрессора в водяным охлаждением

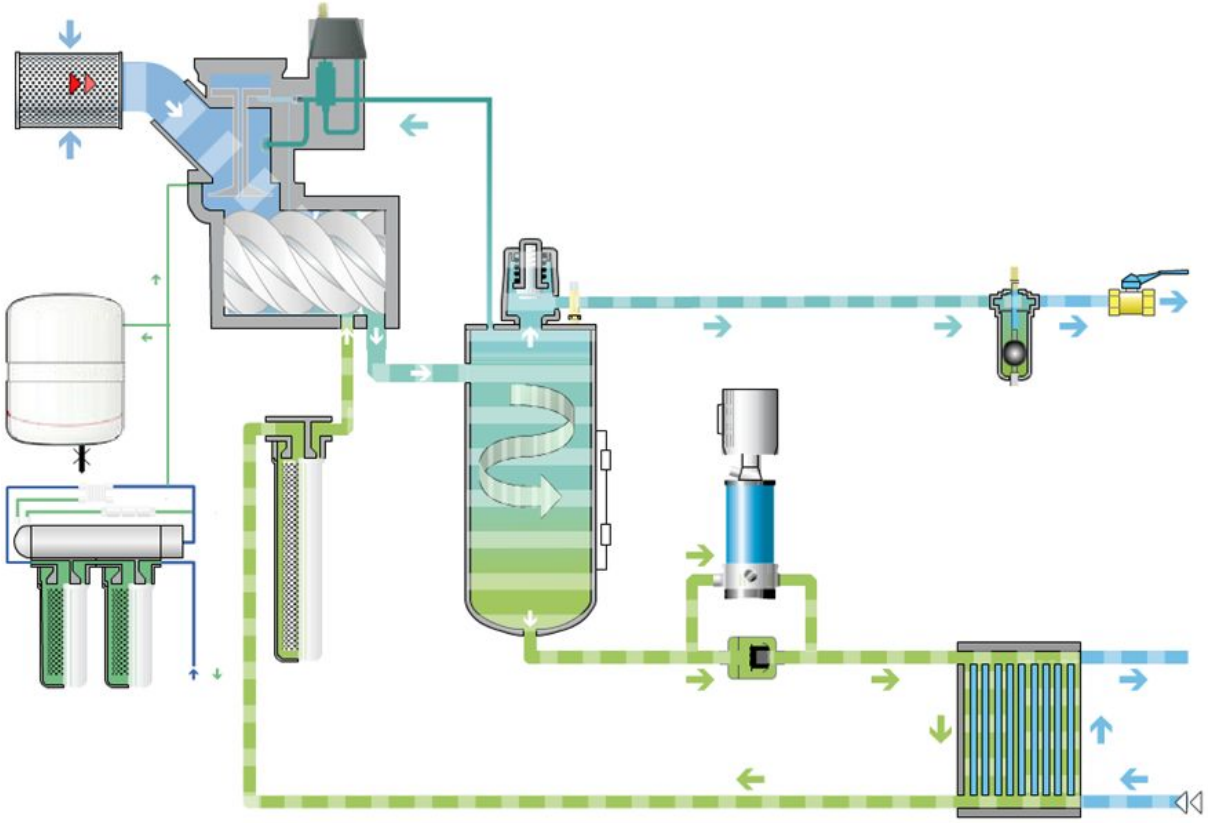

Компрессоры WisAir

Почему необходима система обратного осмоса?

- Обеспечивает высокое качество воды
- Гарантирует отсутствие примесей и отложений в водяном контуре
- Обеспечивает высокую чистоту работы винтов и, как следствие, высокую чистоту сжатого воздуха

Система обратного осмоса:

- Автоматическое пополнение водой, когда это необходимо
- Вода в системе обратного осмоса промывается каждые 10 дней

Компрессоры WisAir

- Угольные фильтры защищают мембрану и увеличивает ее эффективность и срок службы
- Давление необходимо для перемещение воды через мембрану, которая задерживает 98% твердых частиц, ионов и минералов
- Входящая вода: 3-7 бар
- Потребление воды: 20 л. (WIS 20-40V) & 40 л. (WIS 40-75V) за 10 дней.

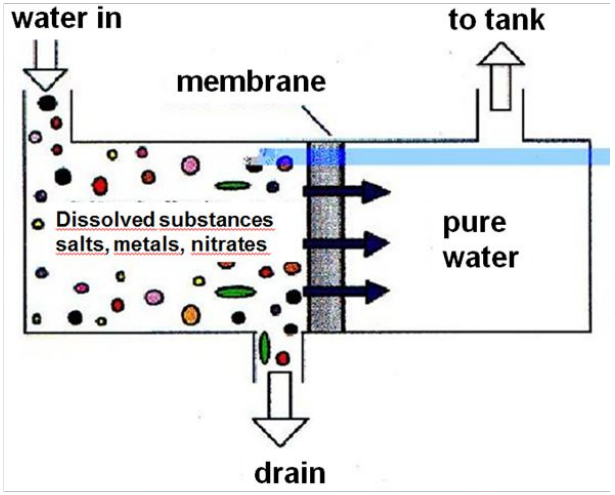

Компрессоры WisAir

- **Уровень шума**

Минимальный уровень шума

Идеальная шумоизоляция

WIS20V: 68dB
WIS75V: 72dB

45 dB | 67 dB | 68 dB | 70 dB | 85 dB | 100 dB | 125 dB

Компрессоры WisAir

Driven by technology – Designed by experience

Сервисное обслуживание

Уровень A – 4000 ч.	Уровень B – 8000 ч.	Уровень D – 24000+ ч.
Замена фильтров	Клапан минимального давления	Замена элемента
	Мембрана обратного осмоса	+ уровень B
	Разгрузочный клапан	
	+ уровень A	

Компрессоры WisAir

- Монтаж и запуск – ключевые моменты
- Монтаж только в помещении без промерзания
- Следуйте инструкциям при монтаже и запуске
- Вода под давлением 3-7 бар
- Перед транспортировкой вода из компрессора должна быть удалена, следовать инструкции по транспортировке.

Компрессоры WisAir

ALUP Kompressoren

Driven by technology – Designed by experience

Отрасли применения

- Фармацевтика
- Пищевая промышленность
- Электроника
- Текстиль
- Печать
- …

ZERO class ISO 8573-1

Компрессоры WisAir

Driven by technology – Designed by experience

Отсутствие масла

Отсутствие рисков

Компрессоры WisAir

Опции

- Водяной запорный клапан
- Главный выключатель
- Байпас встроенного осушителя
- Нагнетающий насос
- Фланцевое соединение на входе
- Якорные крюки
- …

Компрессоры WisAir

ALUP Kompressoren

Driven by technology – Designed by experience

Специализированный сайт по безмасляному воздуху

Компрессоры WisAir

Резюме

- **Сертифицированный класс 0 - безмасляный воздух**
- **Отличная производительность**
- **Графический контроллер**
- **Улучшенная надежность**
- **Технология водяного впрыска**
  - Изотермальное сжатие полимерными роторами
  - Гидравлические подшипники без трения и масла

Care. Trust. Efficiency.

Care.
Care is what service is all about: professional service by knowledgeable people, using high-quality Original Parts.

Trust.
Trust is earned by delivering on our promises of reliable, uninterrupted performance and long equipment lifetime.

Efficiency.
Equipment efficiency is ensured by regular maintenance. Efficiency of the service organization is how Original Parts and Service make the difference

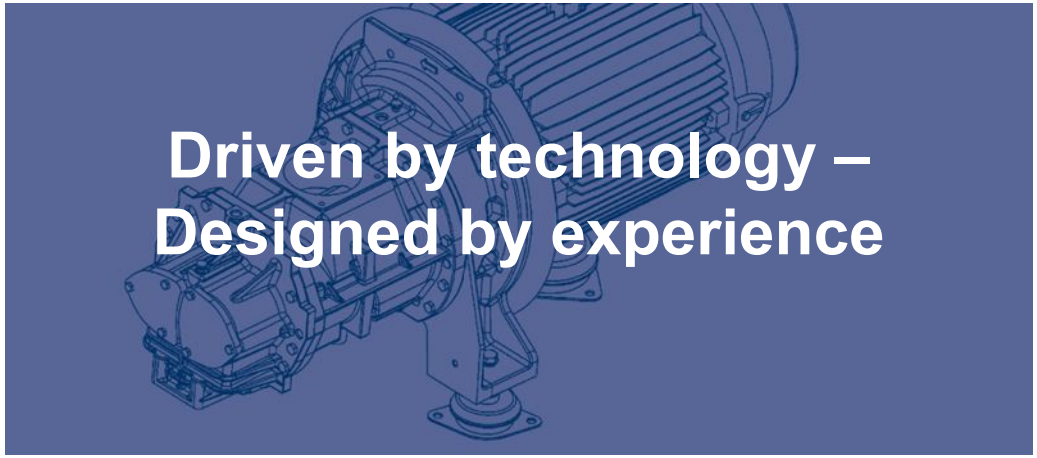

Driven by technology – Designed by experience

ALUP Kompressoren