Аппараты очистки воздуха от пылей и аэрозолей

ОЧИСТКА ГАЗОВ ФИЛЬТРАЦИЕЙ

КЛАССИФИКАЦИЯ ПРОМЫШЛЕННЫХ ФИЛЬТРОВ

ПО ТИПУ ФИЛЬТРУЮЩИХ ЭЛЕМЕНТОВ

БЕСКАРКАСНЫЕ

ЖЕСТКО-КАРКАСНЫЕ

КЛАССИФИКАЦИЯ ПРОМЫШЛЕННЫХ ФИЛЬТРОВ

ПОДГОТОВКА ГАЗОВ К ОЧИСТКЕ

- ОХЛАЖДЕНИЕ ГАЗОВ АТМОСФЕРНЫМ ВОЗДУХОМ
- ОХЛАЖДЕНИЕ ГАЗОВ В ПОВЕРХНОСТНЫХ ХОЛОДИЛЬНИКАХ
- ОХЛАЖДЕНИЕ ГАЗОВ ВОДОЙ

ТКАНЕВЫЕ ФИЛЬТРЫ

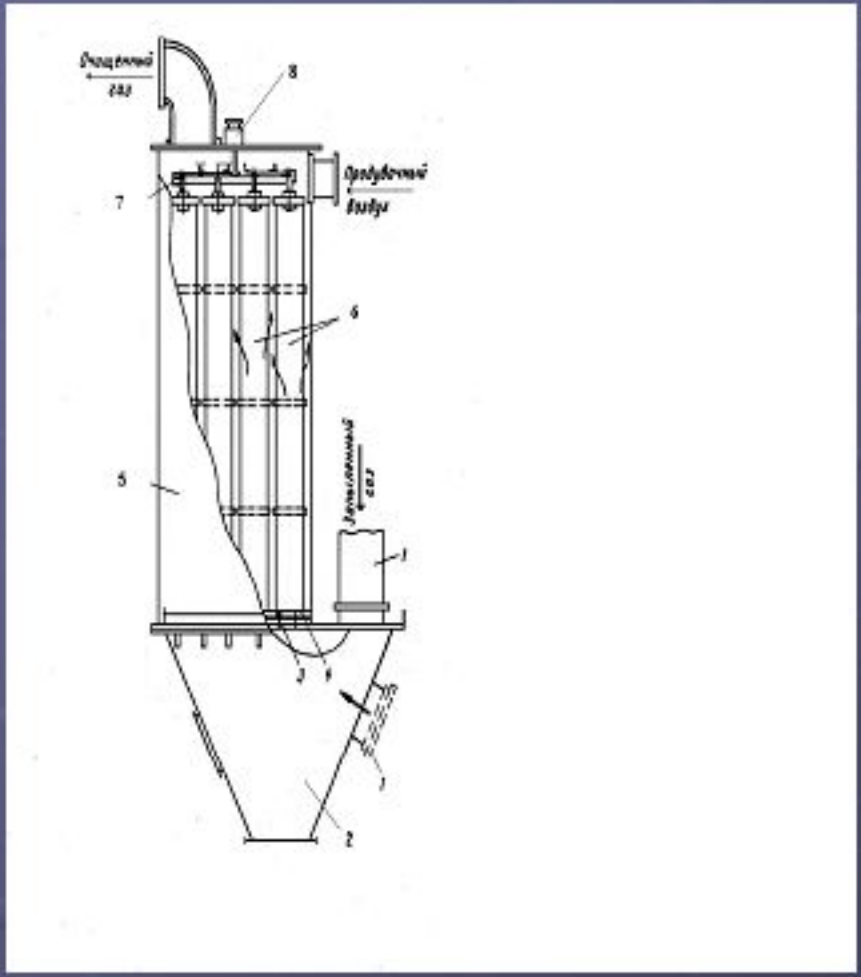

1 – ВХОДНОЙ ПАТРУБОК

2 – БУНКЕР

3 – ДЫРЧАТЫЙ ЛИСТ С ПАТРУБКАМИ 4

5 – КОРПУС ФИЛЬТРА

6 – РУКАВА

7 – РАМА ДЛЯ КРЕПЛЕНИЯ РУКАВОВ

8 – МЕХАНИЗМ ВСТРЯХИВАНИЯ

КАССЕТНЫЙ ФИЛЬТР

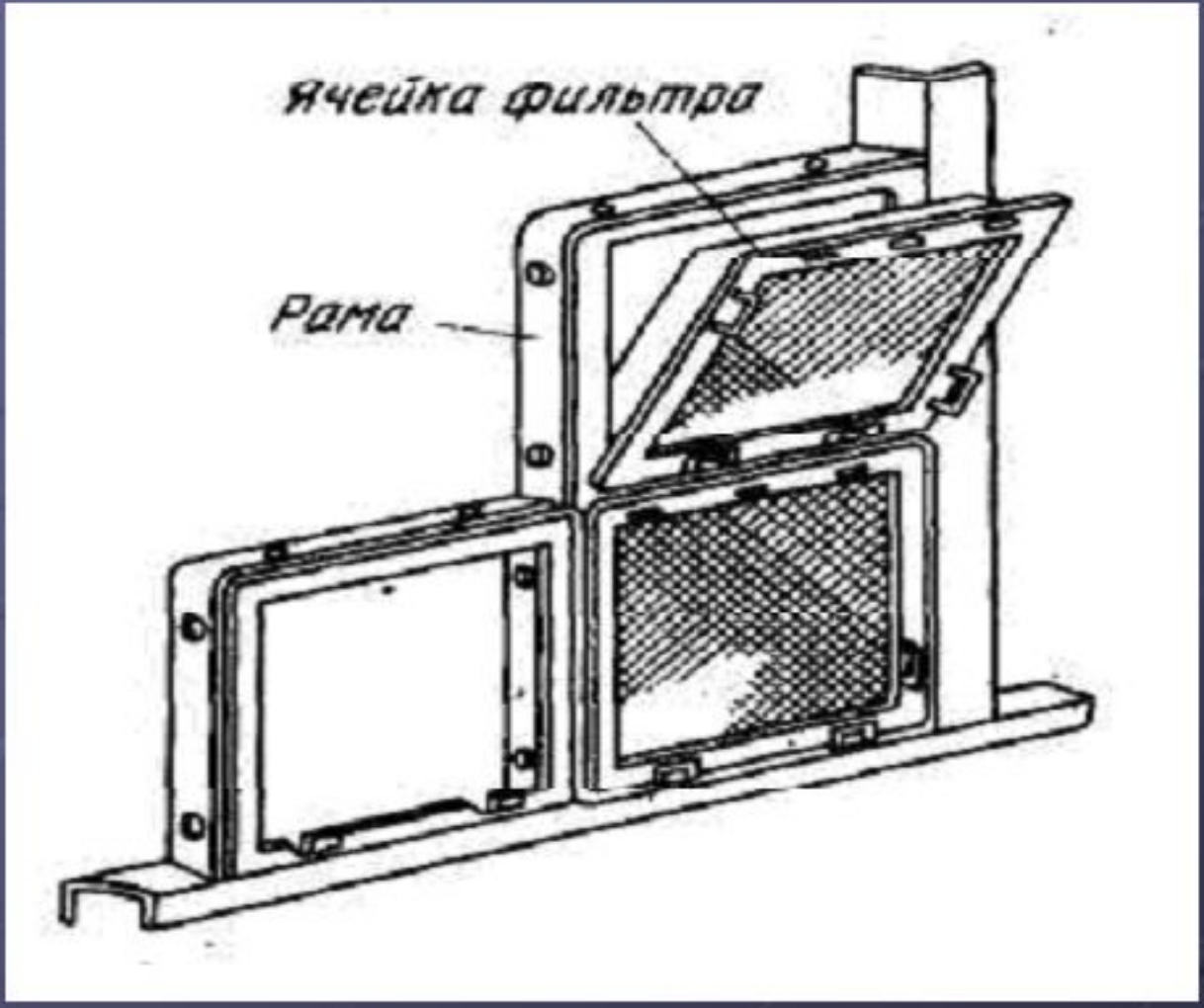

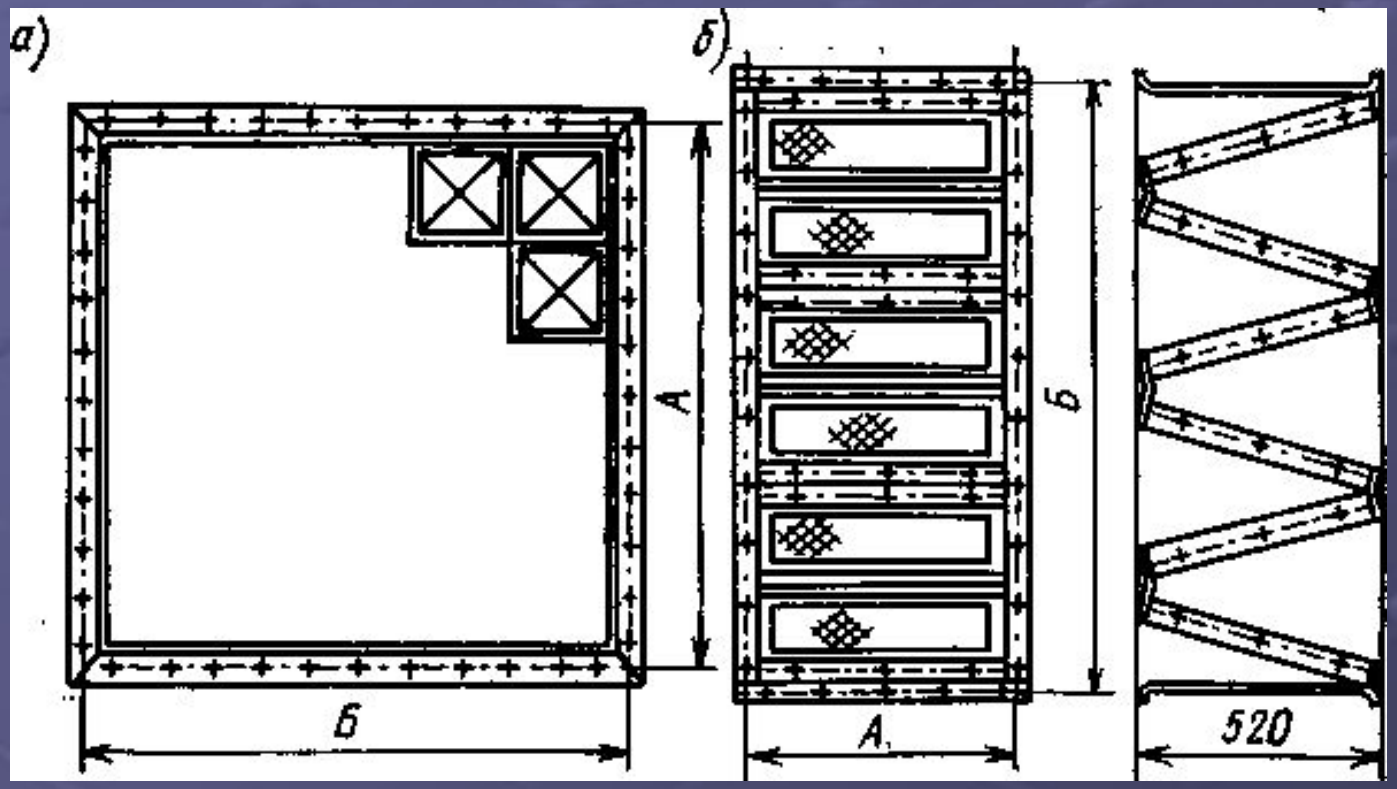

Панели для установки фильтров типа Фя
а — плоская; *б* — V-образная

Фильтр ФяВБ

Гофрированный фильтр типа ФяГ

Фильтр типа ФяК

Компактный фильтр типа ФяС-К

Складчатый фильтр типа ФяС-F

Фильтры грубой очистки воздуха

Панельный фильтр

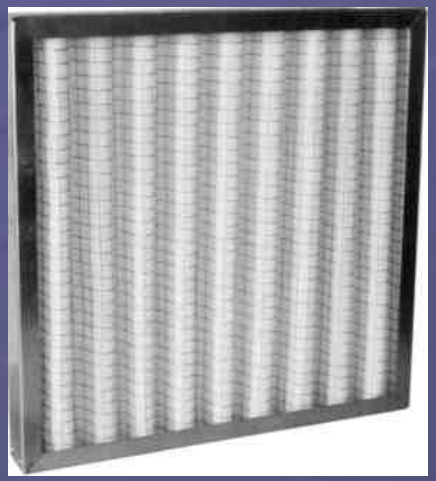

Панельный гофрофильтр

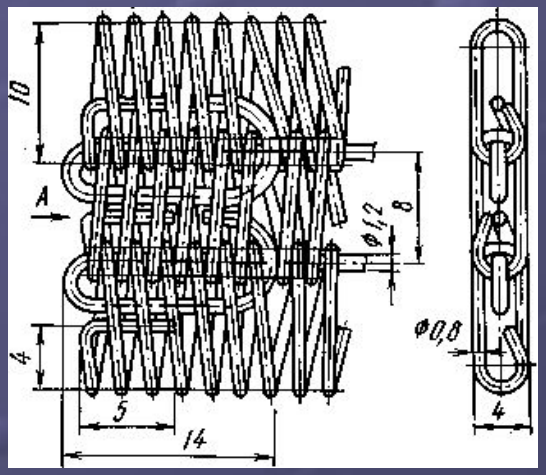

Пружинно-стержневая сетка фильтра типа Кд

Фильтры грубой и тонкой очистки воздуха

Карманный фильтр

Общий вид блока предфильтров

Фильтры высокой и сверхвысокой эффективности ФТОВ

Глубина 78 мм

Глубина 150 мм

Глубина 300 мм

Фильтр HEPA типа ФяС

Карманные фильтры **Панельный фильтр**

- фильтры грубой очистки (course dust filters) - обозначение G;
- фильтры тонкой очистки (fine dust filters) - обозначение F;
- HEPA (High Efficiency Particulate Air) фильтры - обозначение H;
- ULPA (Ultra Low Penetration Air) фильтры - обозначение U.

- микроэлектронная промышленность;
- производство материалов высокой чистоты;
- фармацевтическая промышленность и здравоохранение (получение стерильной атмосферы);
- атомная промышленность (очистка воздуха от радиоактивных аэрозолей);
- точное машиностроение и приборостроение, космическая промышленность (создание обеспыленной атмосферы на участках сборки);
- микробиологическая промышленность (стерилизация воздуха);
- пищевая промышленность (создание стерильной атмосферы на участках фасовки).

Классификация воздушных фильтров в соответствии с евростандартом EN 1822

Группа фильтров	Класс фильтров	Пределы границ класса, %			
		Проницаемость Локальная D_L	Эффективность Локальная E_L	Проницаемость Интегральная D.	Эффективность Интегральная E.
HEPA-фильтры	H10	D_L<15***	E_L = 85	не определяется	не определяется
	H11	D_L<5	E_L = 95	не определяется	не определяется
	H12	D_L< 5-10-1	E_L = 99,5	D_L < 2,5 ****	£ = 97,5
	H13	D_L< 5-10-2	E_L = 99,95	D_L< 2,5-10-1 ****	E. = 99,75
	H14	D_L< 5-10-3	E_L = 99,995	D_L< 2,5-10-2****	E. = 99,975
ULPA-фильтры	U15	D_L< 5-10-4	E_L = 99,9995	D_L< 2,5-10-3****	E. = 99,9975
	U16	D_L< 5-10-5	E_L =99,99995	D_L< 2,5-10-4****	E. = 99,99975
	U17	D_L<5-10-6	E_L =99,999995	D_L< 2,5-10-5****	E. = 9,999975
Стандарт		EN 1822		EN 1822	
Метод определения		Измерение счетной концентрации счетчиком или CNC		Измерение счетной концентрации счетчиком или CNC	
Тестовый взрозоль		DEHS-взрозоль в точке MPPS		DEHS-взрозоль в точке MPPS	
Дополнительные критерии		Диапазон измерения должен включать MPPS		Диапазон измерения должен включать MPPS	

Классификация чистых помещений по ГОСТ Р ИСО 14644-1-2000

Класс ИСО	Пределы максимальных концентраций (частицы/м³ воздуха) частиц размером, большим приведенного ниже или равным ему, мкм					
	0,1	0,2	03	0,5	1,0	5,0
Класс 1 ИСО	10	2	0	0	0	0
Класс 2 ИСО	100	24	10	4	0	0
Класс 3 ИСО	1 000	237	102	35	8	0
Класс 4 ИСО	10 000	2 370	1 020	352	83	0
Класс 5 ИСО	100 0000	23 700	10 200	3 520	832	29
Класс 6 ИСО	1 000000	237 000	102 000	35 200	8 320	293
Класс 7 ИСО	-	-	-	352 000	83 200	2 930
Класс 8 ИСО	-	-	-	3 520 000	832 000	29 300
Класс 9 ИСО	-	-	-	35 200 000	8 320 000	293 000

Выбор фильтра для чистого помещения

		Класс чистого помещения по ГОСТ Р 50766-95 (ISO)					
		3	4	5	6	7	8
Промышленность							
Микроэлектроника		+	+	+			
Приборостроение, вычислительная техника					+	+	+
Оптика и лазеры				+	+	+	+
Космическая промышленность				+	+	+	+
Точная механика, гидравлика и пневматика							+
Прецизионные подшипники							+
Автомобильная промышленность							+
Парфюмерия и косметика							+
Пищевая промышленность							+
		Класс чистого помещения по EU GMP					
				A, B		C	D
Здравоохранение							
Производство лекарственных средств:							
-стерильных				+			
- нестерильных				+		+	+
Производство изделий медицинского назначения				+		+	+
Больницы:							
-операционные				+	+	+	
- палаты интенсивной терапии				+			+
- другие помещения						+	+
Типовые решения по организации очистки воздуха для помещений разного класса чистоты	1 ступень очистки	G3	G2	F5	F5	G4	G3
	2 ступень очистки	F6	F5	F9	F8	F7	F6
	3 ступень очистки	H11	HЮ	H14	H13	H12	H11
	4 ступень очистки	U16	U15				

РУЛОННЫЙ ФИЛЬТР

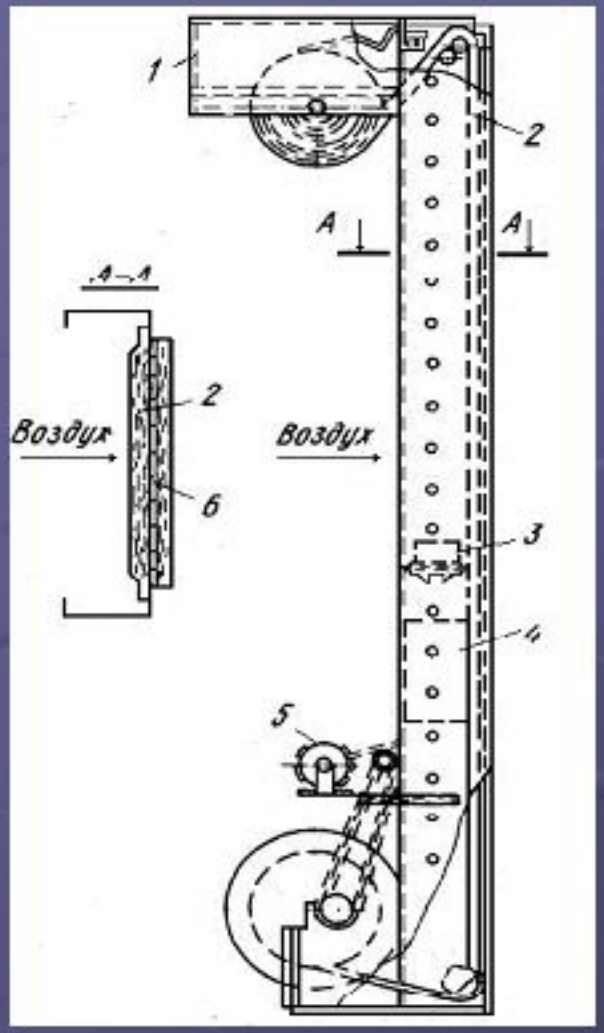

1 – КАМЕРА ДЛЯ ЧИСТОГО РУЛОНА
2 – МАТ
3 – ПРЕДОХРАНИТЕЛЬ
4 – БЛОК УПРАВЛЕНИЯ
5 – ДВИГАТЕЛЬ
6 – ОПОРНАЯ СЕТКА

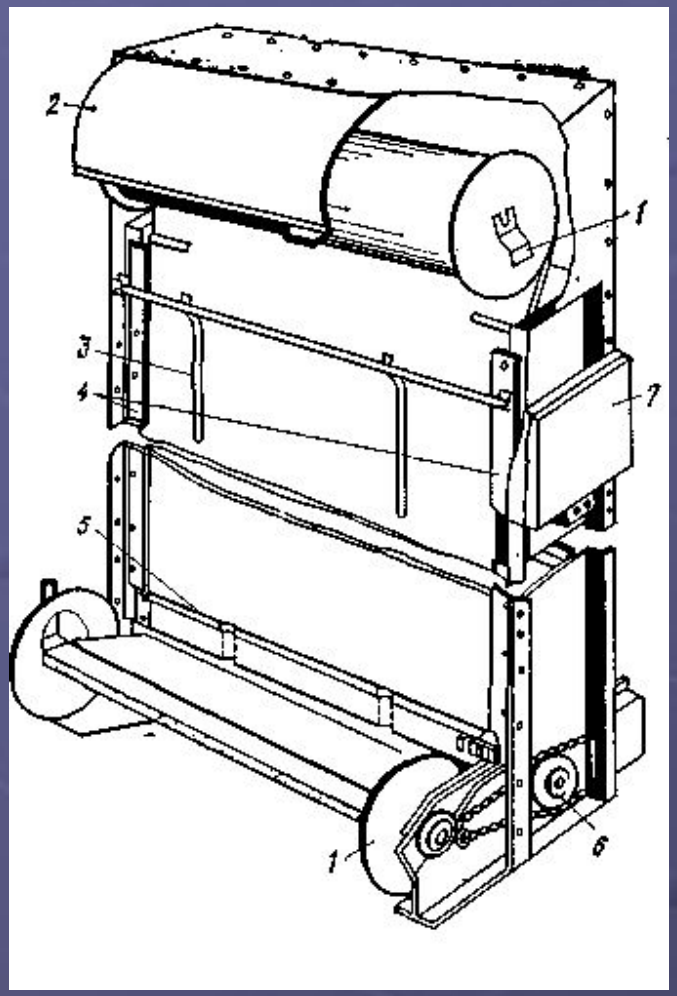

Рулонный фильтр типа «Ролл-о-матик»

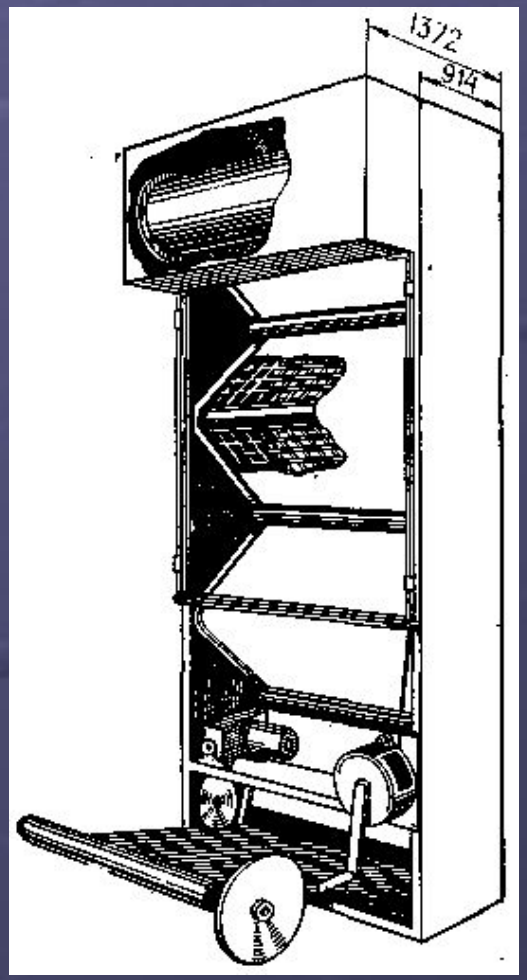

Рулонный фильтр «Ауто-Ви»

Самоочищающийся масляный фильтр с сетчатыми шторками

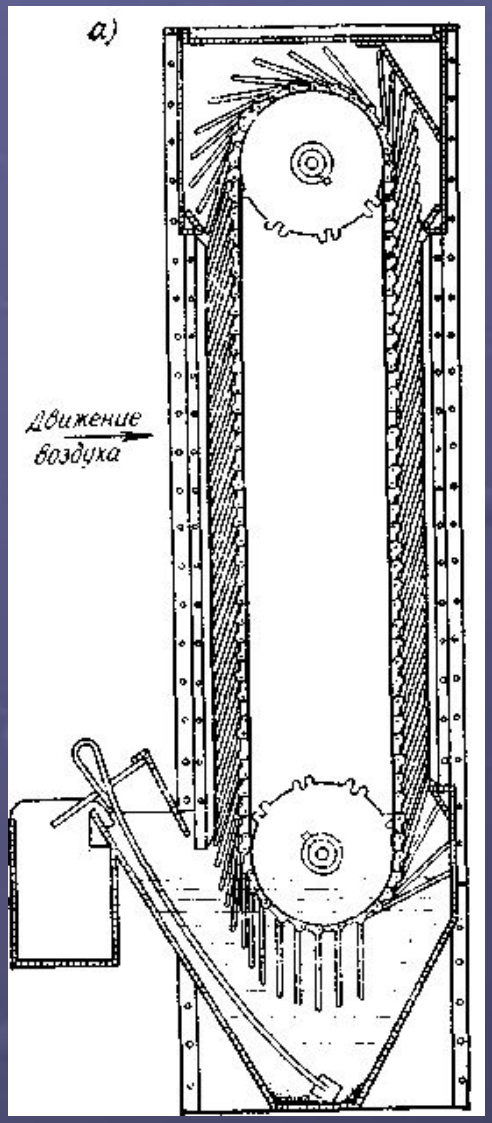

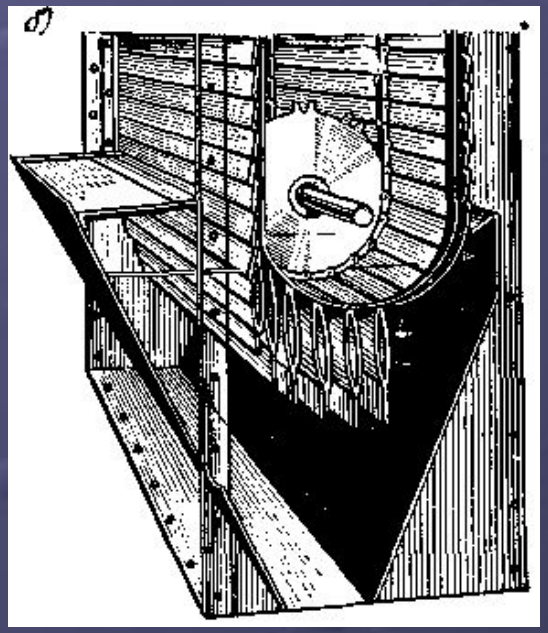

а — конструктивная схема;
б — устройство нижней части фильтра

ОРОШАЕМЫЙ ГРАВИЙНЫЙ ФИЛЬТР

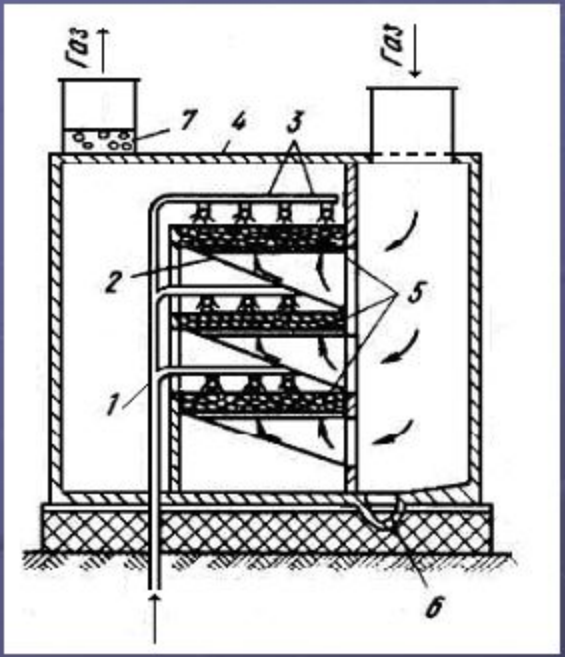

1 – ТРУБА ДЛЯ ПОДВОДА ЖИДКОСТИ
2 – ПЕРЕГОРОДКА
3 – ОРОСИТЕЛИ
4 – КОРПУС
5 – ЗЕРНИСТЫЕ СЛОИ
6 – КАНАЛ ДЛЯ УДАЛЕНИЯ ШЛАМА
7 - СЕПАРАТОР

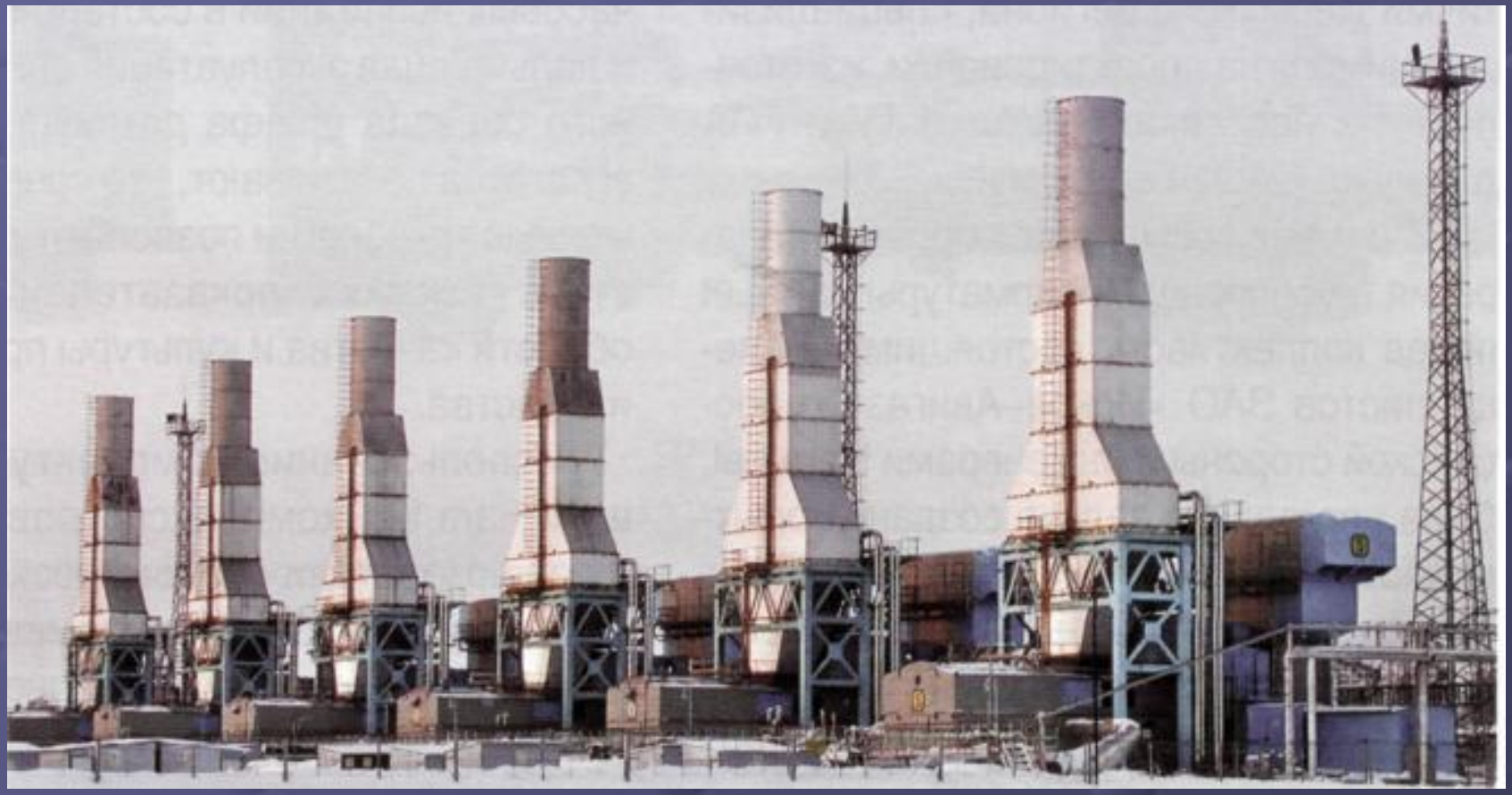

Газотурбинная установка с ВОУ

Патронный (картриджный)
фильтр ФЭП накопительного типа

Фильтр патронный (картриджный)
ФЭП самоочищающийся

Industrial IV Vostok Engineering

ООО «Индастриал Восток Инжиниринг»

info@industrial-vostok.ru
www.industrial-vostok.ru

119361 Москва, ул.Озерная 46
+7(495)735 64 45, 735 64 63, 437 99 78
+7(343)973 40 79 Екатеринбург
+7(383)211 13 17 Новосибирск
+7(705)565 34 47 Алматы РК

I. Стоимость, технические характеристики на фильтровальные материалы и рукава для температуры выше 150°С

№	Материал	Метаарамид (МАР или «Номекс»)	МАР с тефлоновой мембраной	Сульфид полифенилена (ППС или «Ритон»)	«Ритон» с тефлоновой мембраной	Политетрафторэтилен (тефлон)	Тефлон с тефлоновой мембраной	Полиимид (Р84)	Р84 с тефлоновой мембраной	Стекловолокно	Стекловолокно с тефлоновой мембраной
1	Код волокна	МАР	МАР+тефлон	ППС	ППС+тефлон	Тефлон	Тефлон с тефлоновой мембраной	Р84	Р84+тефлон	СВ	СВ+тефлон
2	Состав	100% метаарамид («Номекс»)	100% метаарамид («Номекс») с тефлоновой мембраной	100%-й сульфид полифенилена	100%-й сульфид полифенилена с тефлоновой мембраной	100% Тефлон	100%-й тефлон с тефлоновой мембраной	100%-й полиимид	100%-й полиимид с тефлоновой мембраной	100%-е стекловолокно	100%-е стекловолокно с тефлоновой мембраной
3	Рабочая/пиковая температура (°С)	204\240	204\240	190\220	190\220	260\280	260\280	240\260	240\260	240\260	240\260
4	Поверхностная плотность (г/м^2)	500	500	450	542	800	800	500	530	430	700
5	Воздухопроницаемость (дм^3/м^2/сек)	380-410	35-60	200-300	35-60	80-150	30-60	200-300	30-60	200-300	30-60
6	Толщина (мм)	1,85	1,85	1,8	1,8	1,2	1,2	2,6	2,6	0,4	1,75
7	Стойкость к воздействию кислот	хорошая	хорошая	отличная	отличная	отличная	отличная	хорошая	хорошая	хорошая	отличная
8	Стойкость к воздействию щелочей	отличная	отличная	отличная	отличная	отличная	отличная	хорошая	хорошая	хорошая	отличная
9	Стойкость к воздействию гидролиза	плохая	плохая	отличная	отличная	отличная	отличная	хорошая	хорошая	хорошая	плохая
10	Стойкость к воздействию абразивного износа	отличная	отличная	отличная	отличная	хорошая	хорошая	хорошая	хорошая	плохая	плохая
11	Прочность основы материала при растяжении (ньютон/5Х20 см)	>1400	>1400	>1250	>1250	>500	>500	>1100	>1100	>500	>500
12	Прочность утка материала при растяжении (ньютон/5Х20 см)	>1500	>1500	>1350	>1350	>700	>700	>1200	>1200	>700	>700
13	Относительное удлинение основы материала при растяжении (%)	<50	<50	<40	<40	<20	<20	<25	<25	<20	<20
14	Относительное удлинение утка материала при растяжении (%)	<55	<55	<60	<60	<50	<50	<35	<35	<50	<50
15	Окончательная отделка материала	Опаление и термостабилизация	Тефлоновая мембрана	Опаление и каландрирование	Тефлоновая мембрана	Термоусадка (термофиксация или термостабилизация)	Тефлоновая мембрана	Опаление и термостабилизация	Опаление и термостабилизация. Пропитка тефлоном и тефлоновая мембрана	Обработка графитом и кремнием	Тефлоновая мембрана
16	«Стоимость 1м^2 материала (из расчета 500м^2) на условиях поставки DDP Екатеринбург, DDP Москва* (USD без учета НДС)	23,80	27,00	21,60	27,70	83,20	87,10	63,20	69,30	13,50	17,10
17	«Стоимость 1м^2 рукава (из расчета 500м^2) на условиях поставки DDP Екатеринбург, DDP Москва* (USD без учета НДС)	25,50	28,20	23,40	29,50	85,30	88,40	65,70	71,80	15,20	18,10

* По запросу в любую точку России и СНГ

ПРИМЕЧАНИЯ: Крепление рукавов прижимными кольцами. Соответствующие области применения: химическая, нефтегазовая, цементная промышленности, металлургия, литейное производство, асфальтовые заводы и.т.д.
При заказе более 1000 рукавов предоставляется скидка в размере 5%. Данный прайс лист не является публичной офертой

ООО «Индастриал Восток Инжиниринг» 119361 Москва, ул.Озерная 46, +7(495)735 64 45, 735 64 63, 437 99 78 , Екатеринбург +7(343)973 40 79, Новосибирск +7(383)211 13 17, Алматы РК +7(705)565 34 47

№	Материал	II. Стоимость, технические характеристики на фильтровальные материалы и рукава для температуры до 150°С						
		Полиэстер	Полиэстер с тефлоном	Полиэстер с антистатическими волокнами	Акрил	Акрил+тефлон	Полипропилен	Полипропилен + тефлон
1	Код волокна	Полиэтилентерефталат (ПЭТ)	ПЭТ+тефлон	ПЭТ	Полиакрилонитрил (ПАН)	ПАН+тефлон	ПП	ПП+тефлон
2	Состав	100%-й полиэстер	100%-й полиэстер с тефлоновой мембраной	Полиэстер +антистатич. волокна	100%-й полиакрилонитрил	100%-й полиакрилонитрил с тефлоновой мембраной	100%-й полипропилен	100% полипропилен с тефлоновой мембраной
3	Рабочая \ пиковая температура (°С)	130\150	130\160	130\150	140\160	140\160	90\100	90\100
4	Поверхностная плотность (г/м^2)	500	500	500	500	500	500	500
5	Воздухопроницаемость (дм^3/м^2/сек)	330-350	30-40	175-185	150-300	35-60	100-200	15-25
6	Толщина (мм)	1,8	1,8	1,8	1,80	1,8	2	1,85
7	Стойкость к воздействию кислот	хорошая	хорошая	хорошая	хорошая	хорошая	хорошая	хорошая
8	Стойкость к воздействию щелочей	хорошая	хорошая	хорошая	хорошая	хорошая	отличная	отличная
9	Стойкость к воздействию гидролиза	хорошая	хорошая	хорошая	плохая	плохая	плохая	плохая
10	Стойкость к воздействию абразивного износа	отличная	отличная	отличная	отличная	отличная	отличная	отличная
11	Прочность основы материала при растяжении (ньютон/5Х20 см)	>1000	>1200	>1000	>1200	>1200	>1400	>1400
12	Прочность утка материала при растяжении (ньютон/5Х20 см)	>1100	>1350	>1100	>1300	>1300	>1500	>1500
13	Относительное удлинение основы материала при растяжении (%)	<35	<17	<35	<35	<35	<50	<50
14	Относительное удлинение утка материала при растяжении (%)	<40	<20	<40	<40	<40	<55	<55
15	Окончательная отделка материала	Опаление и каландрирование	Опаление и тефлоновая мембрана	Каландрирование	Опаление и каландрирование	Тефлоновая мембрана	Опаление и термостабилизация	Тефлоновая мембрана
16	«Стоимость 1м^2 материала (из расчета 500м^2) на условиях поставки DDP Екатеринбург, DDP Москва* (USD без учета НДС)	5,90	12,40	6,50	16,40	22,50	6,20	12,70
17	«Стоимость 1м^2 рукава (из расчета 500м) на условиях поставки DDP Екатеринбург, DDP Москва* (USD без учета НДС)	7,70	14,10	8,30	19,00	25,10	8,70	15,20

* По запросу в любую точку России и СНГ

III. Каркасы (корзины фильтров)

№	Материал каркаса	Обработка поверхности каркаса	Количество продольных прутьев	Толщина продольного прута (мм)	Количество поперечных колец	Толщина поперечного кольца (мм)	Расстояние между поперечными кольцами (мм)	«Стоимость каркасов длиной 5700 мм и диаметром 118 мм при заказе от 150шт (USD без учета НДС)»
1	Нагартованная (твердотянутая) проволока Q195	Гальваническое покрытие	10	3,5	31	4	200	46,40
2	Стальная проволока	С кремниевым покрытием для высоких температур	10	3,5	30	4	200	48,90

ПРИМЕЧАНИЯ: Крепление рукавов прижимными кольцами. Соответствующие области применения: химическая, нефтегазовая, цементная промышленности, металлургия, литейное производство, асфальтовые заводы и.т.д.
При заказе более 1000 рукавов предоставляется скидка в размере 5%. Данный прайс лист не является публичной офертой

№	Материал	I. Стоимость, технические характеристики на фильтровальные материалы и рукава для температуры выше 150°С									
		Метаарамид (МАР или «Номекс»)	МАРстефлоновой мембраной	Сульфид полифенилена(ППС или «Ритон»)	«Ритон» с тефлоновой мембраной	Политетрафторэтилен (тефлон)	Тефлон с тефлоновой мембраной	Полимид (Р84)	Р84 с тефлоновой мембраной	Стекловолокно	Стекловолокно с тефлоновой мембраной
1	Код волокна	МАР	МАР+тефлон	ППС	ППС+тефлон	Тефлон	Тефлон с тефлоновой мембраной	Р84	Р84+тефлон	СВ	СВ+тефлон
2	Состав	100% метаарамид («Номекс»)	100% метаарамид («Номекс») с тефлоновой мембраной	100%-й сульфид полифенилена	100%-й сульфид полифенилена с тефлоновой мембраной	100% Тефлон	100%-й тефлон с тефлоновой мембраной	100%-й полимид	100%-й полимид с тефлоновой мембраной	100%-е стекловолокно	100%-е стекловолокно с тефлоновой мембраной
3	Рабочая/пиковая температура (°С)	204\240	204\240	190\220	190\220	280\280	280\280	240\260	240\260	240\260	240\260
4	Поверхностная плотность (г/м²)	500	500	450	542	800	800	500	530	430	700
5	Воздухопроницаемость (дм³/м²/сек)	380-410	35-60	200-300	35-60	80-150	30-60	200-300	30-60	200-300	30-60
6	Толщина (мм)	1,85	1,85	1,8	1,8	1,2	1,2	2,6	2,6	0,4	1,75
7	Стойкость к воздействию кислот	хорошая	хорошая	отличная	отличная	отличная	отличная	хорошая	хорошая	хорошая	отличная
8	Стойкость к воздействию щелочей	отличная	отличная	отличная	отличная	отличная	отличная	хорошая	хорошая	хорошая	отличная
9	Стойкость к воздействию гидролиза	плохая	плохая	отличная	отличная	отличная	отличная	хорошая	хорошая	хорошая	плохая
10	Стойкость к воздействию абразивного износа	отличная	отличная	отличная	отличная	хорошая	хорошая	хорошая	хорошая	плохая	плохая
11	Прочность основы материала при растяжении (ньютон/5Х20 см)	>1400	>1400	>1250	>1250	>500	>500	>1100	>1100	>500	>500
12	Прочность утка материала при растяжении (ньютон/5Х20 см)	>1500	>1500	>1350	>1350	>700	>700	>1200	>1200	>700	>700
13	Относительное удлинение основы материала при растяжении (%)	<50	<50	<40	<40	<20	<20	<25	<25	<20	<20
14	Относительное удлинение утка материала при растяжении (%)	<55	<55	<60	<60	<50	<50	<35	<35	<50	<50
15	Окончательная отделка материала	Опаление и термостабилизация	Тефлоновая мембрана	Опаление и каландрирование	Тефлоновая мембрана	Термоусадка (термофиксация или термостабилизация)	Тефлоновая мембрана	Опаление и термостабилизация	Опаление и термостабилизация. Пропитка тефлоном и тефлоновая мембрана	Обработка графитом и кремнием	Тефлоновая мембрана
16	«Стоимость 1м² материала (из расчета 500м²) на условиях поставки DDP Екатеринбург, DDP Москва* (USD без учета НДС)	23,80	27,00	21,60	27,70	83,20	87,10	63,20	69,30	13,50	17,10
17	«Стоимость 1 м² рукава (из расчета 500м²) на условиях поставки DDP Екатеринбург, DDP Москва* (USD без учета НДС)	25,50	28,20	23,40	29,50	85,30	88,40	65,70	71,80	15,20	18,10

ПРИМЕЧАНИЕ: Крепление рукавов прижимными кольцами. Соответствующие области применения: химическая, нефтегазовая, цементная промышленности, металлургия, литейное производство, асфальтовые заводы и т.д.
При заказе более 1000 рукавов предоставляется скидка в размере 5%. Данный прайс лист не является публичной офертой

№	Материал	II. Стоимость, технические характеристики на фильтровальные материалы и рукава для температуры до 150°С						
		Полиэстер	Полиэстер с тефлоном	Полиэстер с антистатическими волокнами	Акрил	Акрил+тефлон	Полипропилен	Полипропилен + тефлон
1	Код волокна	Полиэтилентерефталат (ПЭТ)	ПЭТ+тефлон	ПЭТ	Полиакрилонитрил (ПАН)	ПАН+тефлон	ПП	ПП+тефлон
2	Состав	100%-й полиэстер	100%-й полиэстер с тефлоновой мембраной	Полиэстер +антистатич. волокна	100%-й полиакрилонитрил	100%-й полиакрилонитрил с тефлоновой мембраной	100%-й полипропилен	100% полипропилен с тефлоновой мембраной
3	Рабочая \ пиковая температура (°С)	130\150	130\160	130\150	140\160	140\160	90\100	90\100
4	Поверхностная плотность (г/м²)	500	500	500	500	500	500	500
5	Воздухопроницаемость (дм³/м²/сек)	330-350	30-40	175-185	150-300	35-60	100-200	15-25
6	Толщина (мм)	1,8	1,8	1,8	1,80	1,8	2	1,85
7	Стойкость к воздействию кислот	хорошая	хорошая	хорошая	хорошая	хорошая	хорошая	хорошая
8	Стойкость к воздействию щелочей	хорошая	хорошая	хорошая	хорошая	хорошая	отличная	отличная
9	Стойкость к воздействию гидролиза	хорошая	хорошая	хорошая	плохая	плохая	плохая	плохая
10	Стойкость к воздействию абразивного износа	отличная	отличная	отличная	отличная	отличная	отличная	отличная
11	Прочность основы материала при растяжении (ньютон/5Х20 см)	>1000	>1200	>1000	>1200	>1200	>1400	>1400
12	Прочность утка материала при растяжении (ньютон/5Х20 см)	>1100	>1350	>1100	>1300	>1300	>1500	>1500
13	Относительное удлинение основы материала при растяжении (%)	<35	<17	<35	<35	<35	<50	<50
14	Относительное удлинение утка материала при растяжении (%)	<40	<20	<40	<40	<40	<55	<55
15	Окончательная отделка материала	Опаление и каландрирование	Опаление и тефлоновая мембрана	Каландрирование	Опаление и каландрирование	Тефлоновая мембрана	Опаление и термостабилизация	Тефлоновая мембрана
16	«Стоимость 1 м² материала (из расчета 500м²) на условиях поставки DDP Екатеринбург, DDP Москва* (USD без учета НДС)	5,90	12,40	6,50	16,40	22,50	6,20	12,70
17	«Стоимость 1 м² рукава (из расчета 500 м) на условиях поставки DDP Екатеринбург, DDP Москва* (USD без учета НДС)	7,70	14,10	8,30	19,00	25,10	8,70	15,20

III. Каркасы (корзины фильтров)

№	Материал каркаса	Обработка поверхности каркаса	Количество продольных прутьев	Толщина продольного прута (мм)	Количество поперечных колец	Толщина поперечного кольца (мм)	Расстояние между поперечными кольцами (мм)	«Стоимость каркасов длиной 5700 мм и диаметром 118мм при заказе от 150шт (USD без учета НДС)»
1	Нагартованная (твердотянутая) проволока Q195	Гальваническое покрытие	10	3,5	31	4	200	46,40
2	Стальная проволока	С кремниевым покрытием для высоких температур	10	3,5	30	4	200	48,90

ПРИМЕЧАНИЕ: Крепление рукавов прижимными кольцами. Соответствующие области применения: химическая, нефтегазовая, цементная промышленности, металлургия, литейное производство, асфальтовые заводы и т.д.
При заказе более 1000 рукавов предоставляется скидка в размере 5%. Данный прайс лист не является публичной офертой

Типы электродной системы

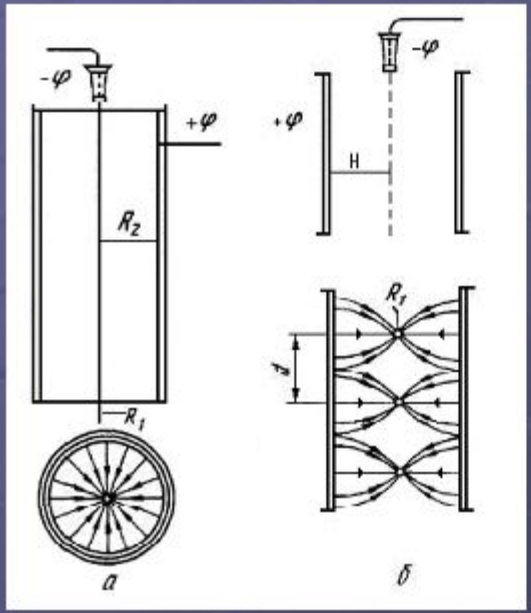

А – трубчатый электрофильтр

Б – пластинчатый электрофильтр

СХЕМЫ ЭЛЕКТРОФИЛЬТРОВ

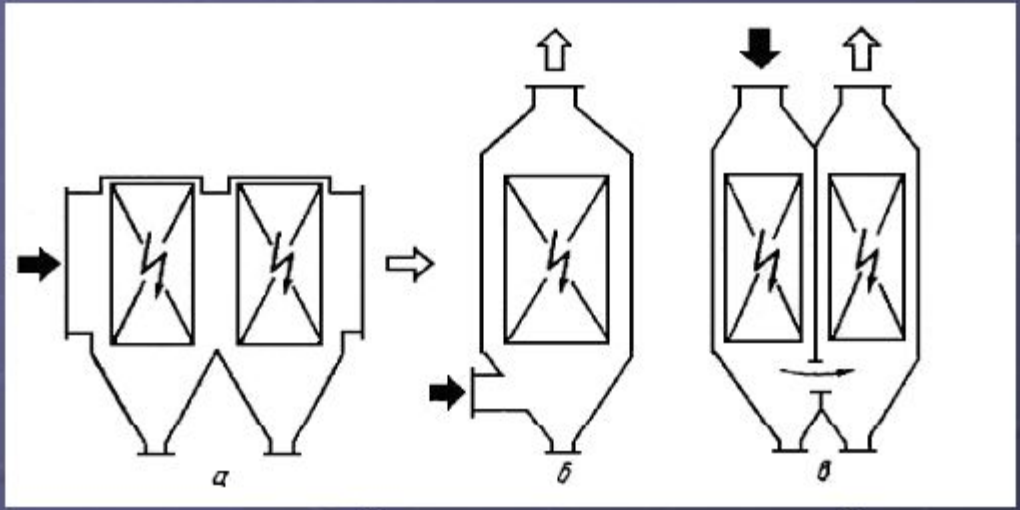

А – МНОГОПОЛЬНЫЙ ГОРИЗОНТАЛЬНЫЙ

Б – ОДНОПОЛЬНЫЙ ВЕРТИКАЛЬНЫЙ

В – ДВУПОЛЬНЫЙ ВЕРТИКАЛЬНЫЙ

СХЕМА МОКРОГО ЭЛЕКТРОФИЛЬТРА

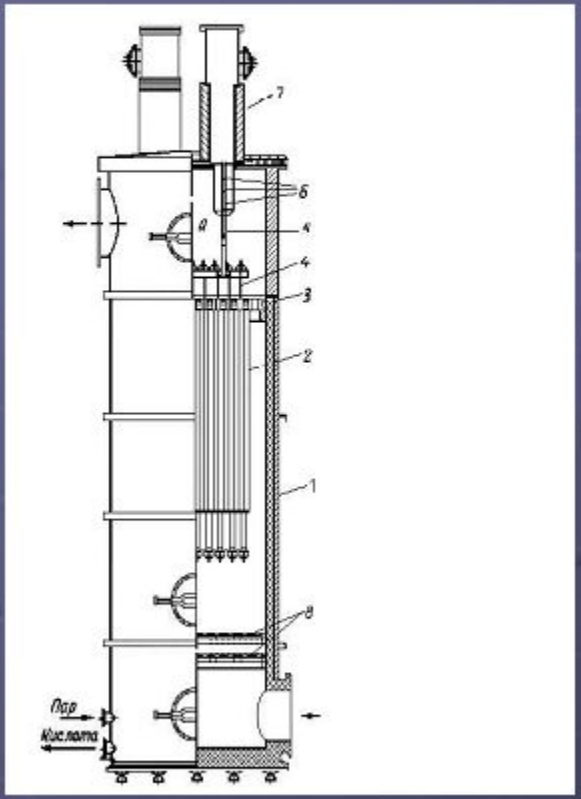

1 –КИСЛОТОУПОРНАЯ ФУТЕРОВКА

2 – ОСАДИТЕЛЬНЫЕ ЭЛЕКТРОДЫ

3 – ОПОРНАЯ РЕШЕТКА

4 – КОРОНИРУЮЩИЙ ЭЛЕКТРОД

5 – ПОДВЕСНЫЕ ТЯГИ

6 – ЗАЩИТНЫЕ КОРОНИРУЮЩИЕ ДИСКИ

7 – ИЗОЛЯТОРНЫЕ КОРОБКИ

8 – ГАЗОРАСПРЕДЕЛИ-ТЕЛЬНЫЕ РЕШЕТКИ

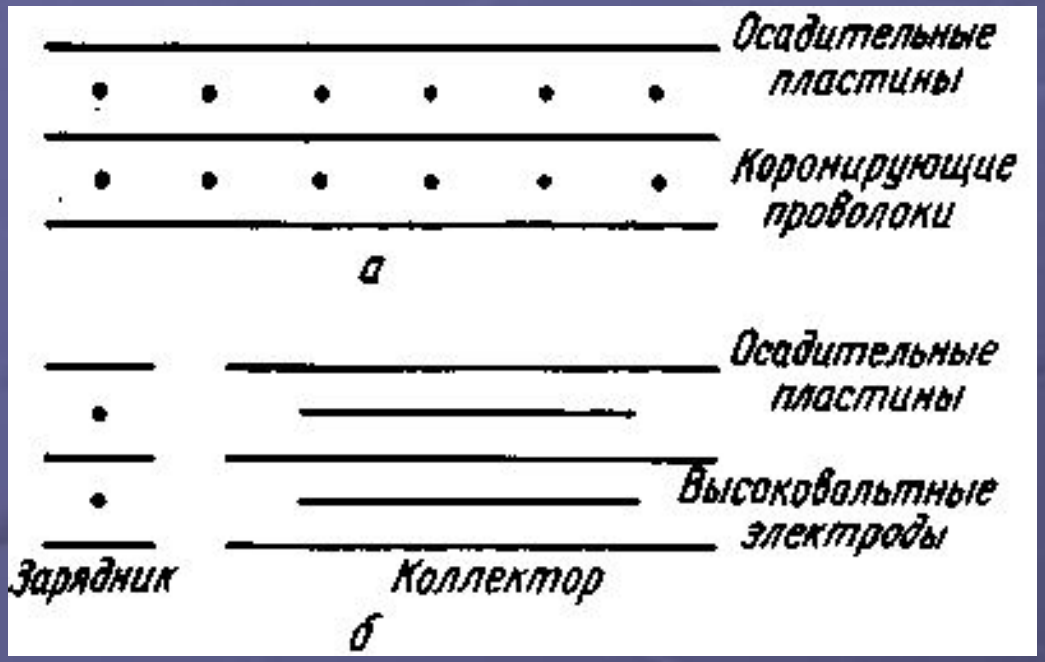

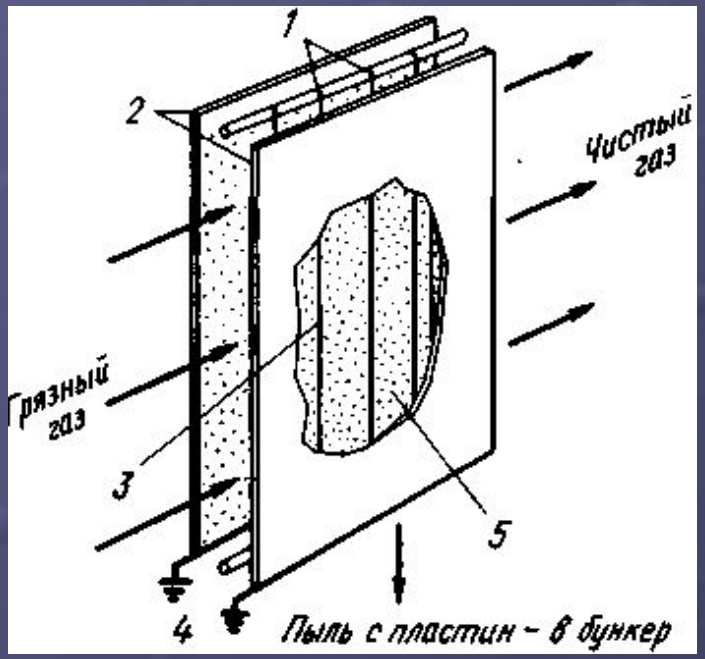

Схема одноступенчатого (а) и двухступенчатого (б) электрофильтров:

1 – осадительные пластины;
2 – коронирующие проволоки;
3 – зарядник;
4 – высоковольтные электроды;
5 – осадитель

. Схема одноступенчатого электрофильтра:

/ – высоковольтные проволоки для коронного разряда;
2 – осадительные пластины;
3 – коронный разряд вдоль проволоки;
4 – заземление;
5 – пыль, собранная на пластинах