ЭНЦИКЛОПЕДИЯ ГЕОГРАФИИ

«Глядя на мир, нельзя не удивляться»

К. Прутков

ПУТЕШЕСТВИЕ

по Северной Америке

Представление ком

1. Н команды.
флаг команды
3.

мин.

ВЕЛИКОЛЕПНО!!!

В ПУТЬ!!!

КОНКУРС № 1
«СТРАНА РЕБУСАМИЯ»

3 мин.

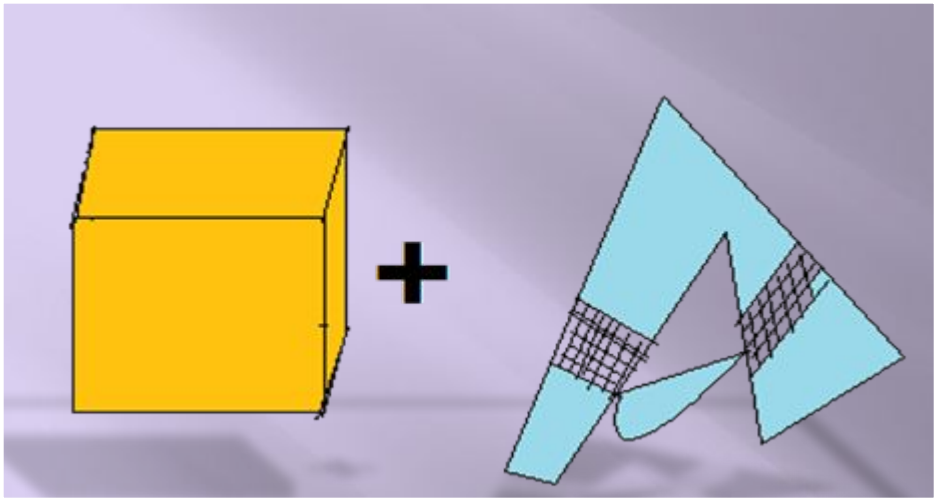

Флорида - полуостров на юго-востоке материка

Куба – остров к югу от материка в Карибском море

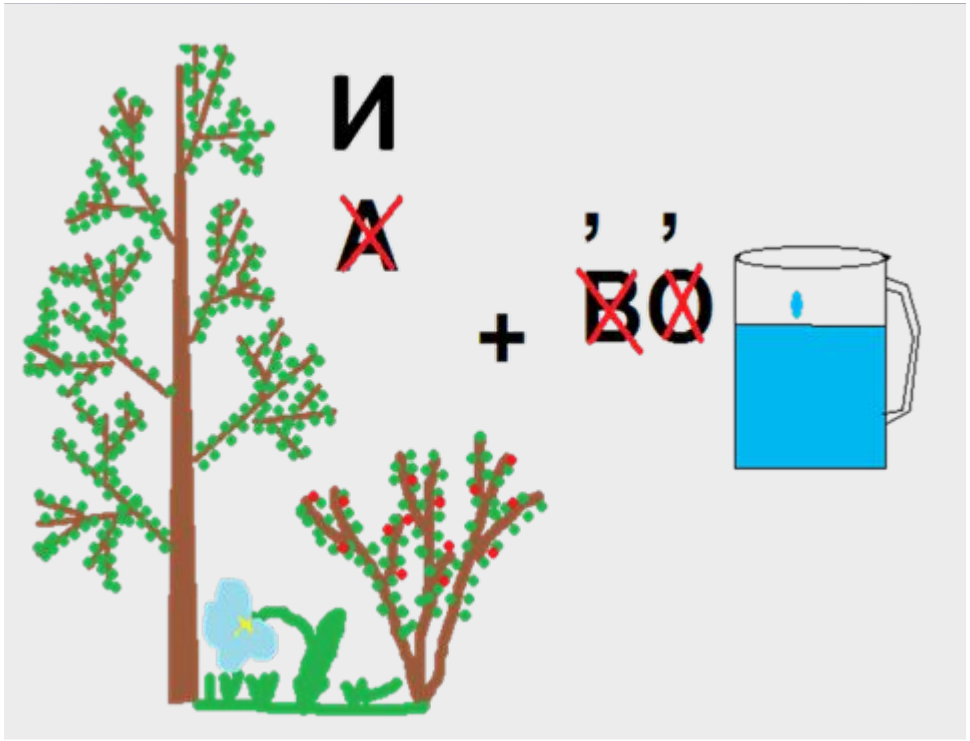

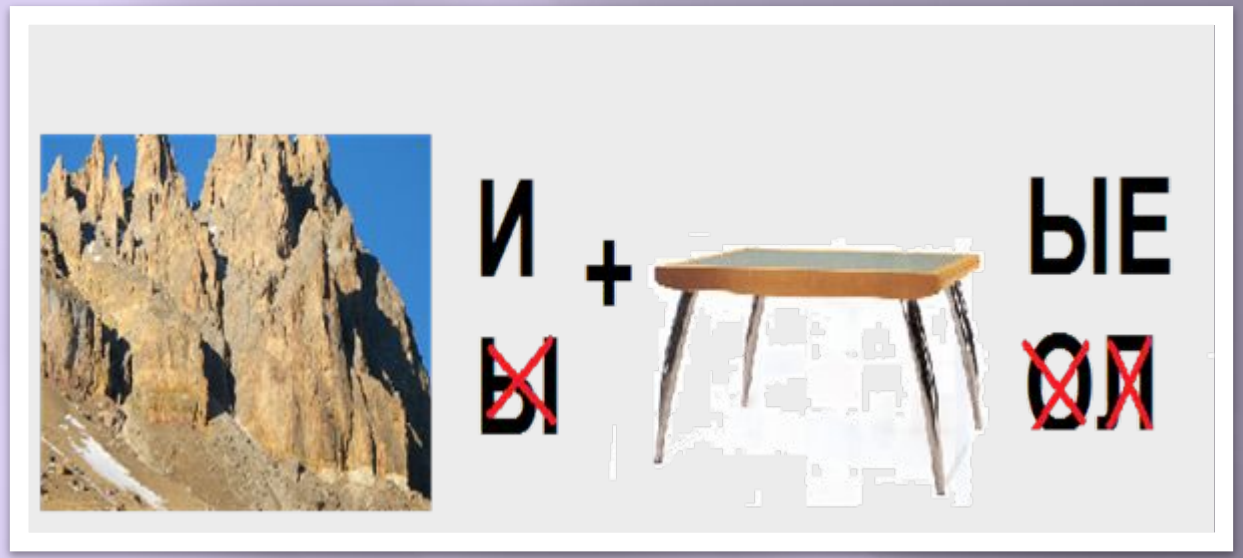

Скалистые – горы к востоку от Кордильер и западу от Великих равнин

Орисаба – вулкан на юге материка в Мексиканском нагорье

Ямайка - остров к югу от материка в Карибском бассейне

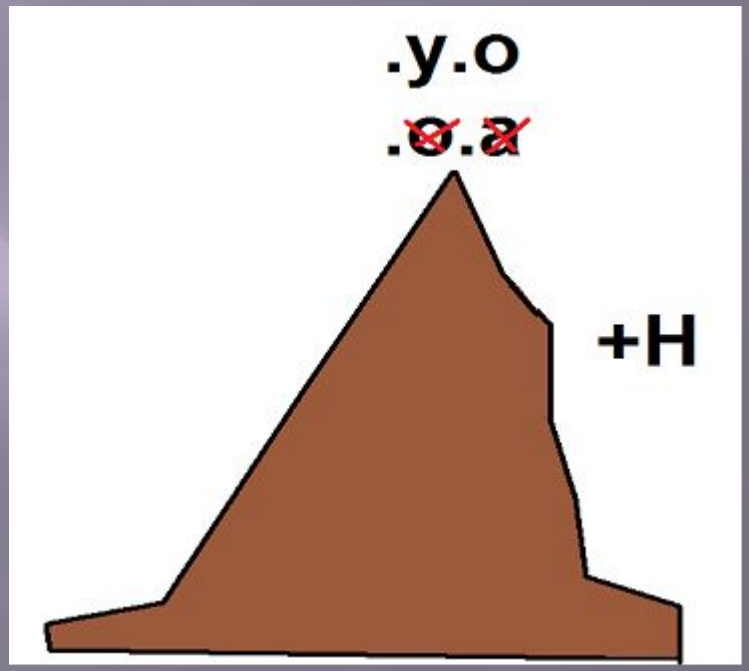

Гурон – озеро из группы Великих американских озер

1. ***Заповедник*** – особо охраняемая территория или акватория, полностью или частично исключённая из хозяйственного использования в целях сохранения природных комплексов, охраны видов животных и растений, а также наблюдения за природными процессами.

2. ***Национальный парк*** – это территория, где в целях охраны окружающей среды ограничена деятельность человека. В отличие от заповедников, где деятельность человека практически полностью запрещена (запрещены охота, туризм и т. д.), на территорию национальных парков допускаются туристы, в ограниченных масштабах допускается хозяйственная деятельность.

3. ***Заказник*** – охраняемая природная территория, на которой (в отличие от заповедников) под охраной находится не весь природный комплекс, а некоторые его части: только растения, только животные, либо их отдельные виды, либо отдельные историко-мемориальные или геологические объекты.

4. ***Природный памятник*** – природные особо охраняемые территории, уникальные или типичные, культурно-познавательные или оздоровительные объекты природы, редкие и опорные геологические обнажения, группы скал, родники и истоки рек, отдельные деревья, водопады, нередко связанные с историческими событиями или историческими личностями.

5. ***Резерват*** - территория, на которой особо охраняется один вид или группа видов, или весь природный комплекс. Резерваты различают по назначению: болотные, ботанические, зоологические, охотничьи, природные и другие.

КОНКУРС № 2
«ДОМАШНЕЕ ЗАДАНИЕ»

15 мин.

Путешествие по национальным паркам

Парковеды № 1

по 3 мин.

«Йосемитский национальный парк»

Парковеды № 2

« Йеллоустонский национальный парк »

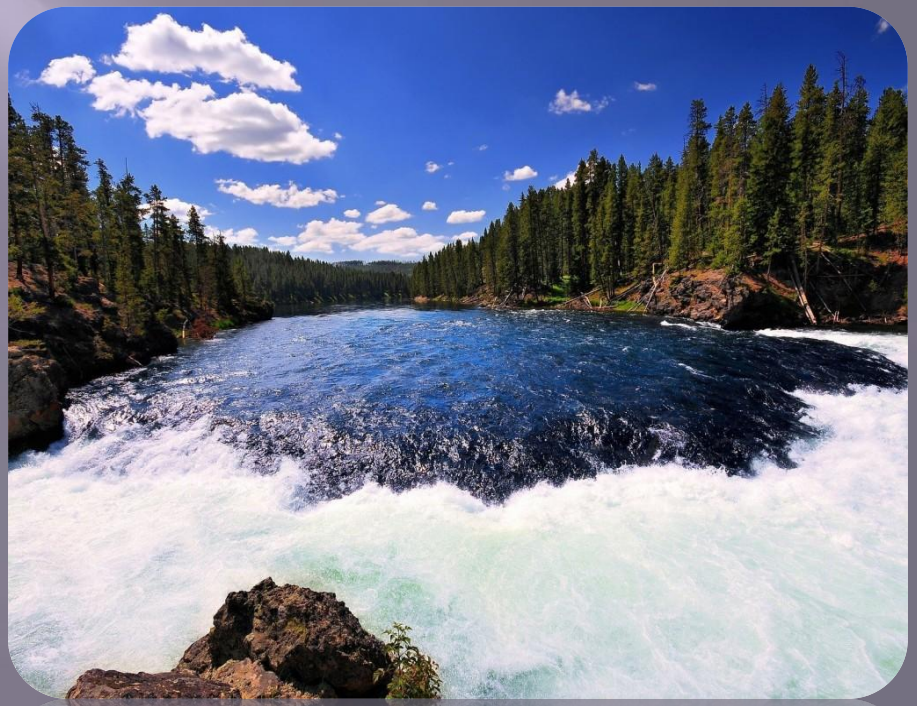

Парковеды № 3

« Долина Смерти »

Парковеды № 4

« Гранд Каньон (Большой Каньон) »

Просмотр отрывка видеофильма

Конкурс № 3
« За двумя зайцами…»

10 мин.

1 мин.

Физкульминутка по - североамер и!

КОНКУРС № 4
« ЗАГАДКИ »

4 мин.

Конкурс № 5
« Важная буква »

3 мин.

Два барашка-братца
Вышли пободаться.
Положи конец борьбе –
Преврати их в букву…

Конкурс № 6
« Чей адресат? »

5 мин.

КАНАДА

1, 3, 5, 8, 9, 12, 14, 17, 1

МОЛОДЦЫ!!!

!

, 7, 10, 11, 13, 15, 16, 19.

Моя Северная Америка

Познания и странствия неотделимы друг от друга.

К. Паустовский

Удивительных путешествий!!!
Спасибо
phillipmartin.info