Топливная система тепловозов

Преподаватель ДВ УЦПК-4
Галкин АК январь 2020 г

Тема урока

Топливная система дизеля

1.Для хранения, фильтрации и подачи дизельного топлива под высоким давлением в распыленном состоянии в цилиндры дизеля.

СХЕМА ТОПЛИВНОЙ СИСТЕМЫ ТЭ10 М

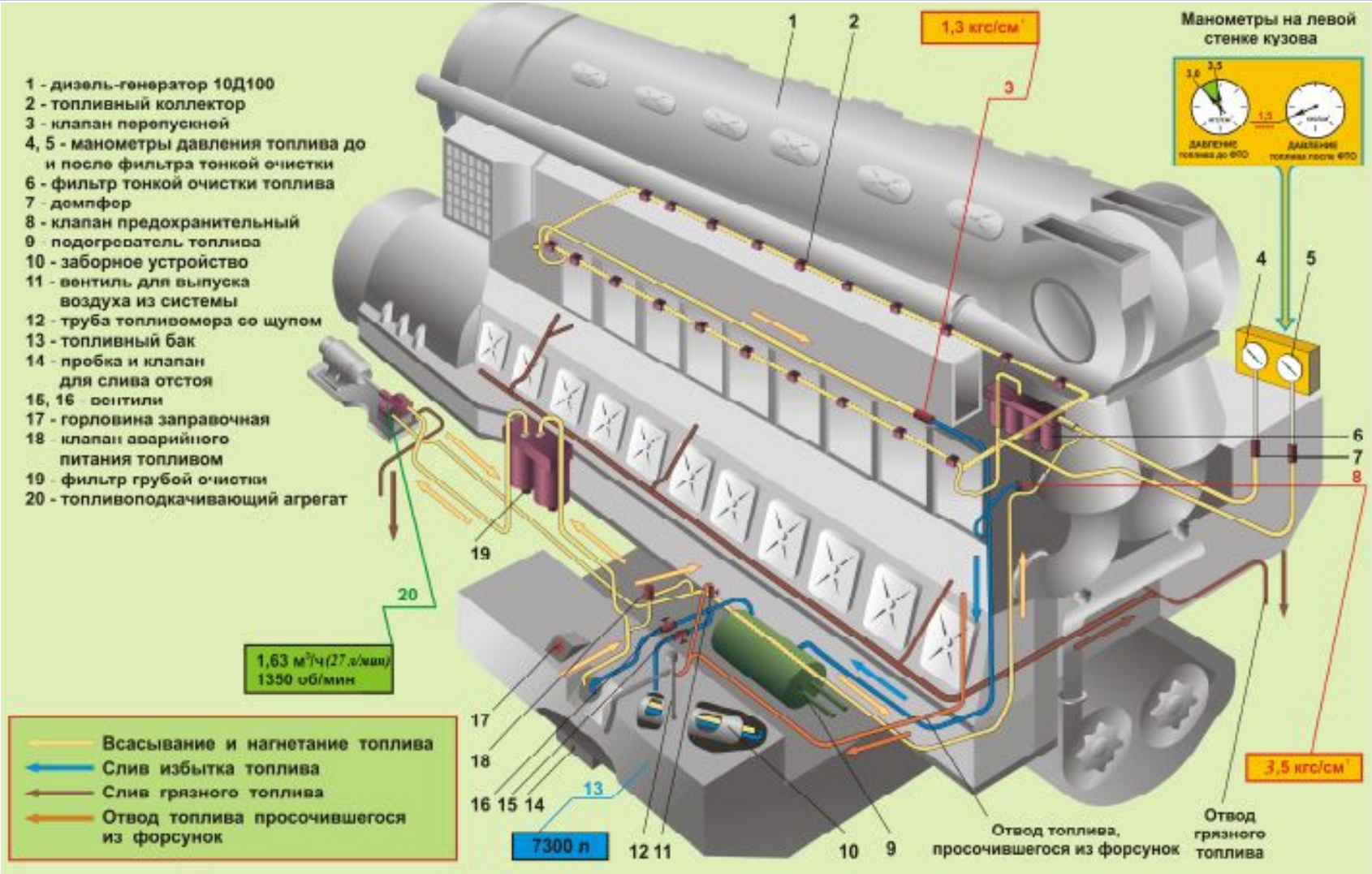

СХЕМА ТОПЛИВНОЙ СИСТЕМЫ ТЭ10 МК

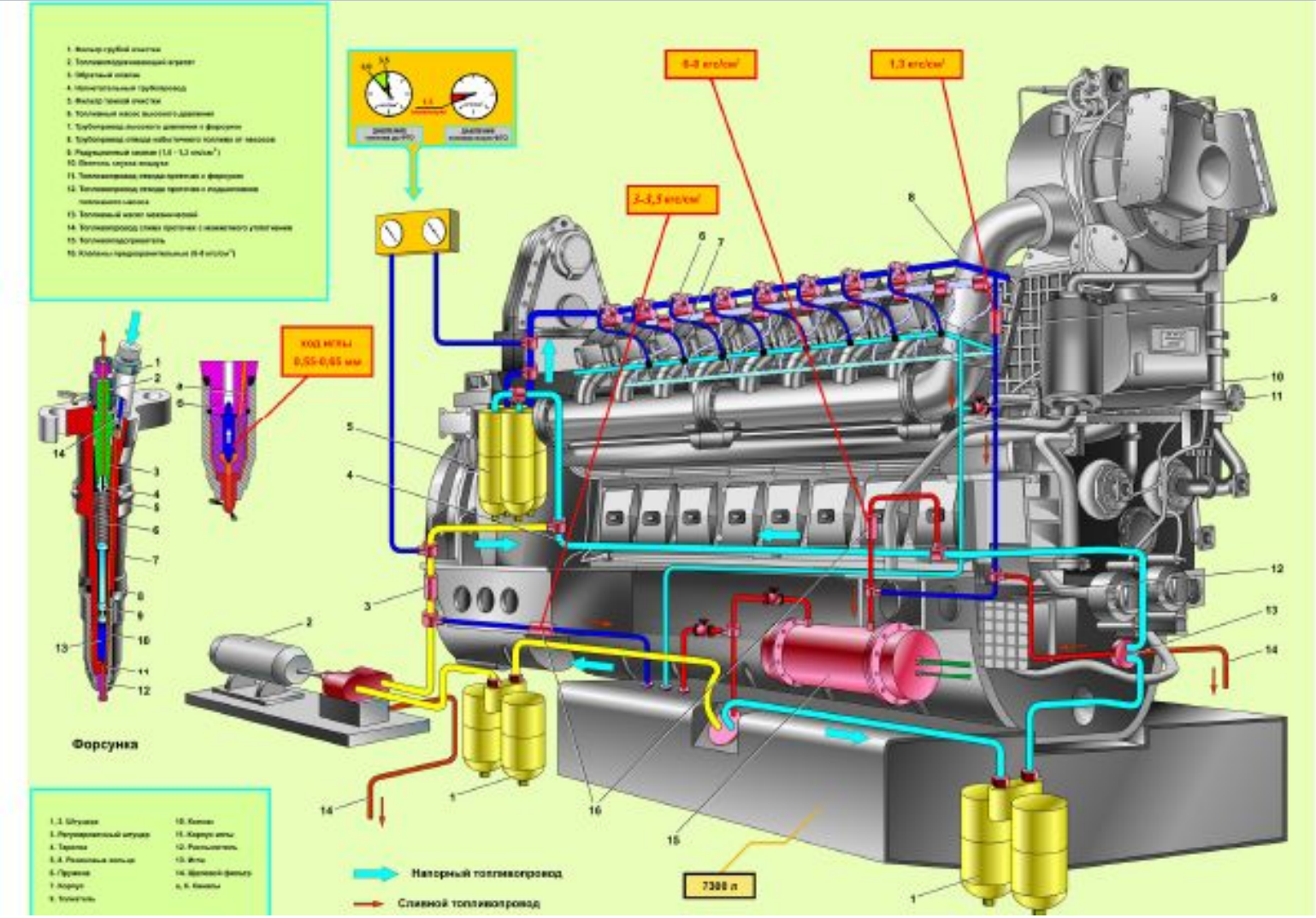

СХЕМА ТОПЛИВНОЙ СИСТЕМЫ ТЭМ2,18

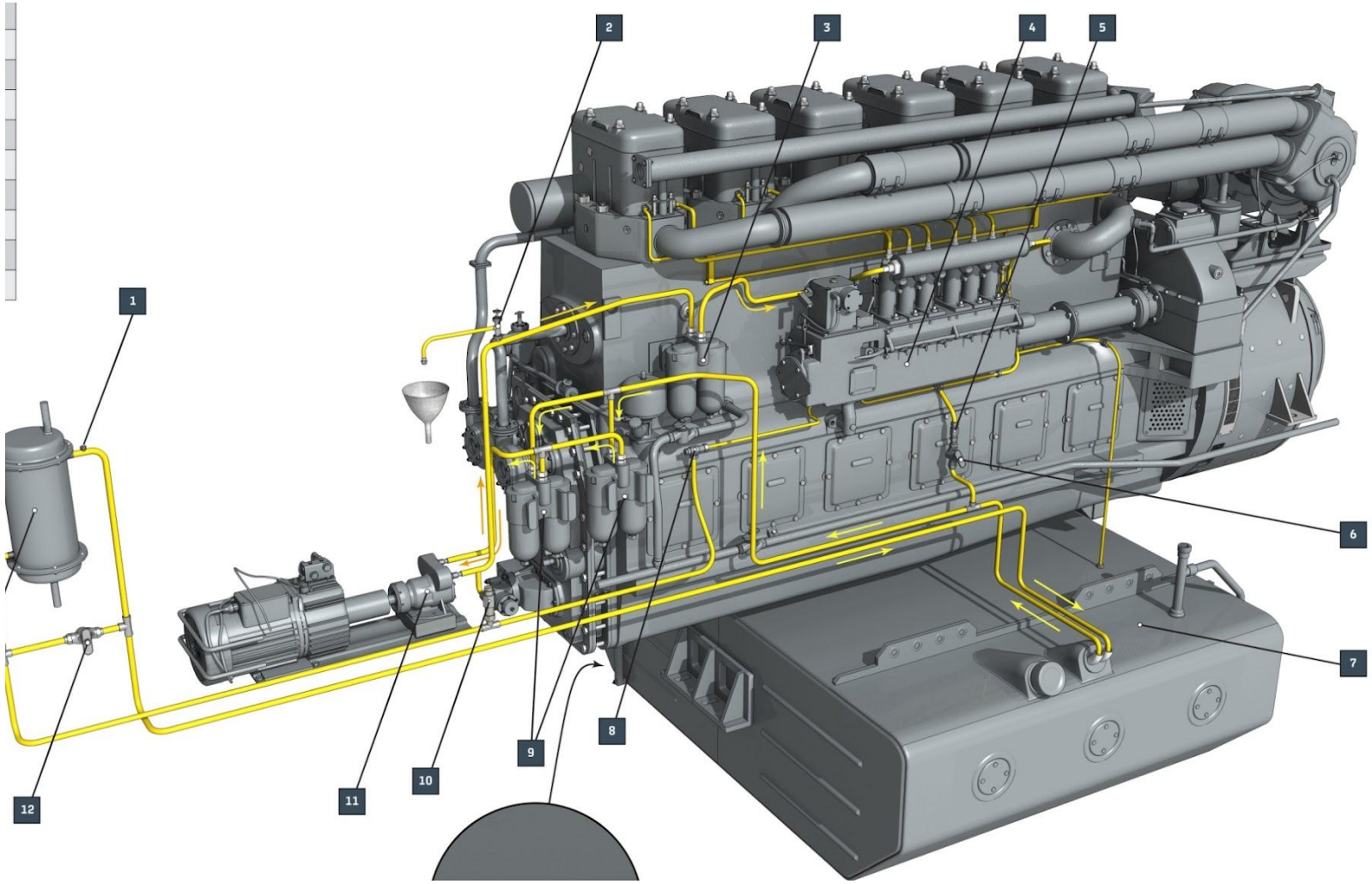

СХЕМА ТОПЛИВНОЙ СИСТЕМЫ ТЭМ7А

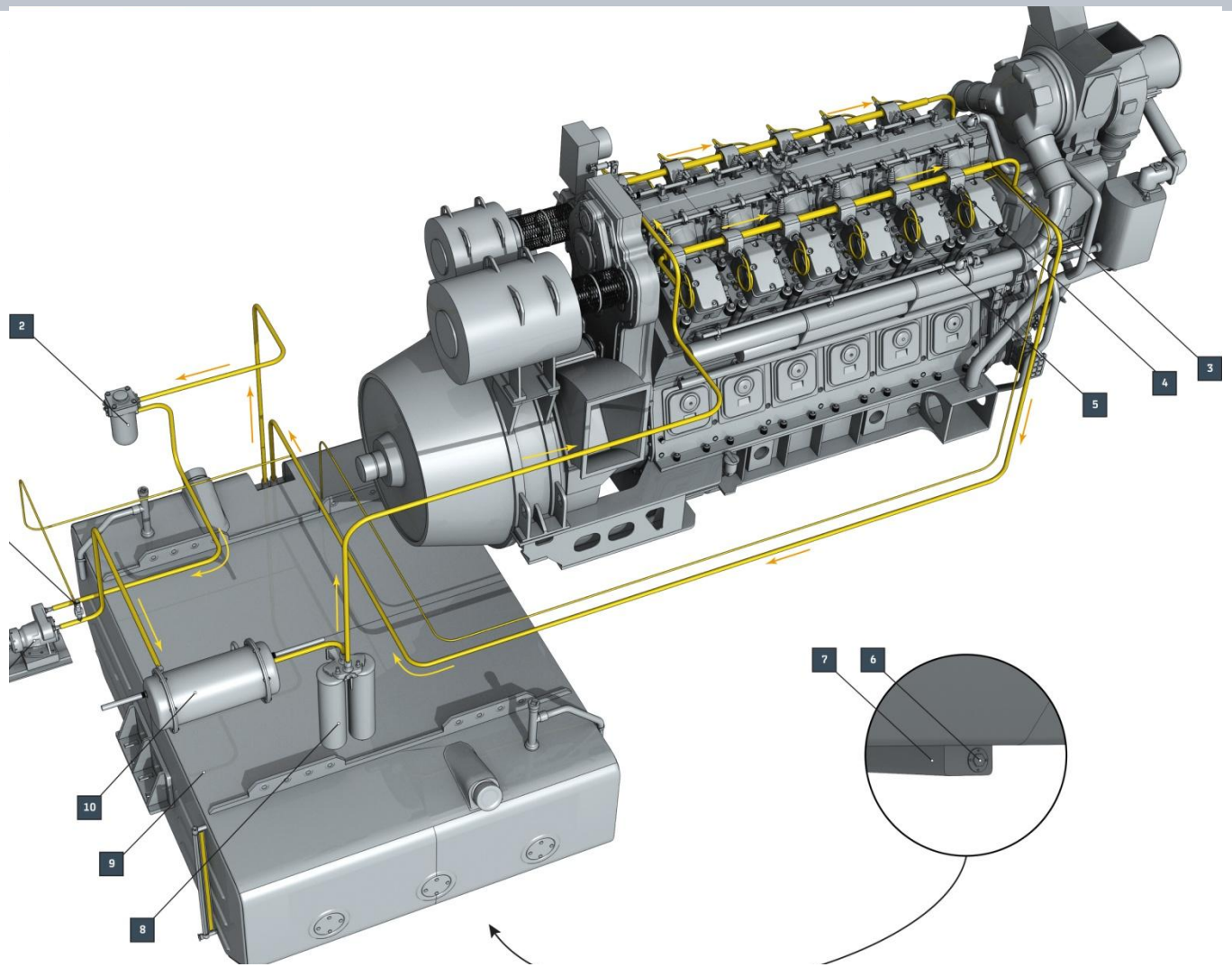

СХЕМА ТОПЛИВНОЙ СИСТЕМЫ 3ТЭ25К2М

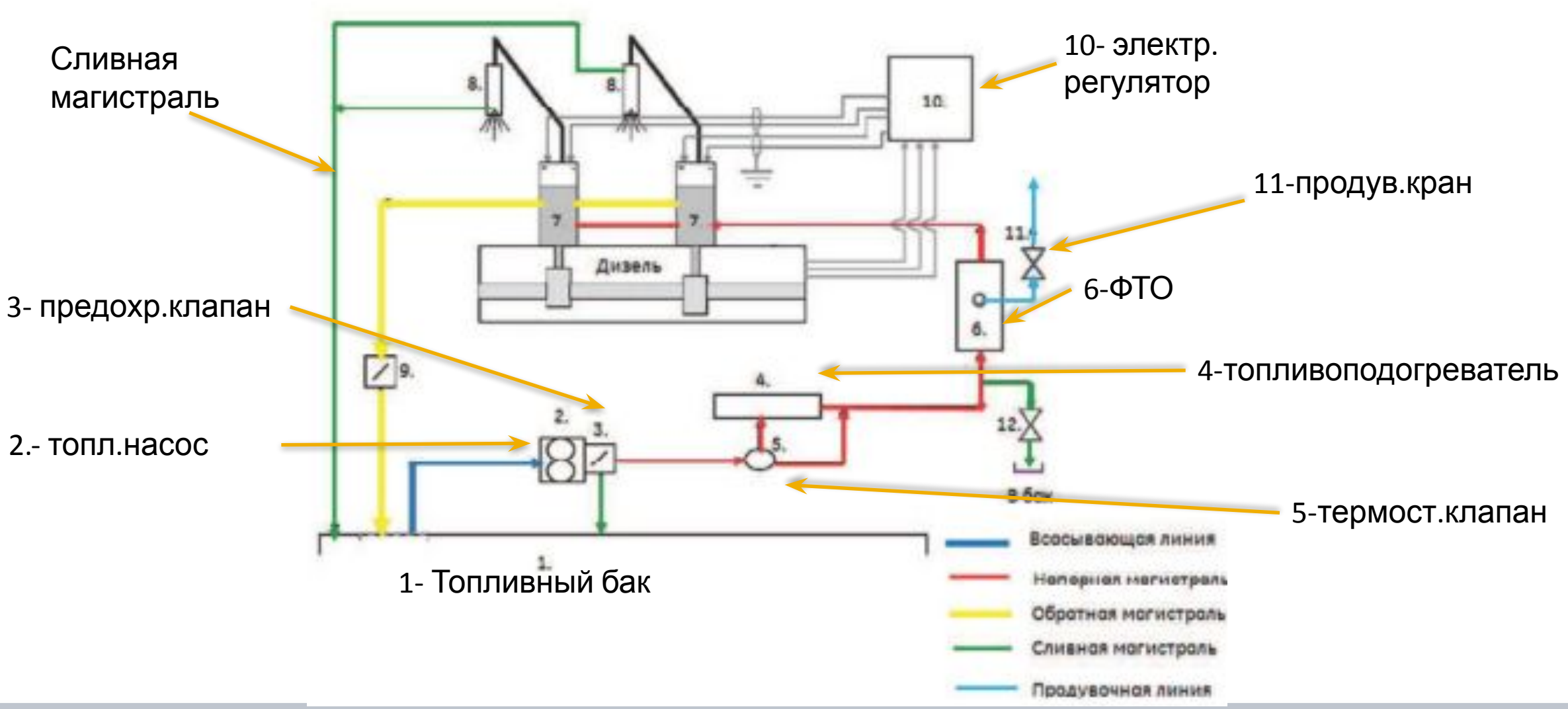

СХЕМА ТОПЛИВНОЙ СИСТЕМЫ 3ТЭ25К2М

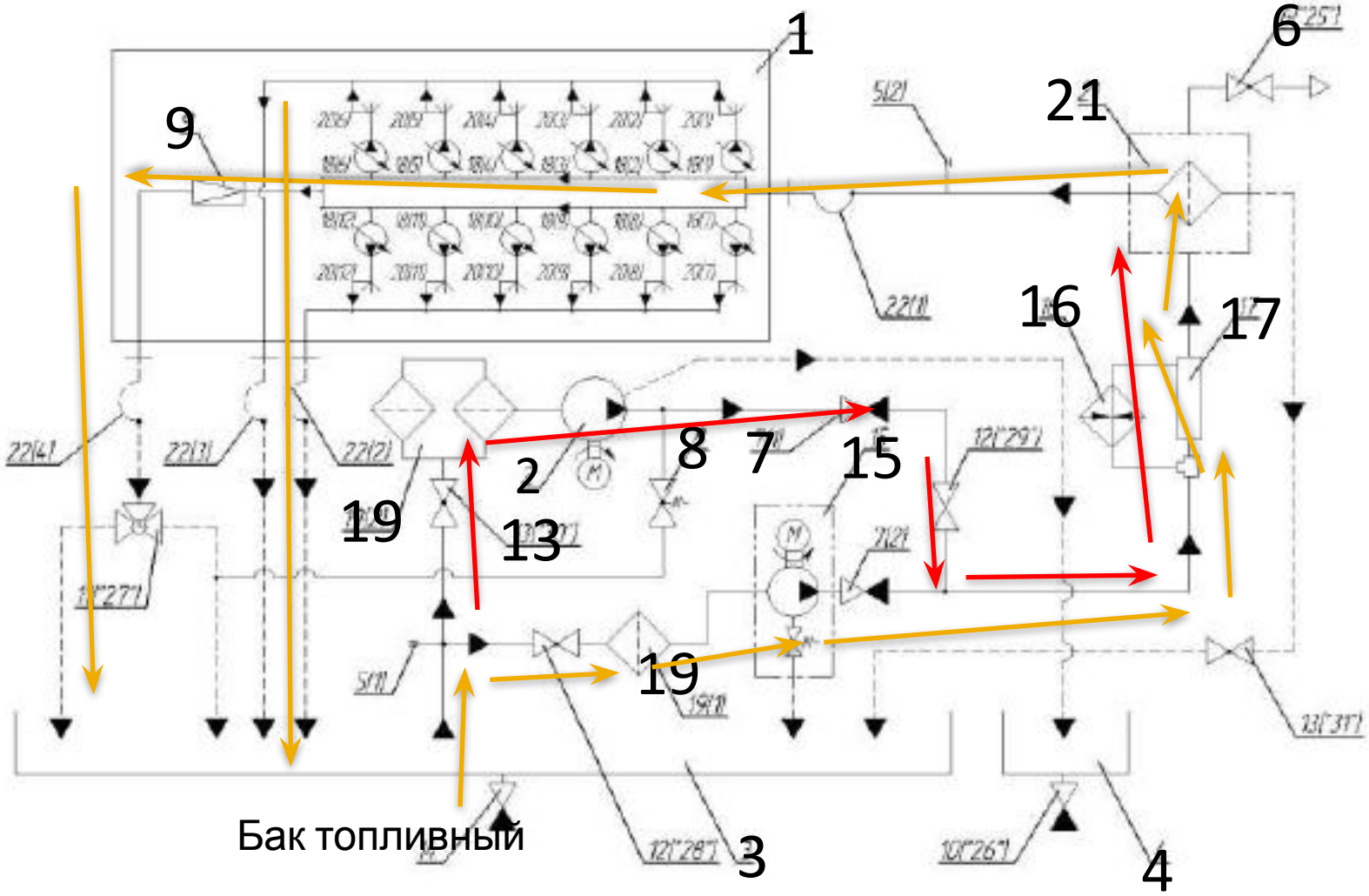

1.ДГУ
2.Резервный топливоподкачивающий
3.Бак топливный
4.Бак сбора утечек топлива и масла
5.Бонка под манометра
6.Кран выпуска воздуха
7.Клапан обратный
8.Клапан предохранительный
9.Клапан редукционный
13.Кран слива топлива
15.Насос топливоподкачивающий
16.Топливоподогреватель
17.Термоклапан
18.ТНВД
19.ФГОТ
20.Фросунки
21.ФТОТ

КОНТРОЛЬНЫЕ ВОПРОСЫ :

1.Из каких основных узлов состоит топливная система тепловоза ТЭ10МК
2. Сколько ТНВД установлено на лотке
3. При каком давлении в топливной системе происходит впрыск топлива в цилиндры
4. Производительность топливоподкачивающего насоса
5. При каком давлении сработает перепускной клапан на топливном коллекторе дизеля.
6.Сколько всего ступеней очистки топлива от горловины до цилиндров