1.悬置 Suspension

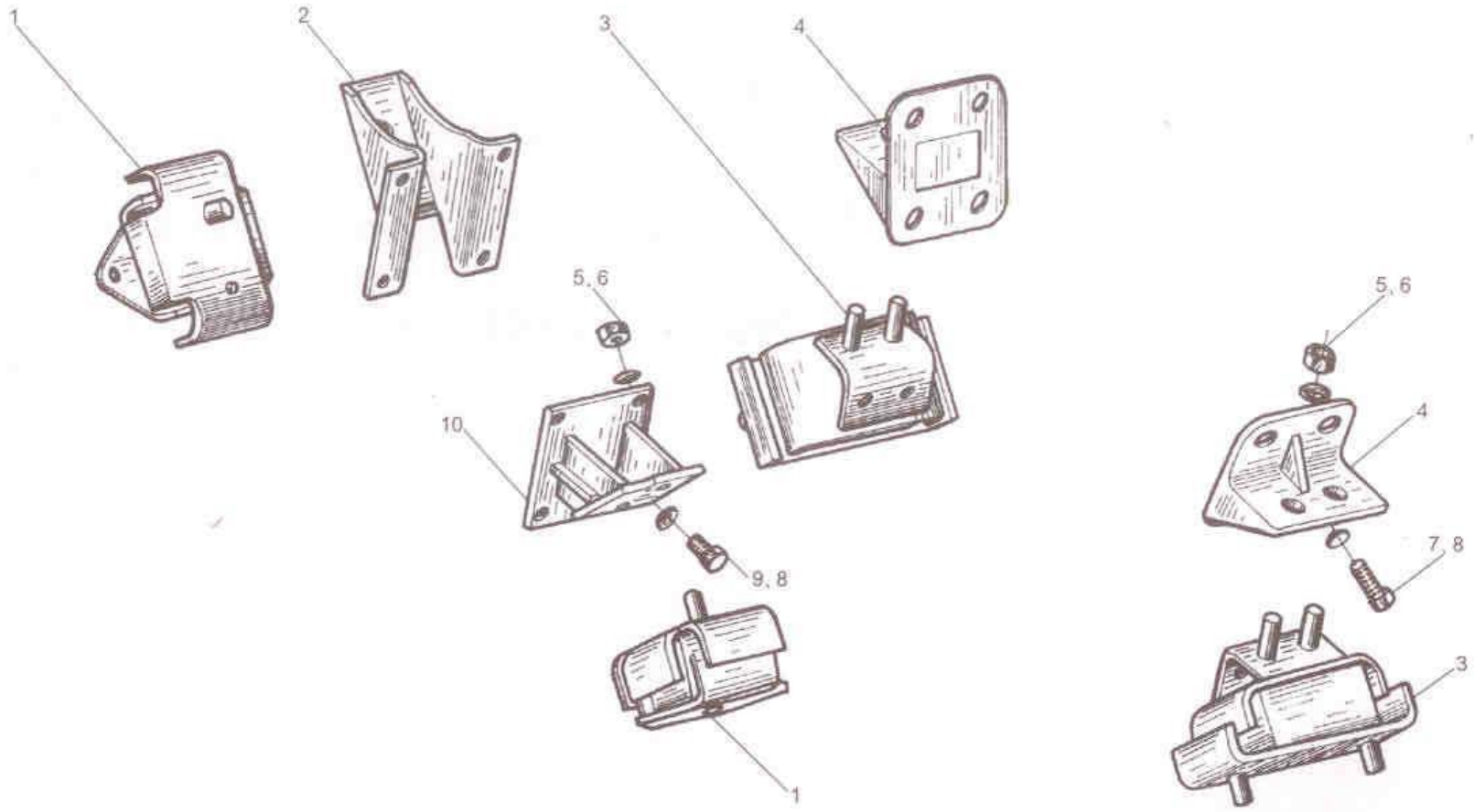

1. 悬置

序号	零件件号	零件名称	数量	备注
1	1001025-101-JH10	前悬置软垫总成	2	
2	1001024A001-0000	前悬置支架	1	
3	1001015-101-JH10	后悬置软垫总成	2	
4	1001011-002-0010H	后悬置支架	2	
5	Q340B14	I型六角螺母	6	
6	Q40314	弹簧垫圈	6	
7	1001012-101-0000	六角头螺栓	4	
8	Q40312	弹簧垫圈	12	
9	1001014-101-0000	六角头螺栓	8	
10	1001020A155-0000	前悬置支架（右）	1	

2.气缸体 Cylinder Block

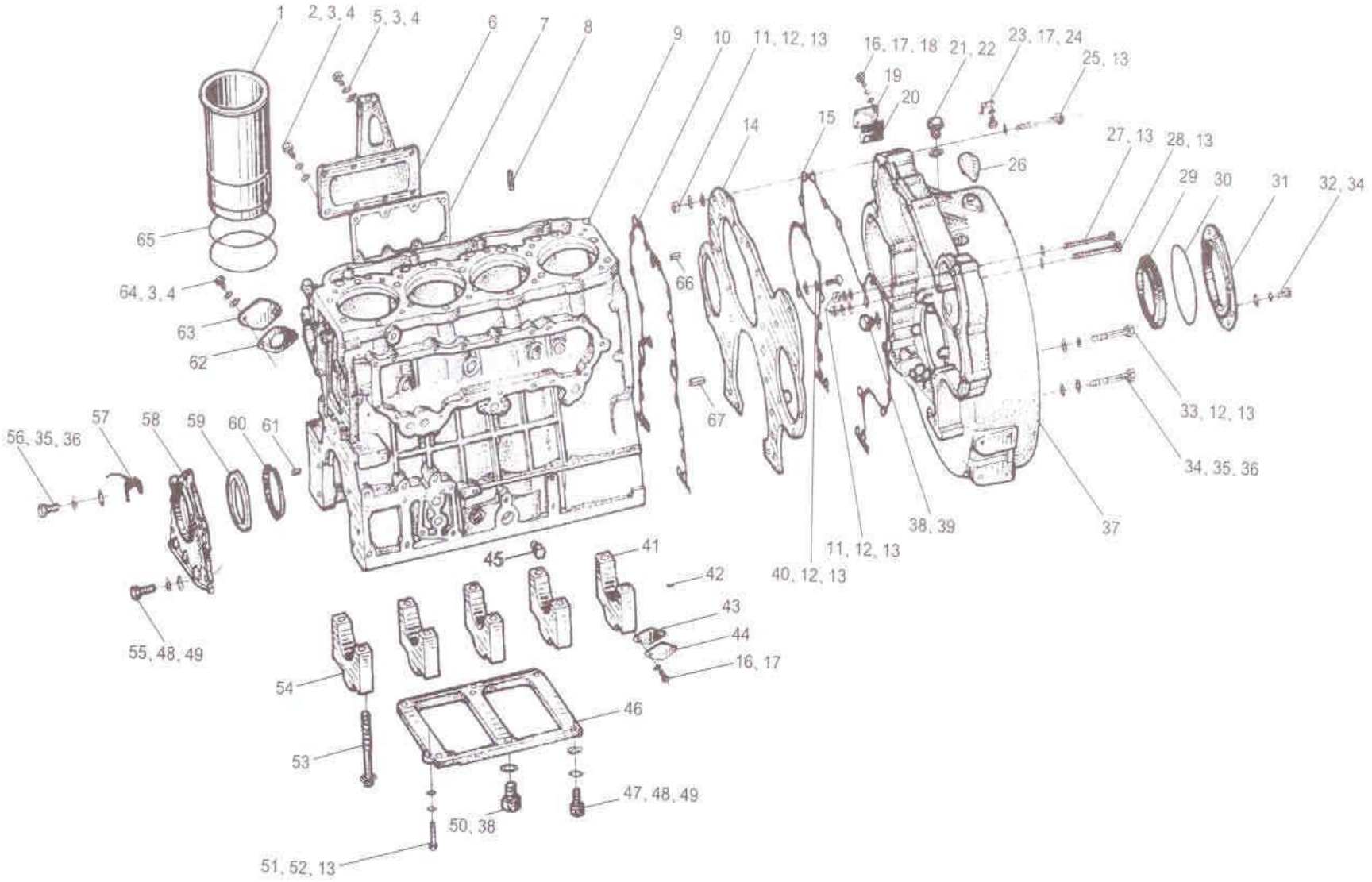

2.气缸体

序号	零件件号	零件名称	数量	备注
	1002010-550-0000	气缸体总成	1	
1	1002016B400-0000	气缸套	4	
2	Q150B0825	六角头螺栓	7	
3	Q40408	轻型弹簧垫圈	16	
4	Q40108	平垫圈	16	
5	Q150B0828	六角头螺栓	1	
6	1002093A300-0000	挺杆室前盖板	1	
7	1002096-101-0000	垫密片-挺杆室盖板	1	
8	1002146-201-0000	气缸盖定位销	2	
9	1002014-522-JH2A	气缸体总成	1	
10	1002079-201-0000	垫片-气缸体	1	
11	Q340B10	I型六角螺母	4	
12	Q40310	弹簧垫圈	19	
13	Q40110	平垫圈	25	
14	1002075-550-0000	齿轮室罩盖盖板总成	1	

2.气缸体

序号	零件件号	零件名称	数量	备注
15	1002078-550-0000	垫片-齿轮室盖板	1	
16	Q150B0612	六角头螺栓	6	
17	Q40406	轻型弹簧垫圈	6	
18	Q40106	平垫圈	4	
19	1002081-550-0000	飞轮壳观察盖板	1	
20	1002082-550-0000	垫片-盖板	1	
21	Q617B18	六角头螺栓	1	
22	Q72318	密封垫圈	1	
23	1002066-002-0010	飞轮正时指针	1	
24	GB823-1998 M6×10	十字槽小盘头螺钉 M6×10	2	
25	Q150B1080	六角头螺栓	2	
26	1002068-001-0000	飞轮壳橡胶堵塞	1	
27	Q150B1095	六角头螺栓	1	
28	Q150B1090	六角头螺栓	1	
29	1005060-460-0000	曲轴后油封	1	

2.气缸体

序号	零件件号	零件名称	数量	备注
15	1002078-550-0000	垫片-齿轮室盖板	1	
16	Q150B0612	六角头螺栓	6	
17	Q40406	轻型弹簧垫圈	6	
18	Q40106	平垫圈	4	
19	1002081-550-0000	飞轮壳观察盖板	1	
20	1002082-550-0000	垫片-盖板	1	
21	Q617B18	六角头螺栓	1	
22	Q72318	密封垫圈	1	
23	1002066-002-0010	飞轮正时指针	1	
24	GB823-1998 M6×10	十字槽小盘头螺钉 M6×10	2	
25	Q150B1080	六角头螺栓	2	
26	1002068-001-0000	飞轮壳橡胶堵塞	1	
27	Q150B1095	六角头螺栓	1	
28	Q150B1090	六角头螺栓	1	
29	1005060-460-0000	曲轴后油封	1	

2.气缸体

序号	零件件号	零件名称	数量	备注
30	Q73431145	O型橡胶密封圈	1	
31	1005067-460-0000	后油封座	1	
32	Q150B0820	六角头螺栓	6	
33	Q150B1075	六角头螺栓	9	
34	Q150B1275	六角头螺栓	2	
35	Q40312	弹簧垫圈	2	
36	Q40112	平垫圈	2	
37	1002061-550-0000	齿轮室罩盖-飞轮壳	1	
38	Q617B20	六角头螺塞	1	
39	Q72320	密封垫圈	1	
40	Q150B1022	六角头螺塞	6	
41	1005143B201-0000	后主轴承盖	1	
42	Q5280408	弹性圆柱销	6	
43	1002102-520-0000	垫片	1	
44	1002101-520-0000	盖板	1	

2.气缸体

序号	零件件号	零件名称	数量	备注
45	1002021-001-0000	起重螺栓	2	
46	1002018A101-0000	机体加强板	1	
47	1002011-101-0000	螺栓-机体加强板	4	
48	Q40314	弹簧垫圈	4	
49	Q40114	平垫圈	4	
50	1002012-101-0000	螺栓-机体加强板	1	
51	1002013A101-0000	螺栓-机体加强板	2	
52	Q40410	轻型弹簧垫圈	2	
53	1005144-300-0000	主轴承盖螺栓	10	
54	1005141A201-0000	主轴承盖	4	
55	Q150B1432	六角头螺栓	2	
56	Q150131230	六角头螺栓	3	
57	1005086-101-JH50	指针	1	
58	1005055-400-0000	前油封座	1	
59	1005050-400-0000	曲轴前油封	1	

2.气缸体

序号	零件件号	零件名称	数量	备注
60	1005057-400-0000	挡油片-前油封	1	
61	Q5220818	圆柱销	2	
62	1002098-101-0000	垫片	1	
63	1002097-101-0000	突缘盖板	1	
64	Q150B0816	六角头螺栓	1	
65	1002017-001-0000	O型橡胶密封圈	2	
66	Q522081218	圆柱销	1	
67	Q522081230	圆柱销	1	

3.气缸盖 Cylinder Head

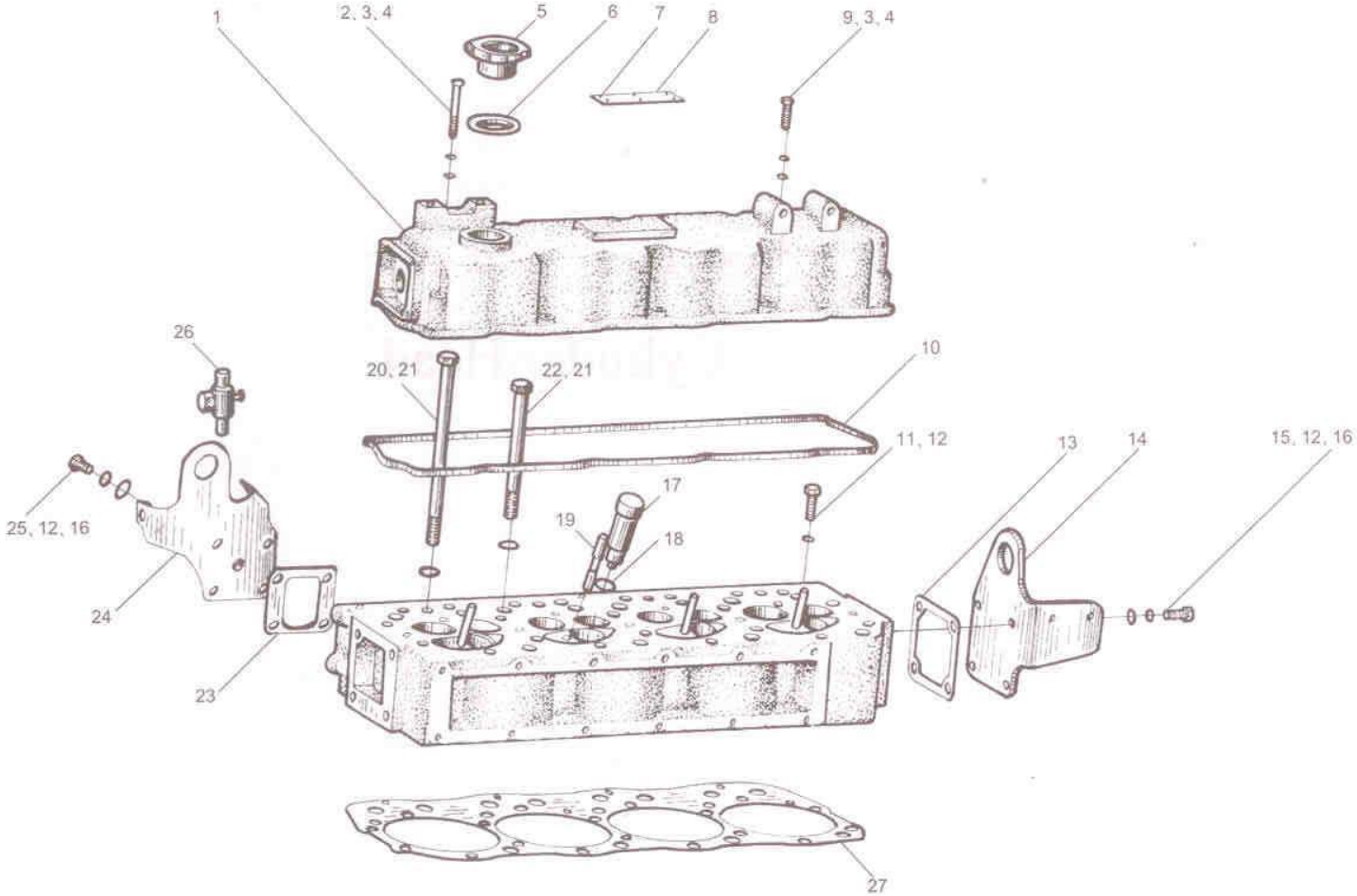

3.气缸盖

序号	零件件号	零件名称	数量	备注
	1003010-550-0000	气缸盖总成	1	
1	1003031A101-0000	气缸盖罩	1	
2	Q150B0860	六角头螺栓	4	
3	Q40408	轻型弹簧垫圈	10	
4	Q40108	平垫圈	10	
5	1003037A101-0000	盖罩	1	
6	1003036A101-0000	密封圈	1	
7	Q541026	标牌铆钉	4	
8	1002091B001-0000W	铭牌	1	
9	Q150B0828	六角头螺栓	6	
10	1003032A101-0000	垫密条-气缸盖	1	
11	Q150B1030	六角头螺栓	4	
12	Q40310	弹簧垫圈	12	
13	1003058-001-0000	衬垫-吊耳	1	
14	1003059-300-0000	后吊耳	1	

3.气缸盖

序号	零件件号	零件名称	数量	备注
15	Q150B1025	六角头螺栓	4	
16	Q40110	平垫圈	8	
17	1003056B470-0000	喷油器铜套	4	
18	GB3452.1-1992	O型橡胶密封圈 28×1.8	4	
19	1112013-470-0000	喷油器 紧固螺钉	4	
20	1003046-300-0000	气缸盖螺栓	6	
21	1003048-201-0000	垫圈-气缸盖螺栓	18	
22	1003047-300-0000	气缸盖螺栓	12	
23	1003058-101-0000	前吊耳衬垫	1	
24	1003055B101-JH50	前吊耳总成	1	
25	Q150B1025	六角头螺栓	4	
26	1003053-101-JH50	暖水放出阀	1	
	1003011-550-0000	气缸盖	1	
27	1003022-300-0000	垫片-气缸垫总成	1	并存件
	1003022A300-0000S	垫片-气缸垫总成	1	并存件
	1003022B300-0000S	垫片-气缸垫总成	1	并存件
	1003022C300-0000S	垫片-气缸垫总成	1	并存件

4.活塞与连杆 Piston and Connecting Rod

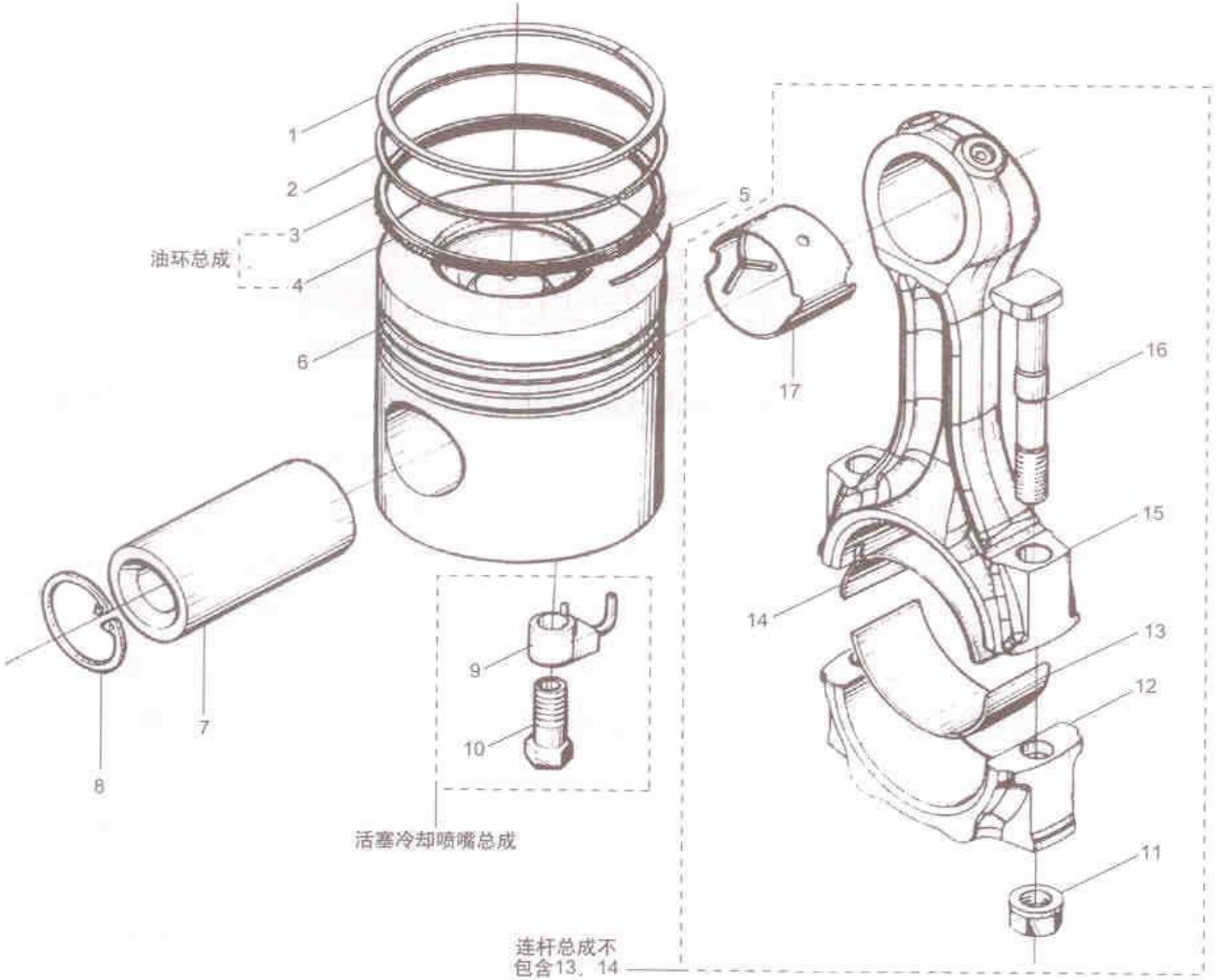

4.活塞与连杆

序号	零件件号	零件名称	数量	备注
	1004010A470-0000	连杆总成	4	
	1004020-420-0000A	螺旋撑簧油环	4	
	1002230A051-0000	活塞冷却喷嘴总成	4	
1	1004012-420-0000A	第一道气环	4	
2	1004013-420-0000A	第二道气环	4	
3	1004014-420-0000A	油环体	4	
4	1004016-420-0000A	螺旋撑簧	4	
5	1004017-420-0000A	闩销	4	
6	1004011-550-0000M	活塞	4	并存件
	1004011-550-0000B	活塞	4	并存件
7	1004018A201-0000	活塞销	4	
8	GB/T893.1-1986	挡圈42	8	
9	1002130A051-0000	活塞冷却喷嘴体总成	4	
10	1002135A051-0000	冷却喷嘴接头螺栓总成	4	
11	1004027-29D	连杆螺母	8	

4.活塞与连杆

序号	零件件号	零件名称	数量	备注
12	1004022-470-0000	连杆盖	4	
13	1004026A470-0000	连杆上轴瓦	4	
14	1004028-470-0000	连杆下轴瓦	4	
15	1004021A470-0000	连杆体	4	
16	1004023-470-0000	连杆螺栓	8	
17	1004024C201-0000H	连杆小头衬套	4	

5.曲轴与飞轮 Crankshaft and Flywheel

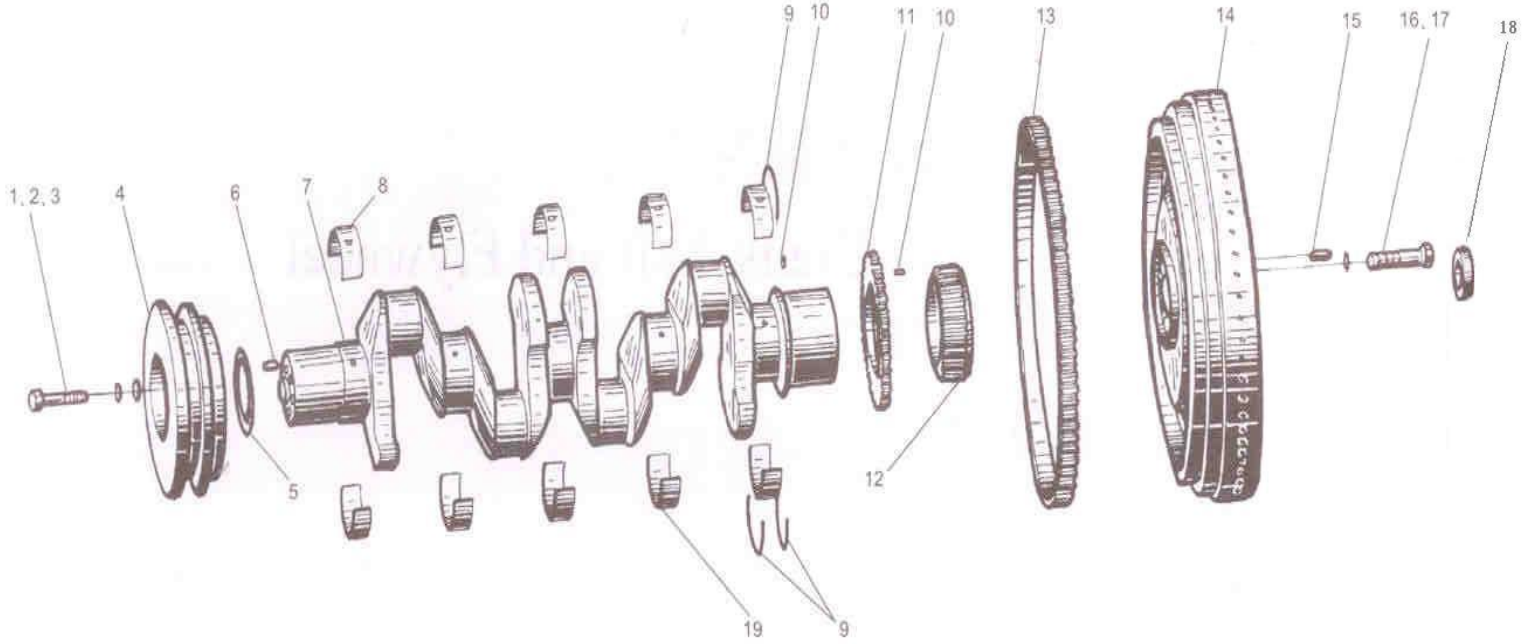

5.曲轴与飞轮

序号	零件件号	零件名称	数量	备注
	10050100-550-0000	曲轴部件	1	
1	1005197-400-0000	减震器螺栓	5	
2	Q40314	弹簧垫圈	5	
3	Q40114	平垫圈	5	
4	1005190A301-JH10	减震器总成	1	
5	1005036-400-0000	挡油片-曲轴	1	
6	GB/T119-1986	圆柱销 D8×20	1	
7	1005014-550-000	曲轴	8	
8	1005171-470-0000	上主轴瓦	5	
9	1005181-001-0000	止推轴承片	3	
10	1005031-001-0000	定位销-正时齿轮	2	
11	1005038A460-0000	机油泵驱动齿轮-曲轴	1	
12	1005037-460-0000AB	正时齿轮-曲轴	1	
13	1005125-002-0010	齿环	1	
14	1005121-550-0000	飞轮-曲轴	1	

5.曲轴与飞轮

序号	零件件号	零件名称	数量	备注
15	1005129-201-0000	定位销-飞轮	1	
16	1005123-421-JH80	飞轮螺栓	7	
17	1005124-051-0000	垫片-飞轮螺栓	7	
18	GB/T276-1994 6205-Z	滚动轴承	1	
19	1005172-470-0000	下主轴瓦	5	

6.凸轮轴 Camshaft

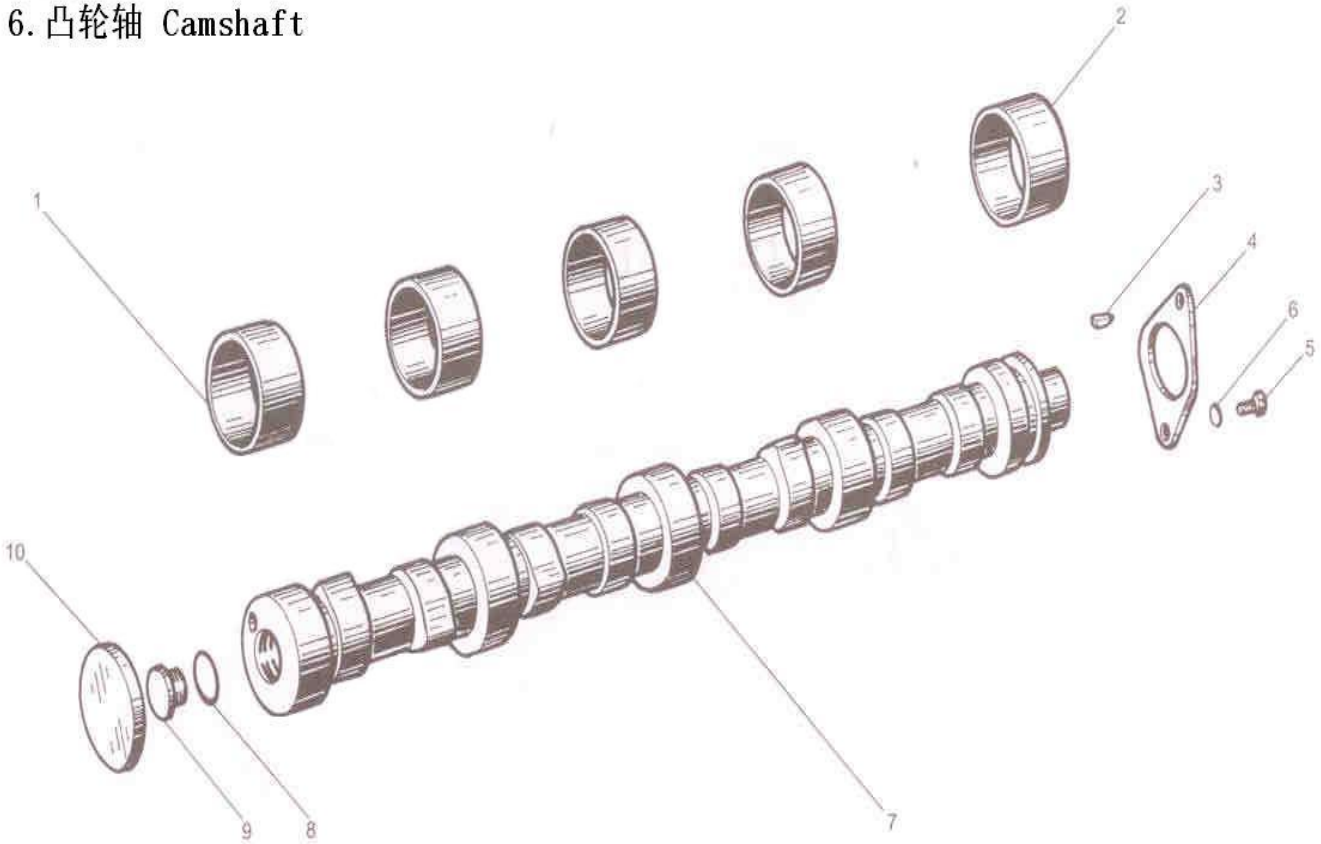

6.凸轮轴

序号	零件件号	零件名称	数量	备注
1	1006024-400-0000	凸轮轴衬套	4	
2	1006028-520-0000	后凸轮轴衬套	1	
3	Q5500519	半圆键	1	
4	1006018-001-0000	凸轮轴止推片	1	
5	Q150B0816	六角头螺栓	2	
6	Q40408	轻型弹簧垫圈	2	
7	1006015-520-0000	凸轮轴	1	
8	1006062-001-0000	垫圈-凸轮轴螺塞	1	
9	1006061-001-0000	内六角螺塞-凸轮轴	1	
10	1006030A001-0000	堵塞总成-凸轮轴衬套	1	

7.气门机构 Valve Mechanism

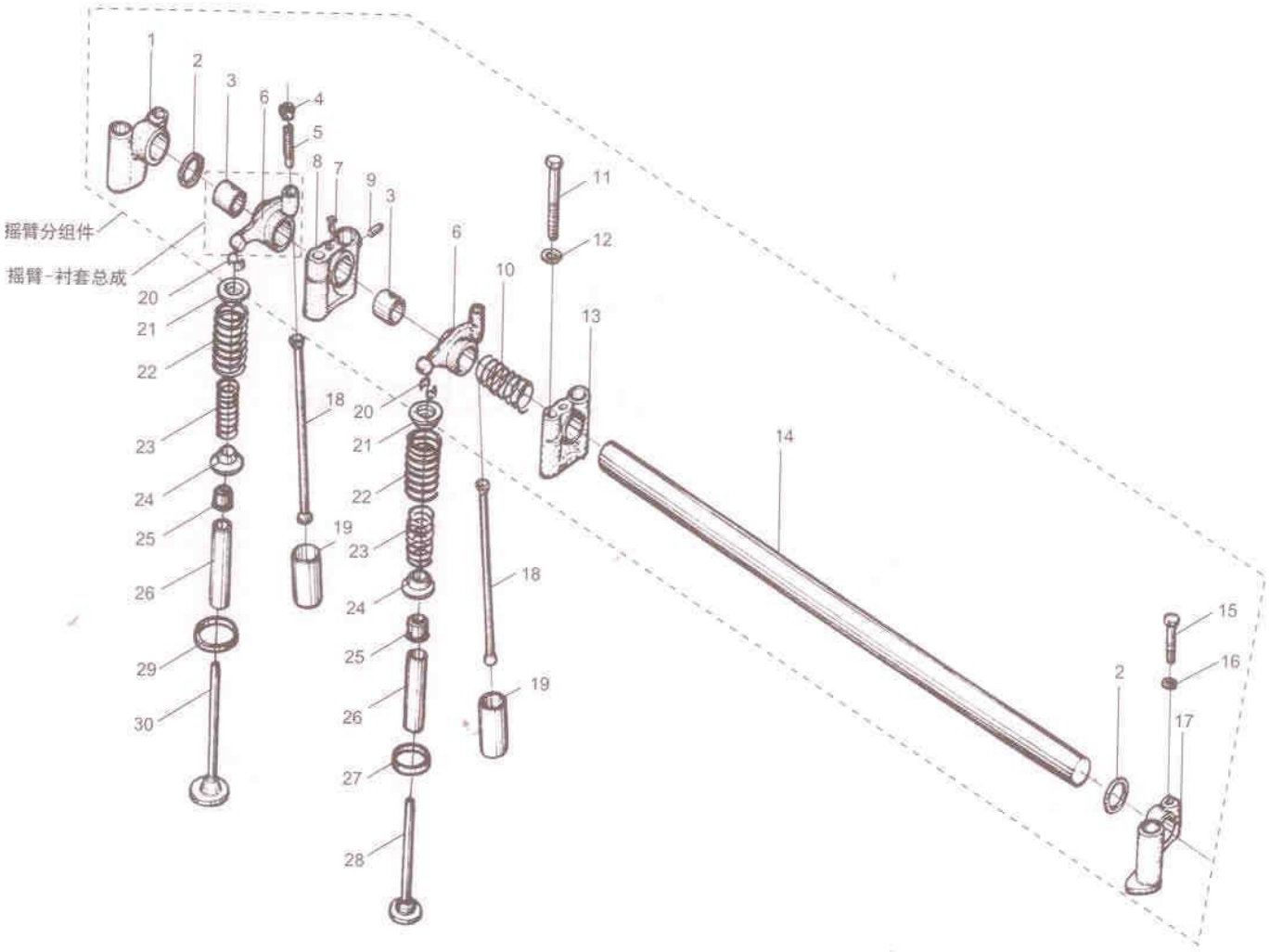

7.气门机构

序号	零件件号	零件名称	数量	备注
	1007100-400-0000	摇臂-衬套总成	8	
	1007200-520-0000	摇臂分组件	1	
1	1007125-201-0000	摇臂轴前支架	1	
2	1007112-001-0000	波形弹簧-摇臂轴	2	
3	1007094-001-0000	气门摇臂衬套	8	
4	1007098-001-0000	锁紧螺母-气门摇臂调整螺栓	8	
5	1007097-001-0000	调整螺栓-气门摇臂	8	
6	1007096-400-0000	气门摇臂	8	
7	1007129-201-0000	定位螺钉-摇臂轴支架	1	
8	1007127-201-0000	摇臂轴支架	1	
9	Q522066	圆柱销	1	
10	1007114-001-0000	定位弹簧-摇臂轴	3	
11	Q150B1075	六角头螺栓	4	
12	Q40110	平垫圈	4	
13	1007126-201-0000	摇臂轴支架(中)	3	

7.气门机构

序号	零件件号	零件名称	数量	备注
14	1007090-001-0000	摇臂轴总成	1	
15	Q150B0840	六角头螺栓	2	
16	Q40108	平垫圈	2	
17	1007128-201-0000	摇臂轴后支架	1	
18	1007050A001-0000	推杆总成	8	
19	1007061-300-0000	挺杆	8	
20	1007028A400-0000	锁块	16	
21	1007024-400-0000	气门弹簧座	8	
22	1007021-013-0000	气门外弹簧	8	
23	1007022-013-0000	气门内弹簧	8	
24	1007026A001-0000	气门弹簧下座	8	
25	1007035B001-0000	气门导管密封圈总成	8	
26	1007032A001-0000	气门导管	8	
27	1007081-400-0000	排气门座	4	
28	1007016-A400-0000Q	排气门	4	并存件

7.气门机构

序号	零件件号	零件名称	数量	备注
28	1007016B400-0000C	排气门	4	并存件
	1007016A400-0000H	排气门	4	并存件
29	1007082-400-0000	进气门座	4	
30	1007011-A400-0000Q	进气门	4	并存件
	1007011-B400-0000C	进气门	4	并存件
	1007011A400-0000H	进气门	4	并存件

8.传动系统 Cear Train

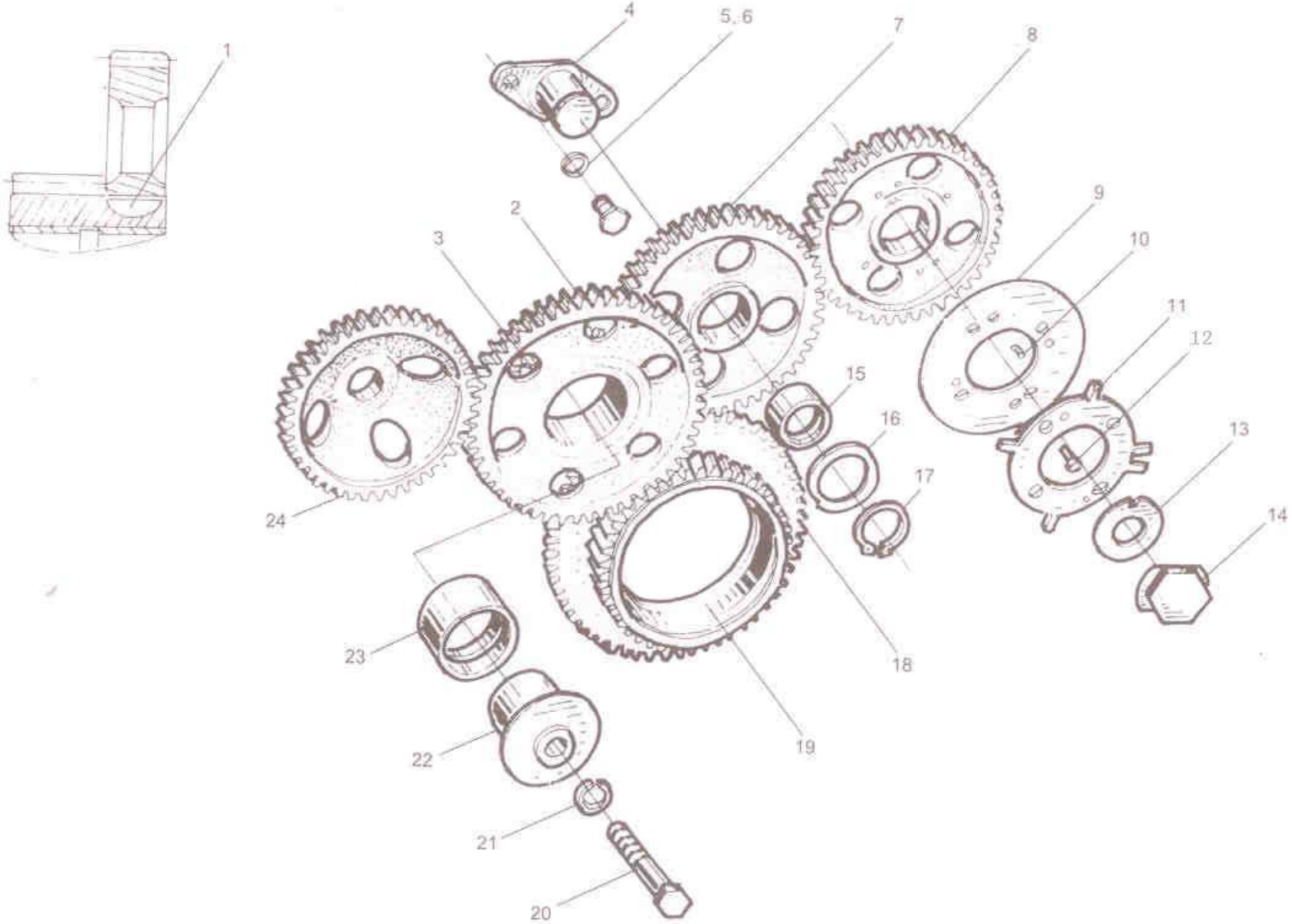

8.传动系统

序号	零件件号	零件名称	数量	备注
	1006040-460-0000AB	正时中间齿轮（一）总成	1	
	1006045-460-0000	正时中间齿轮（三）总成	1	
1	1006049-001-0000	半圆键-正时中间齿轮（二）	1	
2	1006041-460-0000AB	正时中间齿轮（一）-凸轮轴	1	
3	1006042-460-0000AB	正时中间齿轮（二）-凸轮轴	1	
4	1006048A001-0000	齿轮轴（二）	1	
5	Q150B1020	六角头螺栓	2	
6	Q40410	轻型弹簧垫圈	2	
	1006043-460-0000AB	正时中间齿轮（三）-凸轮轴	1	
8	1006021-550-0000	正时齿轮-凸轮轴	1	
9	1006022-550-0000	正时齿轮-凸轮轴	1	
10	Q5210512	圆柱销	2	
11	1006121-550-0000	传感器齿轮-凸轮轴	1	
12	Q2540620	十字槽沉头螺钉	4	
13	1006022-001-0000	锁紧垫圈-凸轮轴正时齿轮	1	

8.传动系统

序号	零件件号	零件名称	数量	备注
14	1006023-001-0000	紧固螺栓-凸轮轴	1	
15	1006046A001-0000	衬套-正时中间齿轮（三）	1	
16	1006052A001-0000	垫圈-齿轮轴（二）	1	
17	Q43132	轴用弹性挡圈	1	
18	1005038A460-0000	机油泵驱动齿轮-曲轴	1	
19	1005037-460-0000	正时齿轮-曲轴	1	
20	1006051-460-0000	紧固螺栓-齿轮轴	1	
21	Q40414	轻型弹簧垫圈	1	
22	1006047-460-0000	齿轮轴（一）	1	
23	1006044B201-0000	衬套-正时中间齿轮（一）	1	
24	1111216-550-0000AB	喷油泵传动齿轮	1	

9.进排气管 Intake and Exhaust Manifold

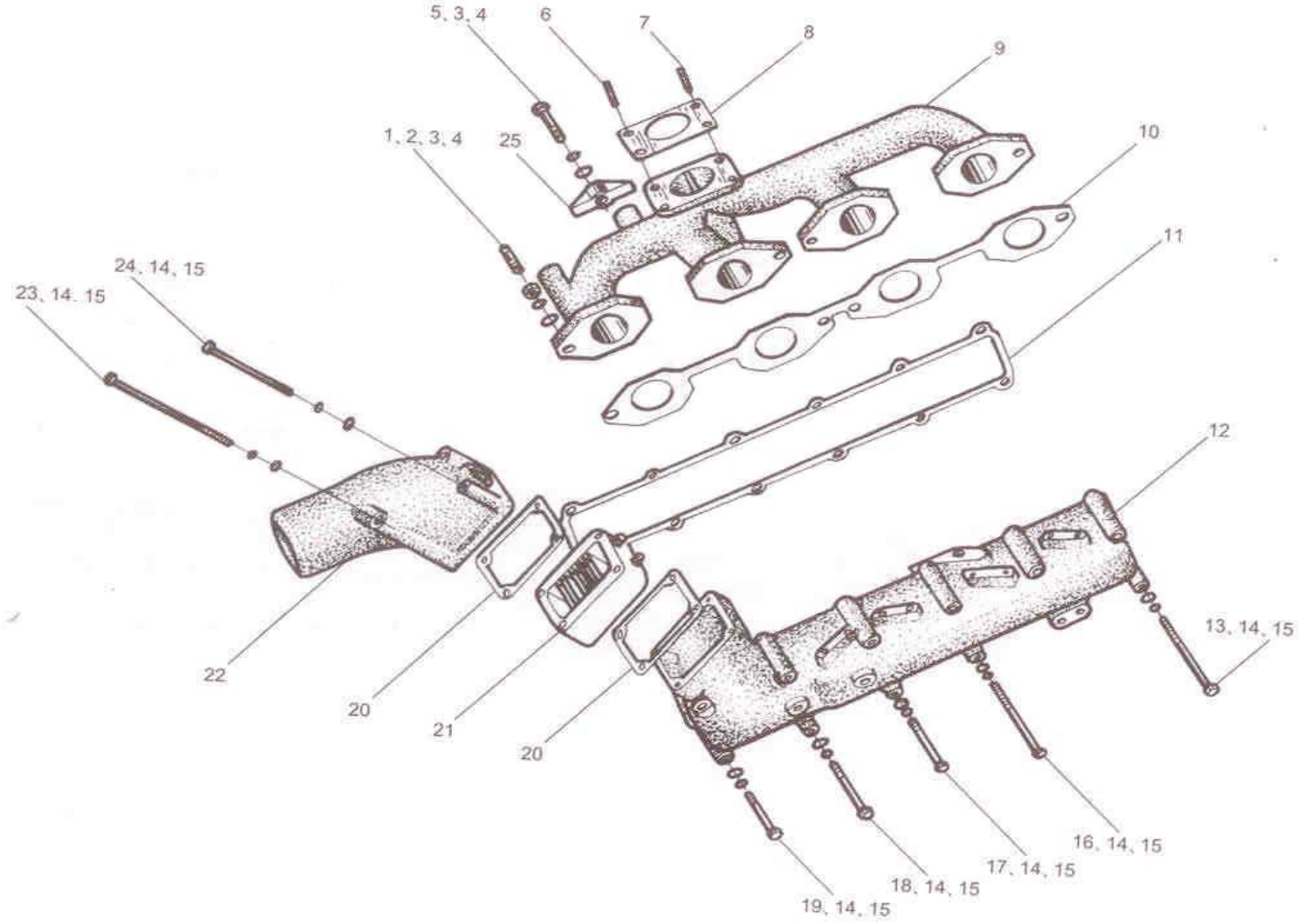

9.进排气管

序号	零件件号	零件名称	数量	备注
1	GB899-1988GM10-10×35		4	
2	Q340B10	I型六角螺母	4	
3	Q40310	弹簧垫圈	6	
4	Q40110	平垫圈	6	
5	Q150B08160	六角头螺栓	4	
6	1118009-055-0000	双头螺柱-增压器	1	
7	1008074-300-0000	双头螺柱-排气歧管	3	
8	1008072-520-0000	垫片-增压器	1	
9	1008042-520-0000	排气歧管	1	
10	1008045-520-0000	排气管垫总成	1	
11	1008017-550-0000	垫密片-进气管	1	
12	1008016B550-0000	进气歧管	1	
13	Q150B08140	六角头螺栓	1	
14	Q40308	弹簧垫圈	16	
15	Q40108	平垫圈	16	

9.进排气管

序号	零件件号	零件名称	数量	备注
16	Q150B08140	六角头螺栓	1	
17	Q150B08105	六角头螺栓	1	
18	Q150B08100	六角头螺栓	7	
19	Q150B0880	六角头螺栓	2	
20	1008019-550-0000	垫片-进气接管	2	
21	3750010-550-0000	空气加热器总成	1	
22	1008023A550-0000	进气接管	1	
23	Q150B08165	六角头螺栓	2	
24	Q150B08115	六角头螺栓	2	
25	1008058-001-0000	压板-排气管	2	

10.油底壳 Oil Sump

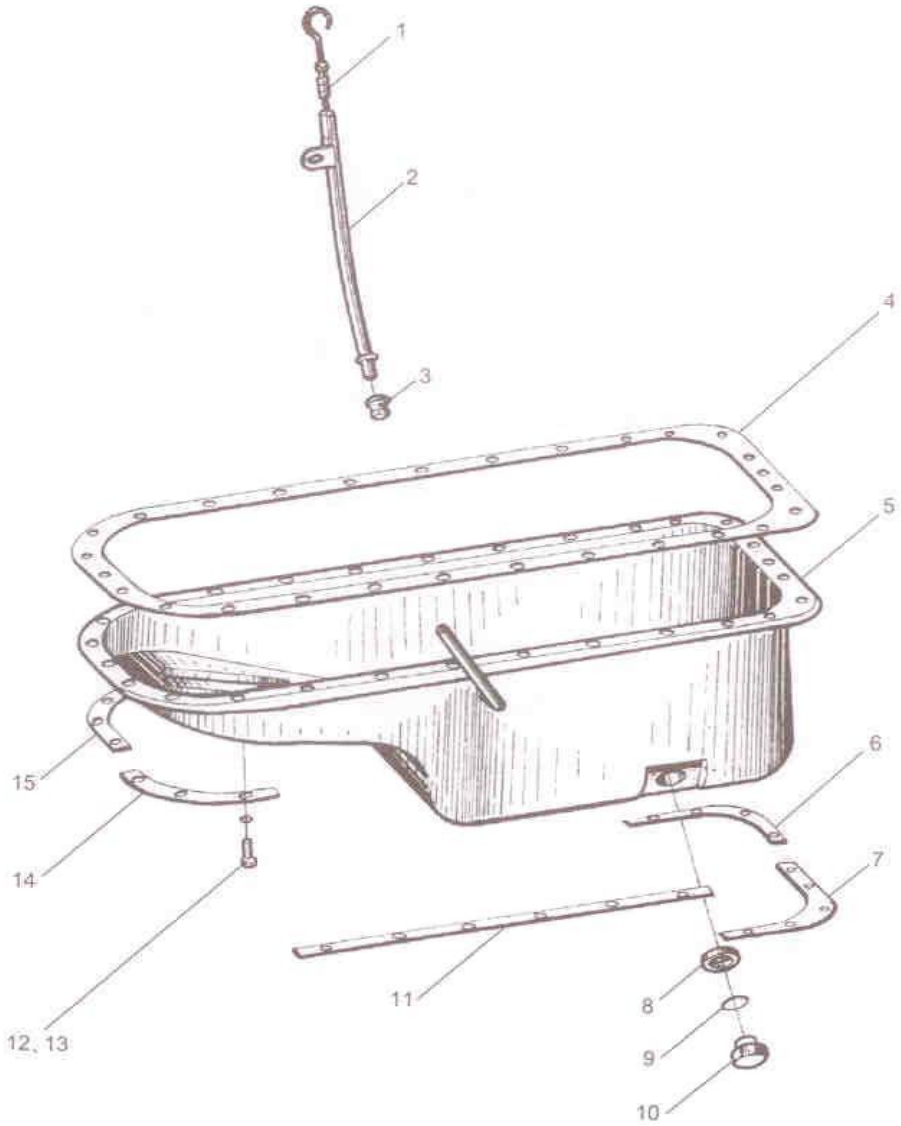

10.油底壳

序号	零件件号	零件名称	数量	备注
1	1002020-300-0000	机油标尺总成	1	
2	1002030A300-0000	机油标尺管总成	1	
3	1009071-101-0000	密封套-机油尺	1	
4	1009031-101-0000	油底壳密封垫片	1	
5	1009010-301-JH10	油底壳总成	1	
6	1009025-001-0000	后左垫板-油底壳	1	
7	1009026-001-0000	后右垫板-油底壳	1	
8	1009021-001-0000	油底壳放油螺塞座	1	
9	Q72320	密封垫圈	1	
10	1009022-001-0000	油底壳放油螺塞	1	
11	1009023-101-0000	中间垫板-油底壳	2	
12	Q150B0820	六角头螺栓	28	
13	Q40408	轻型弹簧垫圈	28	
14	1009028-001-0000	前右垫板-油底壳	1	
15	1009027-001-0000	前左垫板-油底壳	1	

11.机油泵及机油管路 Oil Pump and Oil Piping

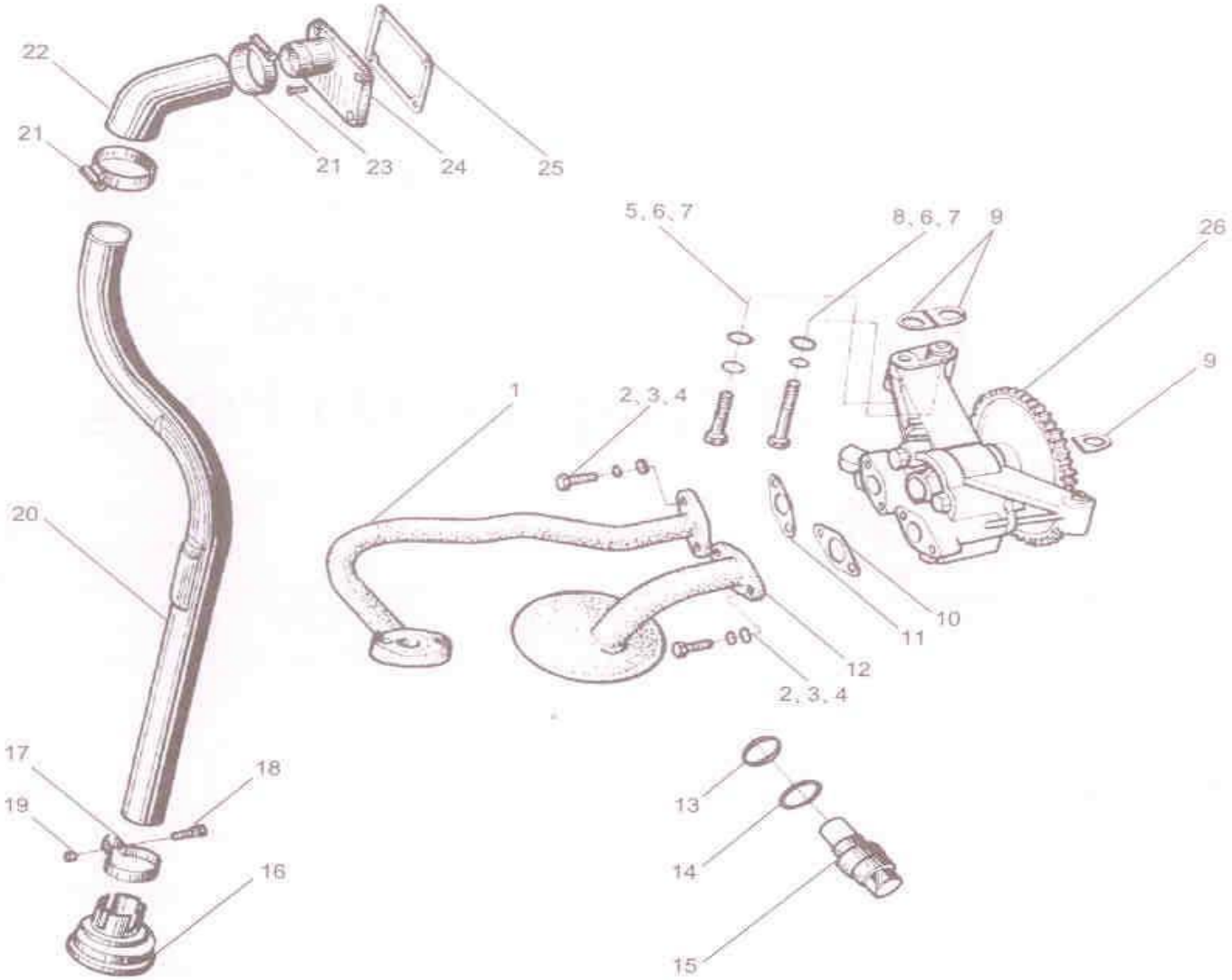

11.机油泵及机油管路

序号	零件件号	零件名称	数量	备注
1	1011070-155-0000	出油管总成	1	
2	Q150B0825	六角头螺栓	2	
3	Q40308	弹簧垫圈	2	
4	Q40108	平垫圈	2	
5	Q150B1050	六角头螺栓	1	
6	Q40310	弹簧垫圈	3	
7	Q40110	平垫圈	3	
8	Q150B1070	六角头螺栓	2	
9	1011056-001-0000	调整垫	3	
10	1010011-001-0000	密封片	1	
11	1011069A001-0000	垫片	1	
12	1010010A101-0000	机油收集器总成	1	
13	Q17342422	O型橡胶密封圈	1	
14	Q72327	密封垫圈	1	
15	1011090-001-0000	调压阀总成	1	

11.机油泵及机油管路

序号	零件件号	零件名称	数量	备注
16	1014020A101-0000	滤清器总成	1	
17	1014026-101-0000	夹箍	1	
18	1014027-101-0000	螺钉	1	
19	Q340B06	I型六角螺母	1	
20	1014030-155-0000	通气管总成	1	
21	Q67645	蜗杆传动式软管环箍	2	
22	1014037A104-JHIF	连接软管	1	
23	Q2540614	十字槽沉头螺钉	4	
24	1014035-101-0000	盖板	1	
25	1014036-101-0000	垫片	1	
26	1011010A300-0000	机油泵总成	1	

12.机油滤清器 Lubricating Oil Filter

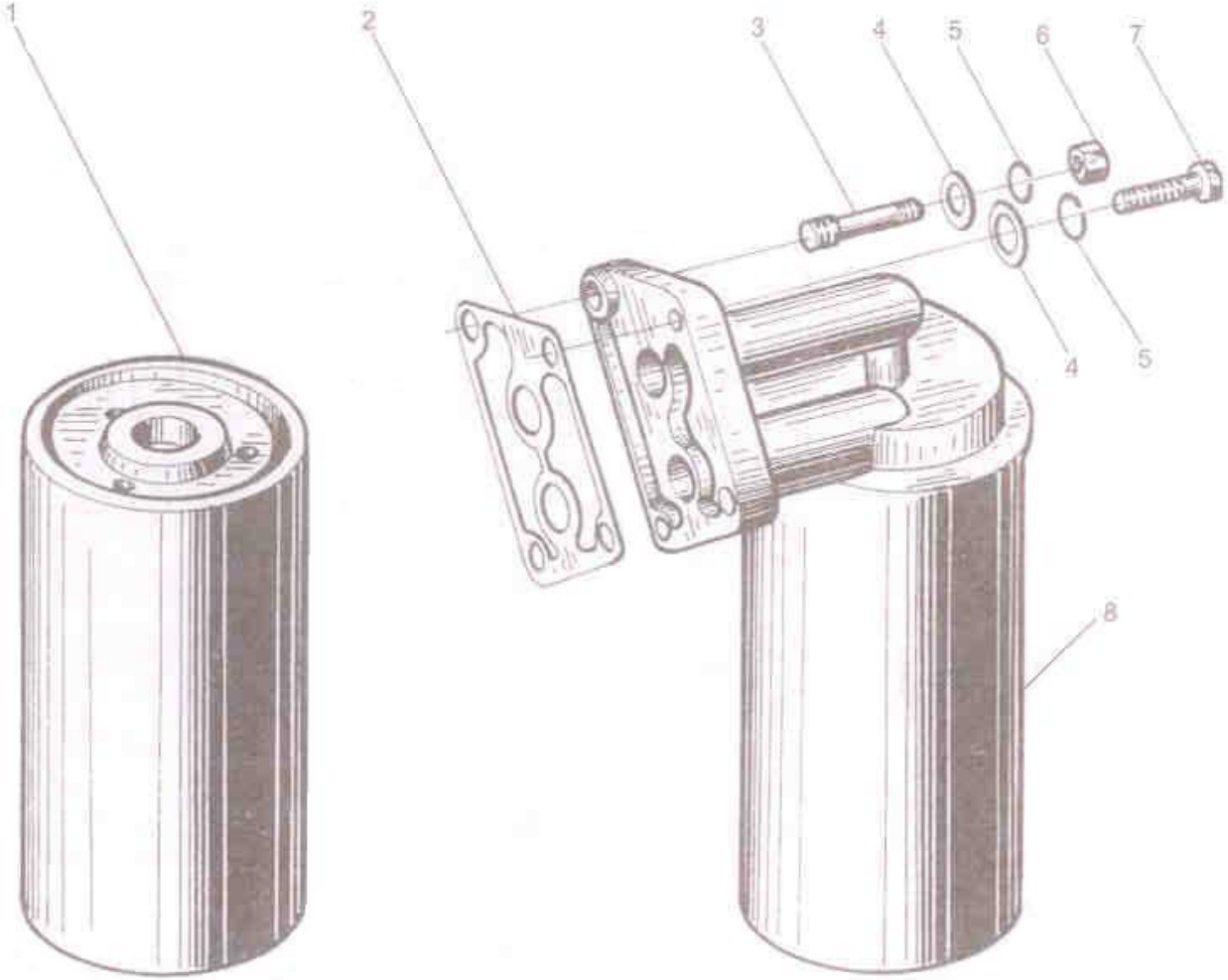

12.机油滤清器

序号	零件件号	零件名称	数量	备注
1	1012026-300-0000	机油滤清器	1	
2	1012024-300-0000	密封垫圈	1	
3	1012025-300-0000	双头螺柱	2	
4	Q40110	平垫圈	4	
5	Q40310	弹簧垫圈	4	
6	Q340B10	I型六角螺母	2	
7	Q150B1035	六角头螺栓	2	
8	1012010A300-0000	机油滤清器总成	1	

13.机油冷却器 Lubricating Oil Cooler

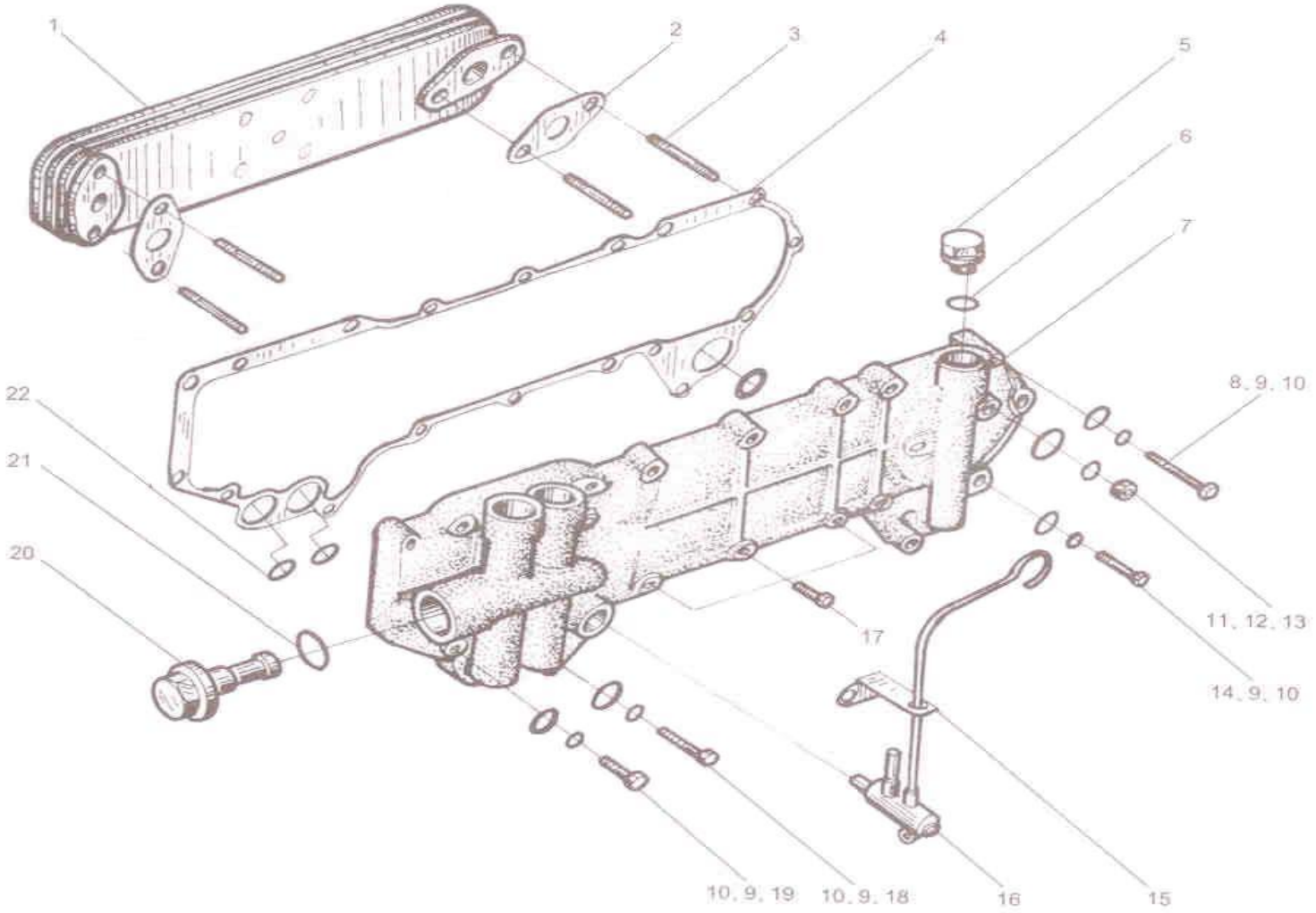

13.机油冷却器

序号	零件件号	零件名称	数量	备注
	1013000-520-0000	机油冷却器组件		
1	1013010-300-0000	机油冷却器总成	1	
2	1013021-001-0000	垫片	2	
3	1013014A001-0000	双头螺柱	4	
4	1013013-520-0000	机油冷却器盖板垫片	1	
5	1013012A001-0000	油道螺塞	3	
6	GB3452.1-1992	O型密封圈	3	
7	1013011-520-0000	机油冷却器盖板	1	
8	Q150B0855	六角头螺栓	3	
9	Q40108	平垫圈	15	
10	Q40308	弹簧垫圈	15	
11	Q340B10	I型六角螺母	4	
12	Q40310	弹簧垫圈	4	
13	Q40010	小垫圈	4	
14	Q150B0835	六角头螺栓	2	

13.机油冷却器

序号	零件件号	零件名称	数量	备注
15	1305017-520-0000	放水开关支架	1	
16	1305010B550-0000	放水开关总成	1	
17	Q2540825	十字槽沉头螺钉	3	
18	Q150B0840	六角头螺栓	2	
19	Q150B0830	六角头螺栓	8	
20	1013015-001-0000	安全阀总成	1	
21	Q72327	密封圈	1	
22	1013019-4K	油道密封圈	3	

14.燃油管路 Fuel Piping

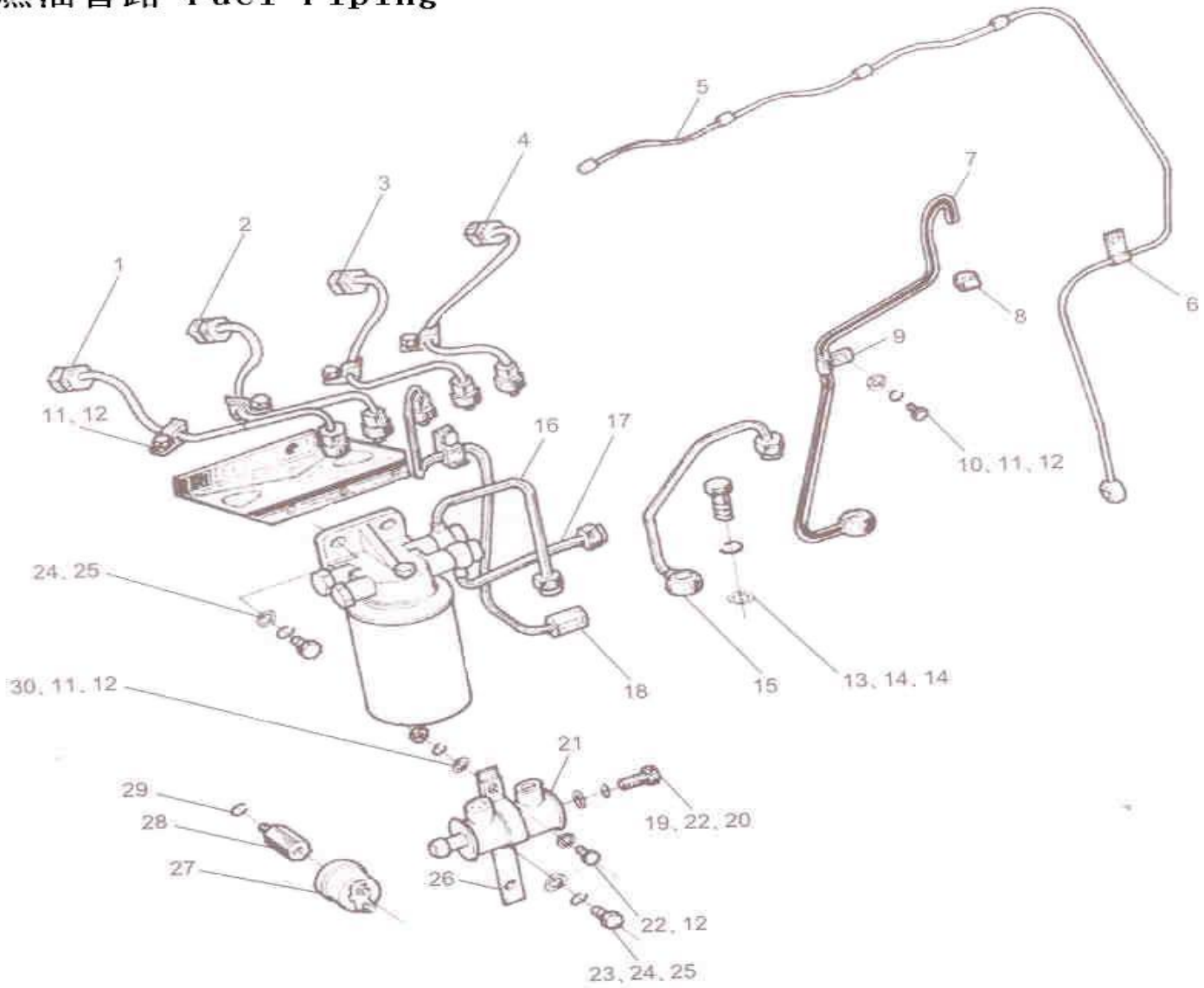

14. 燃油管路

序号	零件件号	零件名称	数量	备注
1	1129010A550-0000	第一缸高压油管总成	1	
2	1129015A550-0000	第二缸高压油管总成	1	
3	1129020A550-0000	第三缸高压油管总成	1	
4	1129030A550-0000	第四缸高压油管总成	1	
5	1104050-550-0000	喷油器回油管总成	1	
6	1104058A550-0000	回油管固定夹片	1	
7	1129111A550-0000	高压油轨回油管	1	
8	Q676B16	蜗杆传动式软管环箍	1	
9	1129118A550-0000	回油管夹箍	1	
10	Q150B0812	六角头螺栓	1	
11	Q40408	轻型弹簧垫圈	7	
12	Q40108	平垫圈	8	
13	Q/CX3451.1-2002	铰接螺栓M16×1.5	1	
14	Q/WC3403-1994	铜垫圈16×24	2	
15	1129112B550-0000	供油泵回油管	1	

14. 燃油管路

序号	零件件号	零件名称	数量	备注
16	1104030B550-0000	燃油管-油泵至柴滤	1	
17	1104040B550-0000	燃油管-柴滤至油泵	1	
18	1129040B550-0000	高压油管总成-泵到轨	1	
19	Q/XC3451.1-2002	铰接螺栓 M12×1.25	1	
20	Q/WC3403-1994	铜垫圈12×16	2	
21	1129120-550-0000	回油收集箱附抱箍总成	1	
22	Q150B0820	六角头螺栓	1	
23	Q150B1025	六角头螺栓	2	
24	Q40310	弹簧垫圈	4	
25	Q40110	平垫圈	4	
26	1129116-550-0000	支架-回油收集箱总成	1	
27	3810020-001-0010	传感器-机油压力表	1	
28	1104067-550-0000	接头-机油压力传感器	1	
29	Q/WC3403-1994	铜垫圈10×16	1	
30	Q340B08	I型六角螺母	1	

15.喷油泵 Fuel Injection Pump

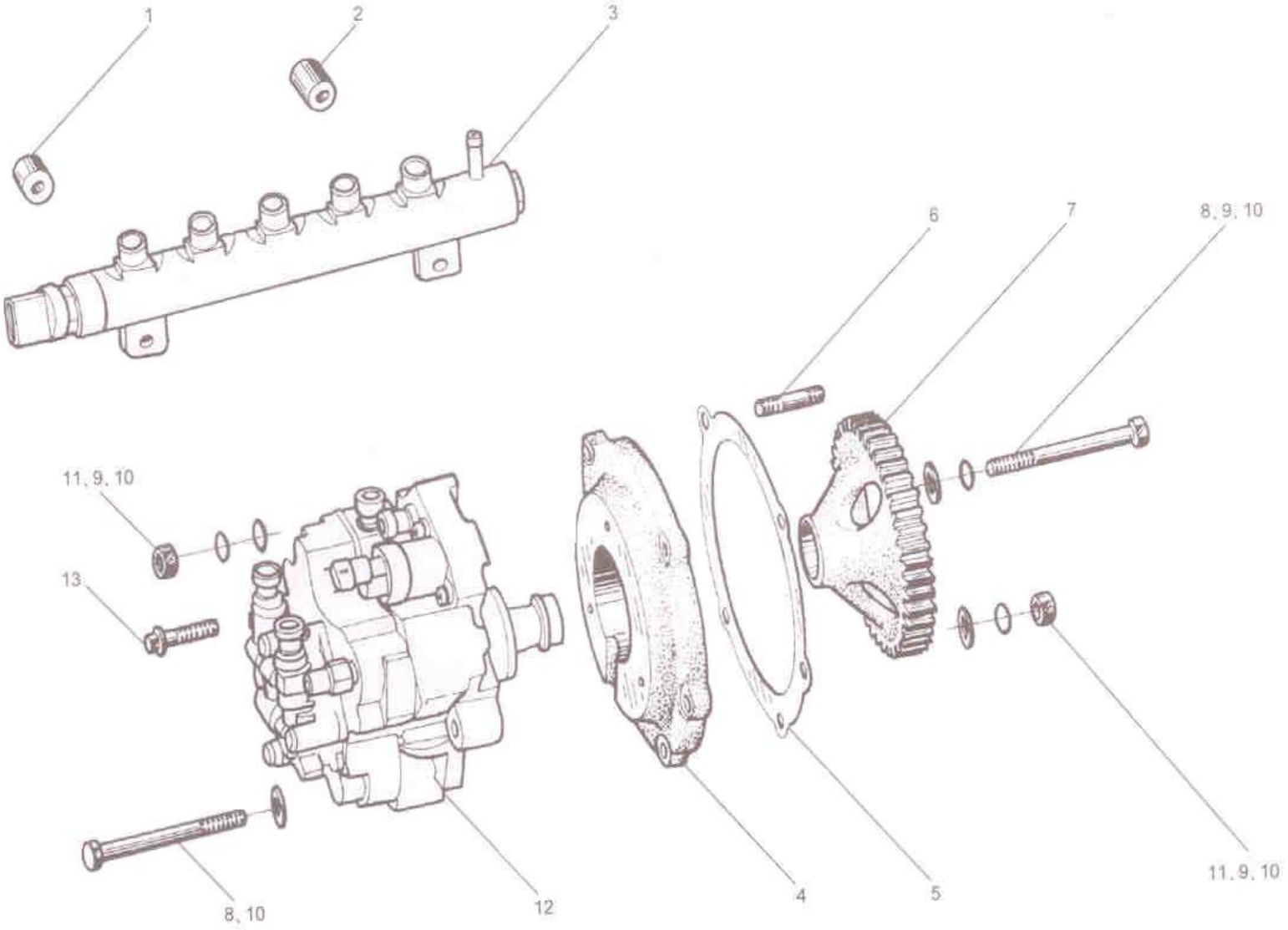

15.喷油泵

序号	零件件号	零件名称	数量	备注
1	1129113-550-0000	垫块一	1	
2	1129114-550-0000	垫块二	1	
3	1129110-550-0000	高压油轨总成	1	
4	1111228A550-0000	油泵连接法兰	1	
5	1111206-550-0000	垫片	1	
6	Q1201028	双头螺柱	2	
7	1111216-550-0000AB	喷油泵传动齿轮	1	
8	Q150B1090	六角头螺栓	1	
9	Q40310	弹簧垫圈	5	
10	Q40110	平垫圈	7	
11	Q340B10	I型六角螺母	4	
12	1111010A550-0000	供油泵总成	1	
13	Q1840835	六角法兰面螺栓	3	

16.喷油器 Fuel Injector

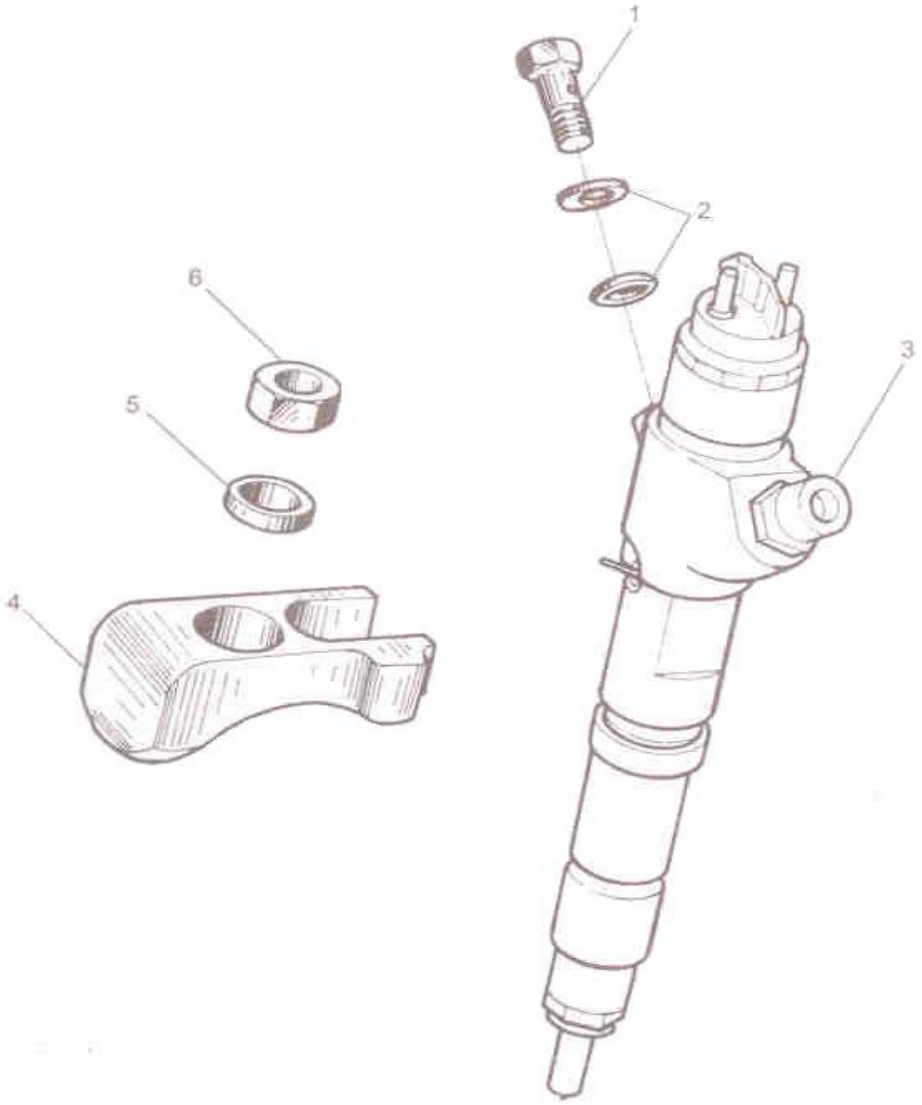

16.喷油器

序号	零件件号	零件名称	数量	备注
1	Q/WC3451.1-2002	铰接螺栓 M8×1	4	
2	Q/WC3403-1994	铜垫圈 8×14	4	
3	1112010B470-0000	喷油器总成	4	
4	1112011B470-0000	喷油器压板	4	
5	1112012-400-0000	垫片-喷油器压板	4	
6	Q360B10	I型六角螺母	4	

17.增压器 The turbocharger

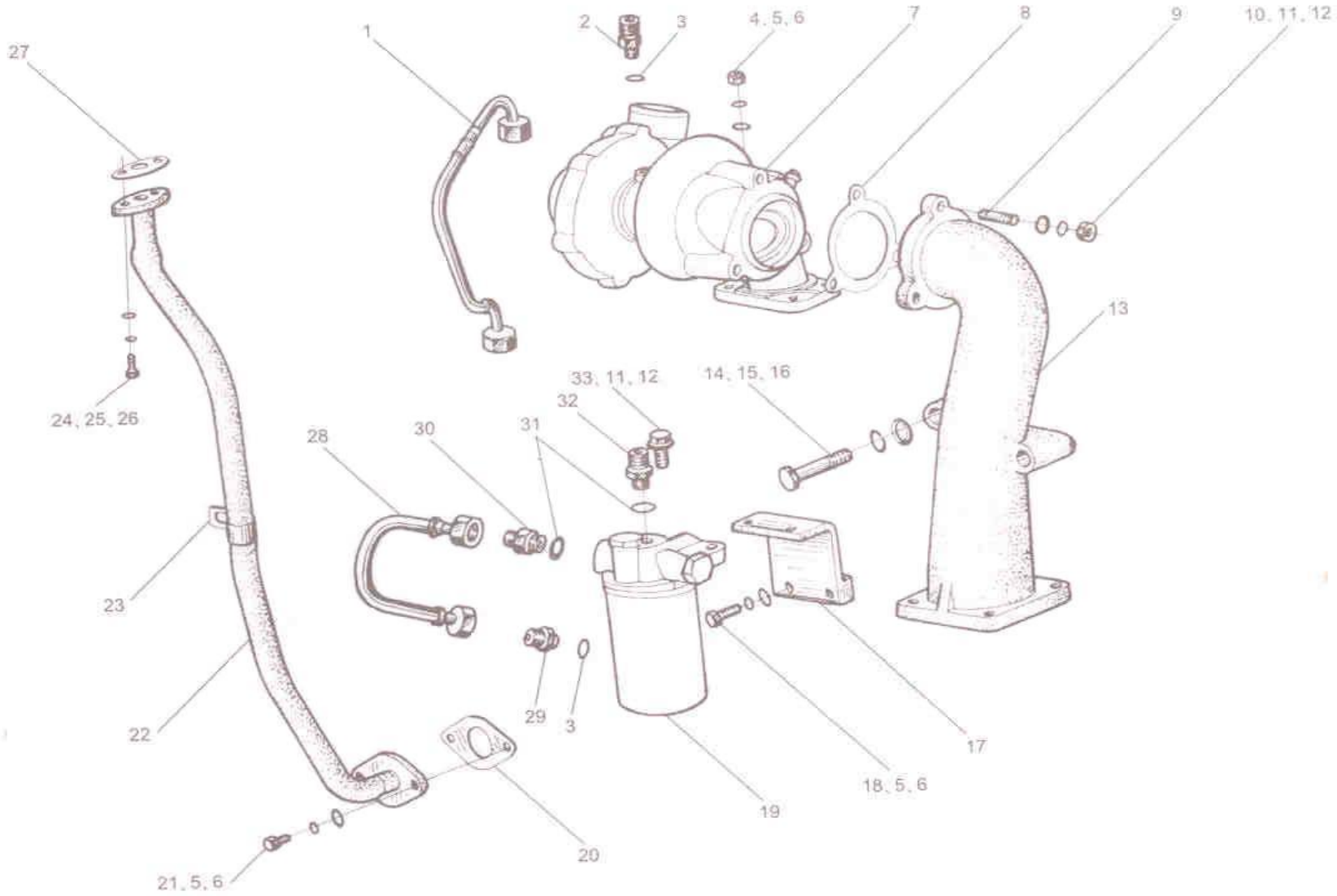

17.增压器

序号	零件件号	零件名称	数量	备注
1	1118030A541-0000	油管总成-增压器机油滤清器	1	
2	1118020-541-0000	接头-增压器	1	
3	Q/WC3403-1994	铜垫圈10×16	2	
4	1118007-055-0000	螺母-排气接管	4	
5	Q40308	弹簧垫圈	8	
6	Q40108	平垫圈	8	
7	1118010-520-0000	涡轮增压器总成	1	
8	1118142-520-0000	垫片-排气总管	1	
9	Q1201028	双头螺柱	3	
10	Q340B10	I型六角螺母	3	
11	Q40310	弹簧垫圈	5	
12	Q40110	平垫圈	5	
13	1118141-520-0000	排气总管	1	
14	Q150B1275	六角头螺栓	2	
15	Q40312	弹簧垫圈	2	

17.增压器

序号	零件件号	零件名称	数量	备注
16	Q40112	平垫圈	2	
17	1118002B300-0000	支架总成-增压器滤清器	1	
18	Q150B0830	六角头螺栓	2	
19	1118100-201-4020M	增压机油滤清器总成	1	
20	1002098-101-0000	垫片	1	
21	Q150B0816	六角头螺栓	2	
22	1118050-520-0000	增压器回油管总成	1	
23	13011039-1-5K1	回水弯管管夹	1	
24	Q150B0616	六角头螺栓	2	
25	Q40306	弹簧垫圈	2	
26	Q40106	平垫圈	2	
27	1118051B300-0000	垫片-回油管法兰	1	
28	1118040A300-0000	油管总成-机体	1	
29	1118068-153-0010	管接头-第四凸轮轴	1	
30	1118075A300-0000	进油接头-滤清器	1	

17.增压器

序号	零件件号	零件名称	数量	备注
31	Q/WC3403-1994	铜垫圈14×22	2	
32	1118076A300-0000	出油接头-滤清器	1	
33	Q150B1025	六角头螺栓	2	

18. 节温器 Thermostat

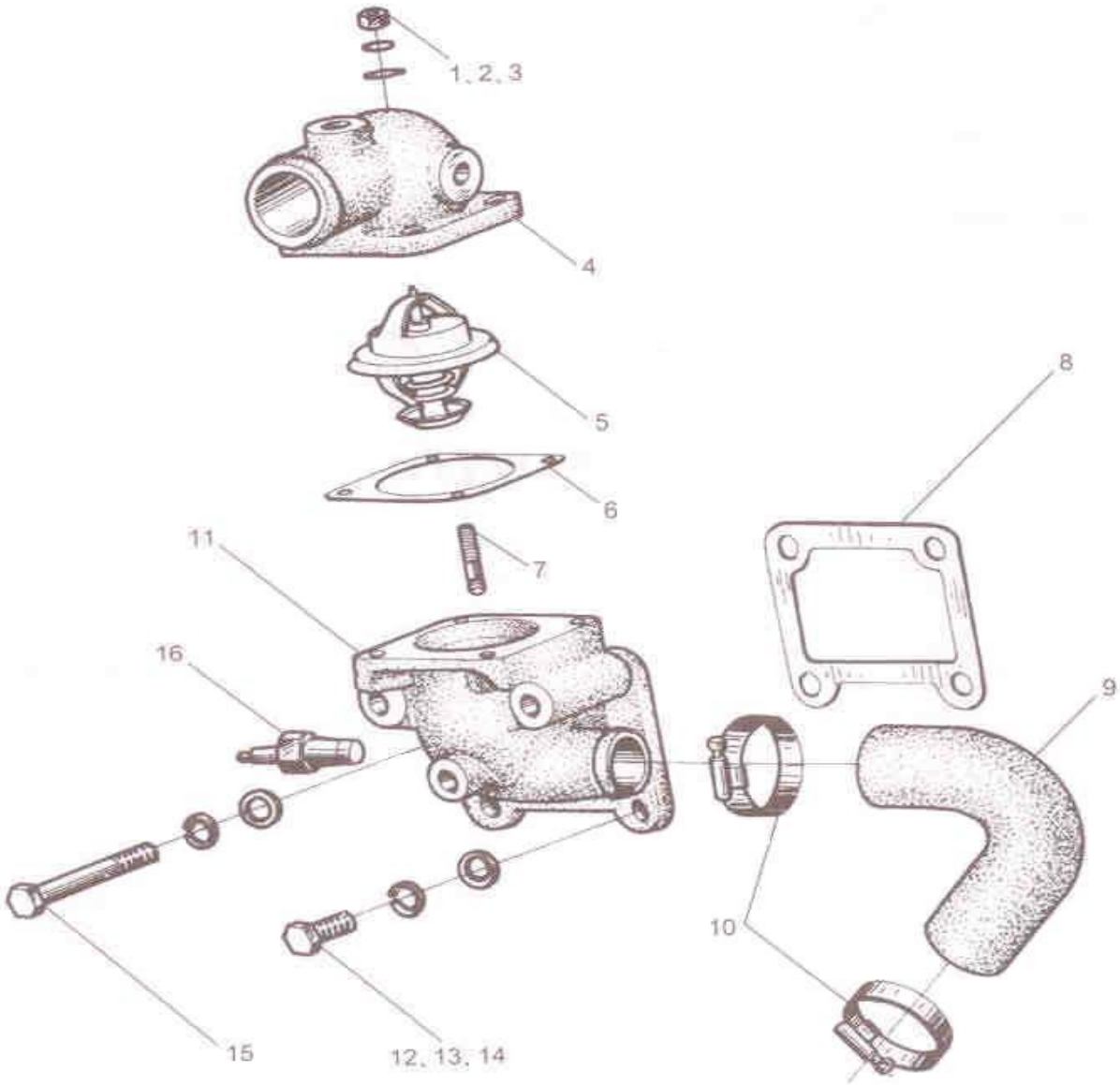

18.节温器

序号	零件件号	零件名称	数量	备注
1	Q340B08	I型六角螺母	4	
2	Q40408	轻型弹簧垫圈	4	
3	Q40108	平垫圈	4	
4	1306013-550-0000	节温器盖	1	
5	1306010-001-0000	蜡式节温器总成	1	
6	1306014-101-0000	垫片-节温器盖	1	
7	Q1200825F3	双头螺柱	4	
8	1306012-101-0000	垫片-节温器座	1	
9	1306019-101-0000	小循环胶管	1	
10	Q67645	蜗杆传动式软管环箍	2	
11	1306011A101-0000	节温器座	1	
12	Q150B1028	六角头螺栓	2	
13	Q40310	弹簧垫圈	4	
14	Q40110	平垫圈	4	
15	Q150B1085	六角头螺栓	2	
16	1306110-101-JH50	水温传感器	1	

19.水泵 Water Pump

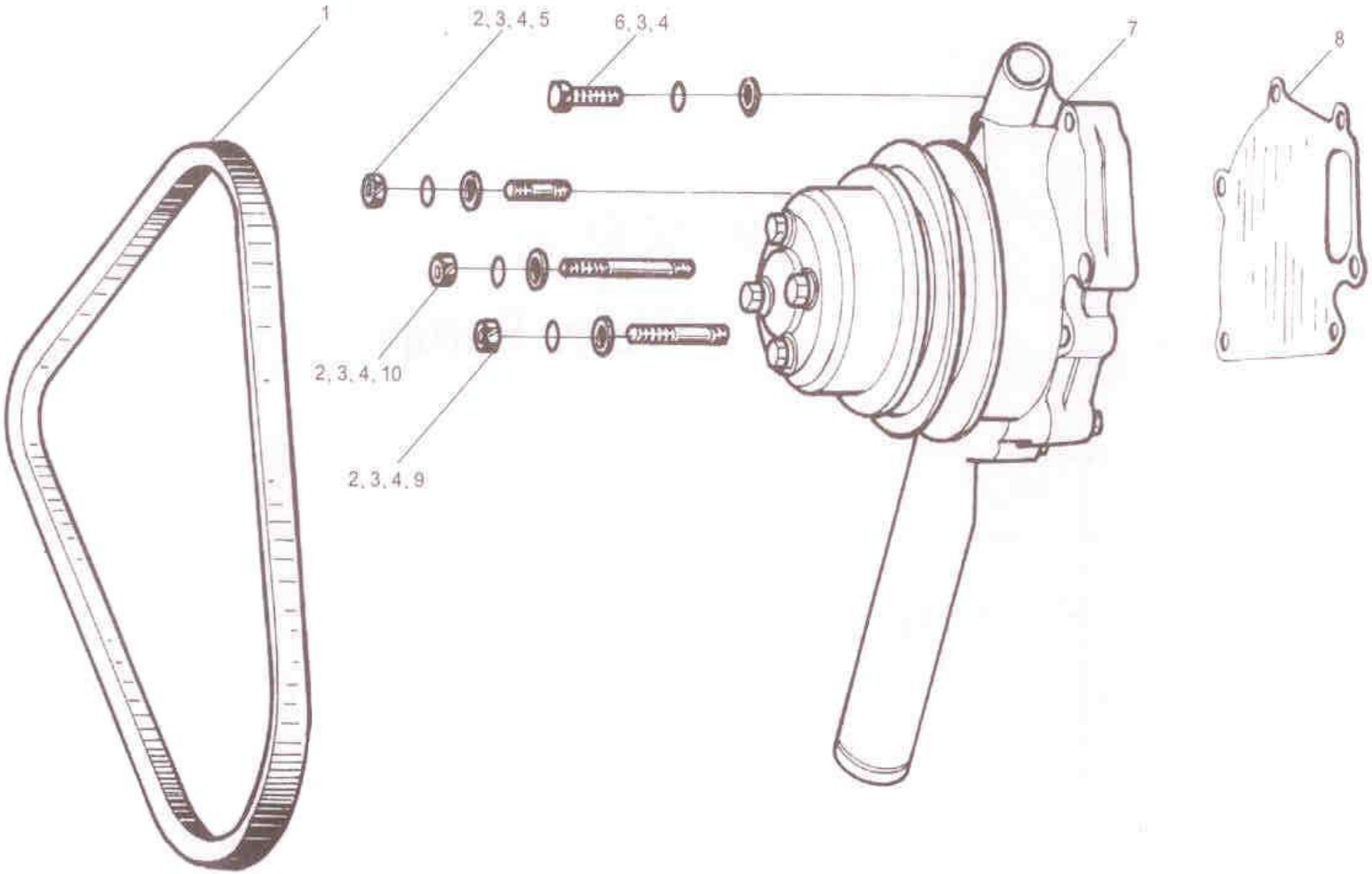

19.水泵

序号	零件件号	零件名称	数量	备注
1	1308032-101-JHIN	风扇皮带	1	
2	Q340B10	I型六角螺母	1	
3	Q40410	轻型弹簧垫圈	6	
4	Q40110	平垫圈	6	
5	Q1231028	双头螺柱	1	
6	Q150B1035	六角头螺栓	1	
7	1307010-301-JH10	水泵总成	1	
8	1307012-101-0000	双头螺柱	5	
9	Q1231050	双头螺柱	2	
10	1307016-101-CN30		2	

20.动力转向泵 Power Steering Pump

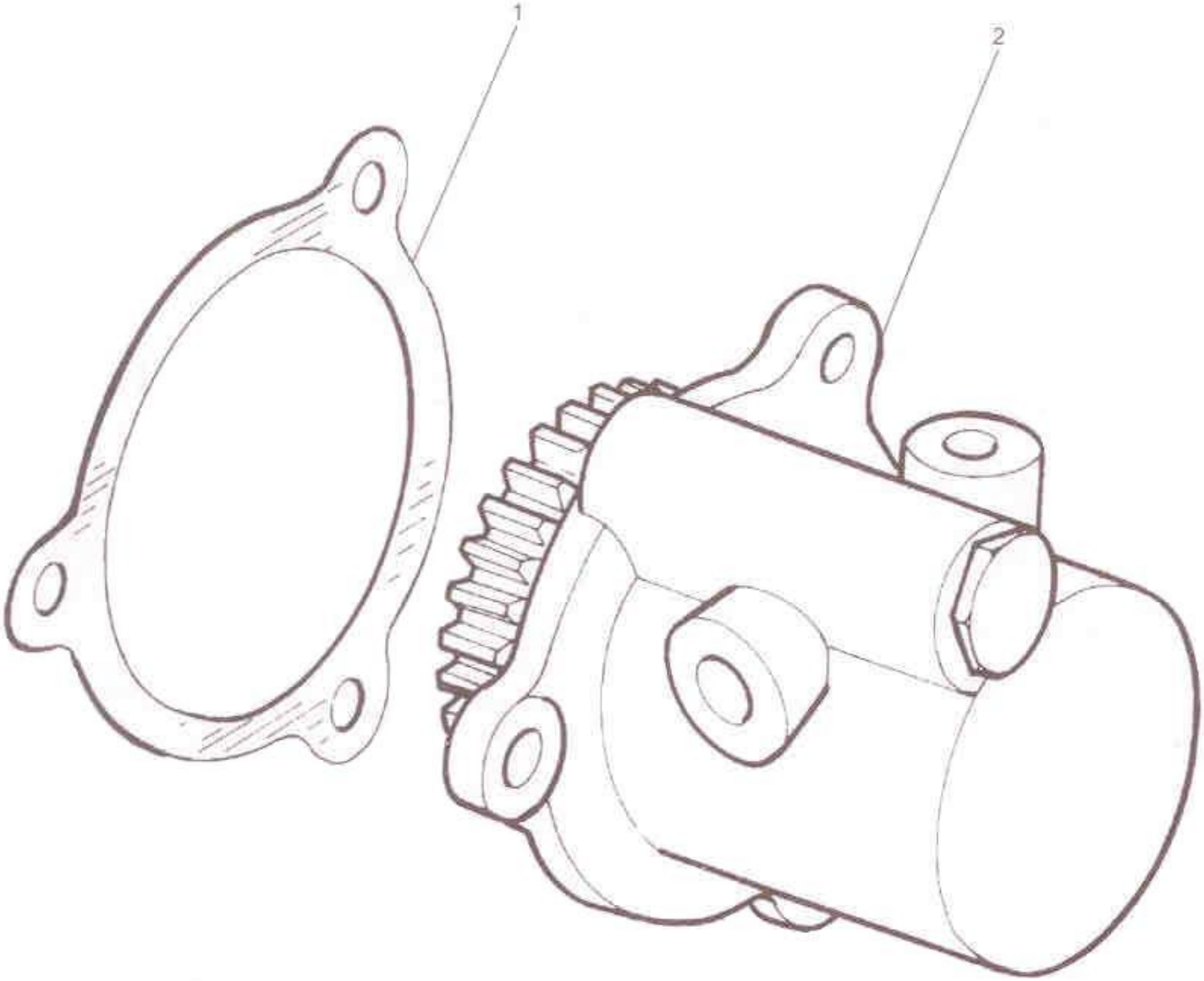

20. 动力转向泵

序号	零件件号	零件名称	数量	备注
1	3407024-550-0000	密封圈-动力转向油泵	1	
2	3407020-550-0000	动力转向泵总成	1	

21.空压机 Air Compressor

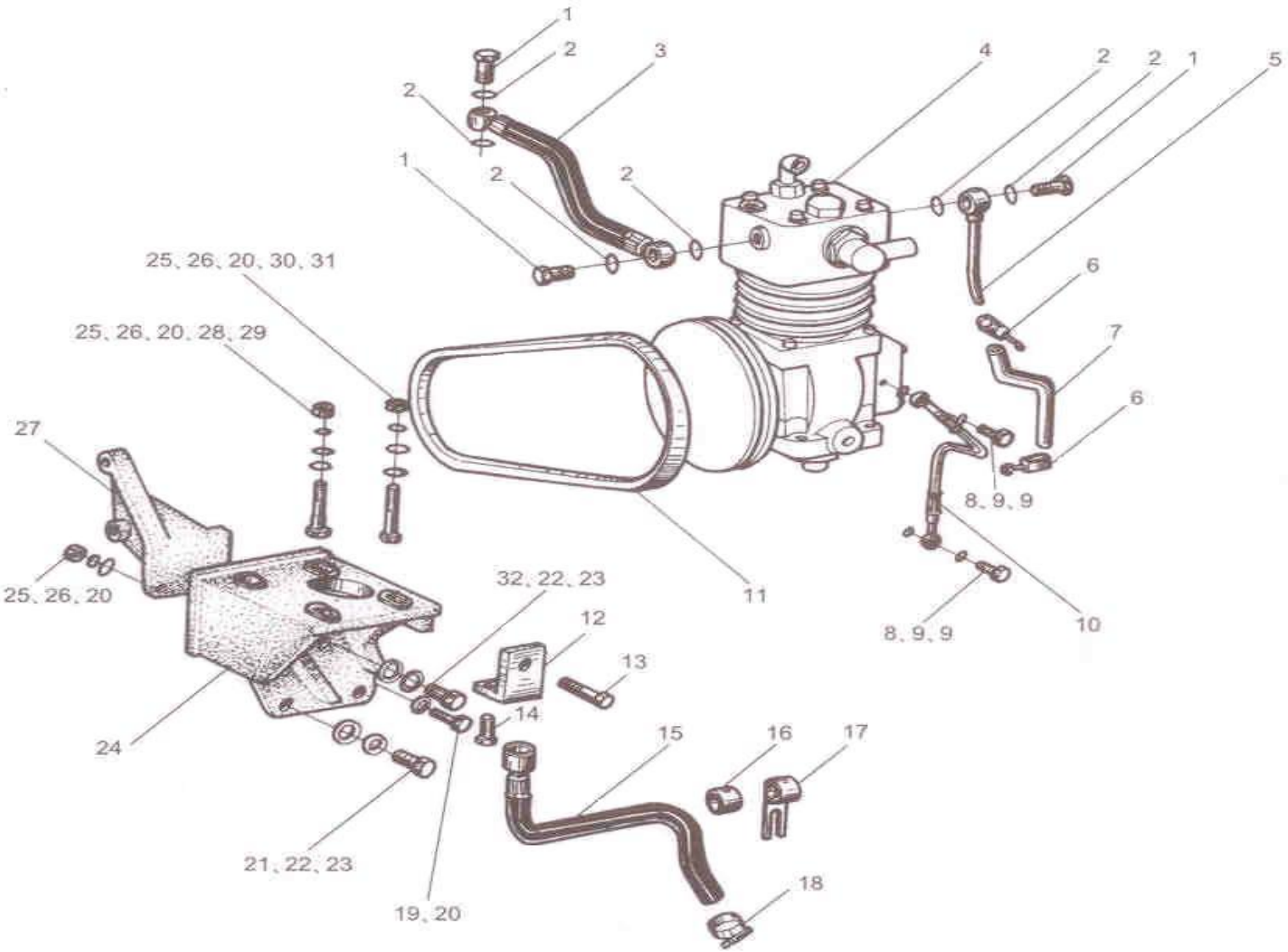

21.空压 机

序号	零件件号	零件名称	数量	备注
1	Q/XC3451.1-2002	铰接螺栓M14×1.5	2	
2	Q/WC3403-1994	铜垫圈14×22	4	
3	3509063-152-0000	回水管总成	1	
4	3509010-301-JH10	空气压缩机总成	1	
5	3509060-152-0000	进水管总成	1	
6	B-08-038	燃油管扎头	2	
7	3509061	进水胶管	1	
8	1104069-001-0000	铰接螺栓	2	
9	Q/WC3403-1994	铜垫圈10×14	4	
10	3509040-152-0000	空压机进油管总成	1	
11	3509044-104-YX10	空压机皮带	1	
12	3509039A104-YX10	调节支架	1	
13	3509045-104-YX10	调节螺栓	1	
14	Q150B1025	六角头螺栓	2	
15	3509040A155-0000	空压机回油管总成	1	

21.空压 机

序号	零件件号	零件名称	数量	备注
16	3509049-155-0000	垫片	1	
17	3509047-155-0000	支架-回油管	1	
18	Q67627	蜗杆传动式软管环箍	1	
19	3509024-101-CN30	六角头螺栓	2	
20	Q40110	平垫圈	6	
21	3509022A155-0000	六角头螺栓	2	
22	Q40314	弹簧垫圈	3	
23	Q40110	平垫圈	3	
24	3509030-155-JH10	空压泵支架	1	
25	Q340B10	I型六角螺母	2	
26	Q40310	弹簧垫圈	2	
27	3509012-104-YX10	支架-空压泵支架	1	
28	3509015-155-0000	垫圈	2	
29	3509016-155-0000	空压泵螺栓	2	
30	1111104-101-0000	垫圈	2	

21.空压 机

序号	零件件号	零件名称	数量	备注
31	Q150B1055	六角头螺栓	2	
32	3509022A155-0000	六角头螺栓	1	

22.发电机、起动机 Cenerator、Starter

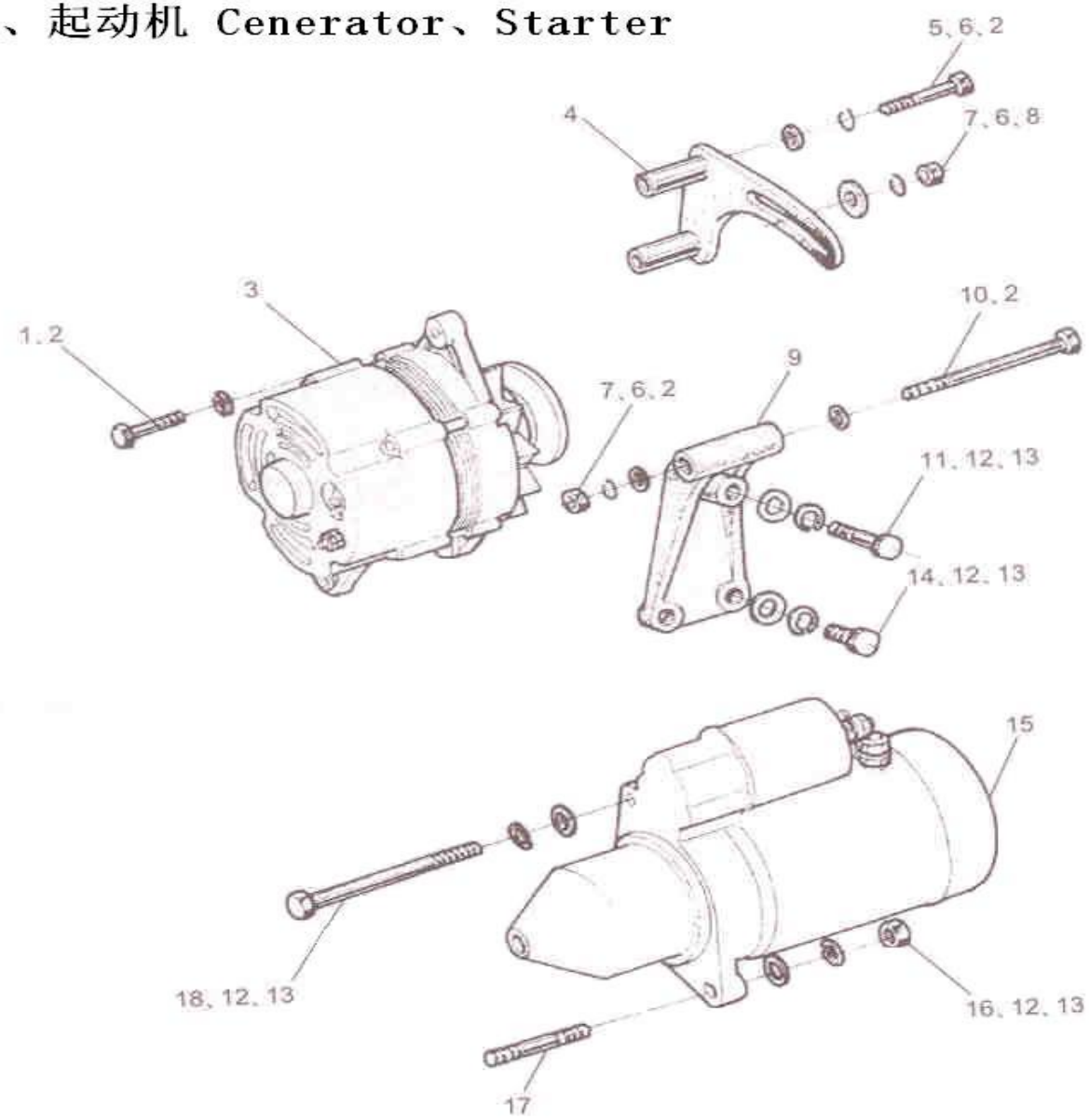

22.发电机、起动机

序号	零件件号	零件名称	数量	备注
1	Q150B1040	六角头螺栓	1	
2	Q40110	平垫圈	5	
3	3701010-551-0010	发电机	1	
4	3701025-153-0010	连接板总成	1	
5	Q150B1055	六角头螺栓	2	
6	Q40310	弹簧垫圈	4	
7	Q340B10	I型六角螺母	1	
8	Q40210	大垫圈	1	
9	3701322-153-0010	发电机支架	1	
10	Q150B10120	六角头螺栓	1	
11	Q150B1260	六角头螺栓	1	
12	Q40312	弹簧垫圈	5	
13	Q40112	平垫圈	5	
14	Q150B1235	六角头螺栓	2	
15	3708010-550-0000	起动机总成	1	

22.发电机、起动机

序号	零件件号	零件名称	数量	备注
16	Q340B12	I型六角螺母	1	
17	1002081-001-0000	双头螺柱-起动机	1	
18	Q150B12130	六角头螺栓	1	

23.电控系统传感器组件 Sensor Asyy

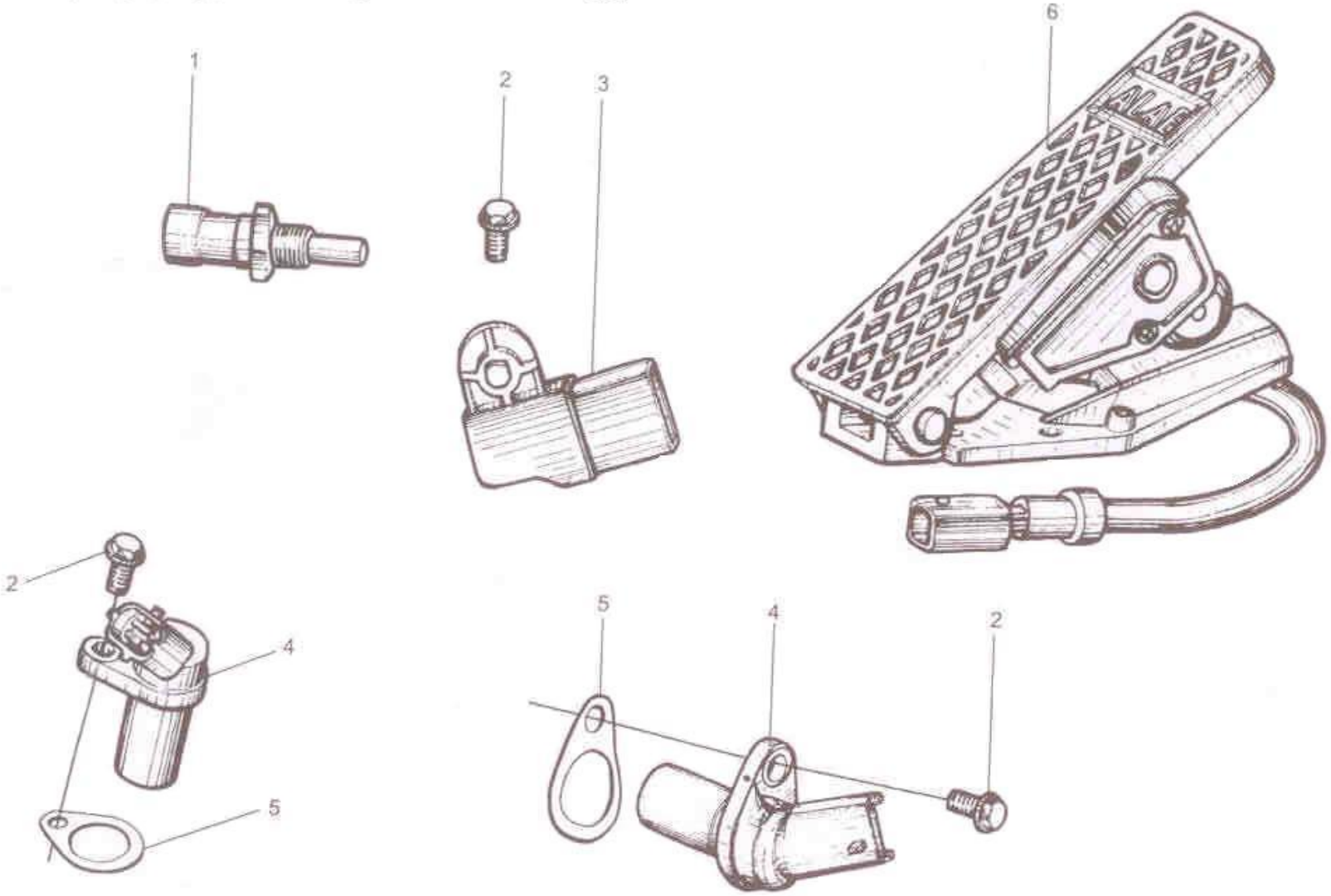

23.电控系统传感器组件

序号	零件件号	零件名称	数量	备注
1	3602015-630-0000	水温传感器总成	1	
2	Q1840616	六角法兰面螺栓	1	
3	3602035-630-0000	进气压力温度传感器总成	1	
4	3602060-630-0000	发动机转速传感器总成	2	
5	3602061-550-0000	调整垫片-转速传感器总成	2	
6	3602070A621-0000	电子油门总成	1	

24.电控系统执行器组件 Electronic Controller Assy

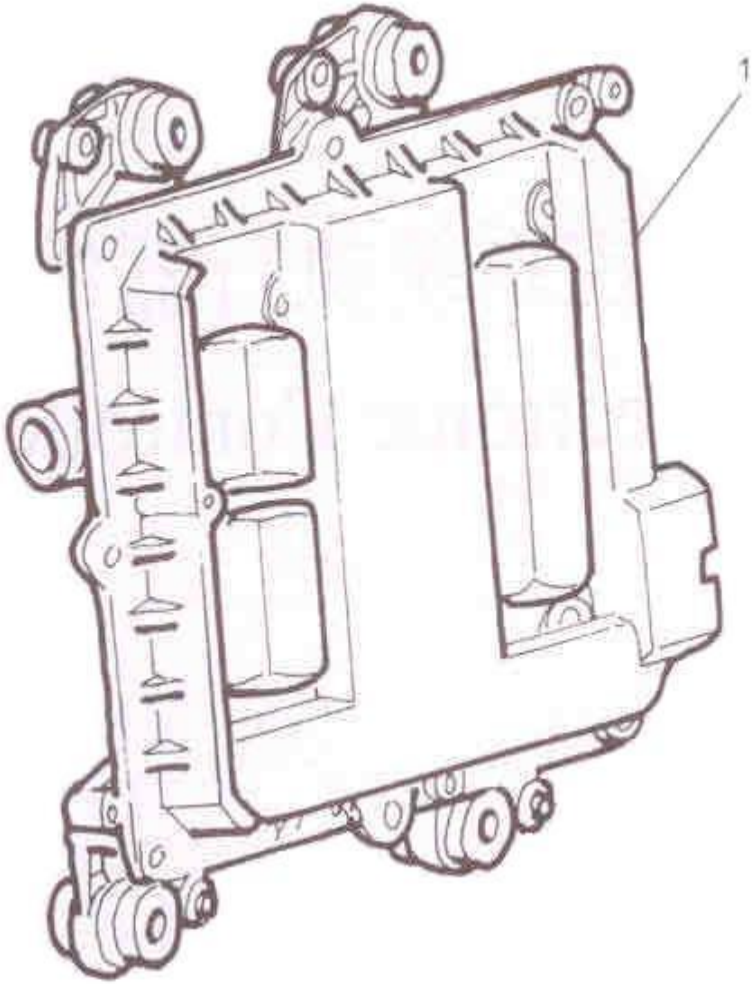

24.电控系统执行器组件

序号	零件件号	零件名称	数量	备注
1	3601115-550-0000	中间控制器总成	1	

25.发动机线束组件 Engine Wiring Harness Assy

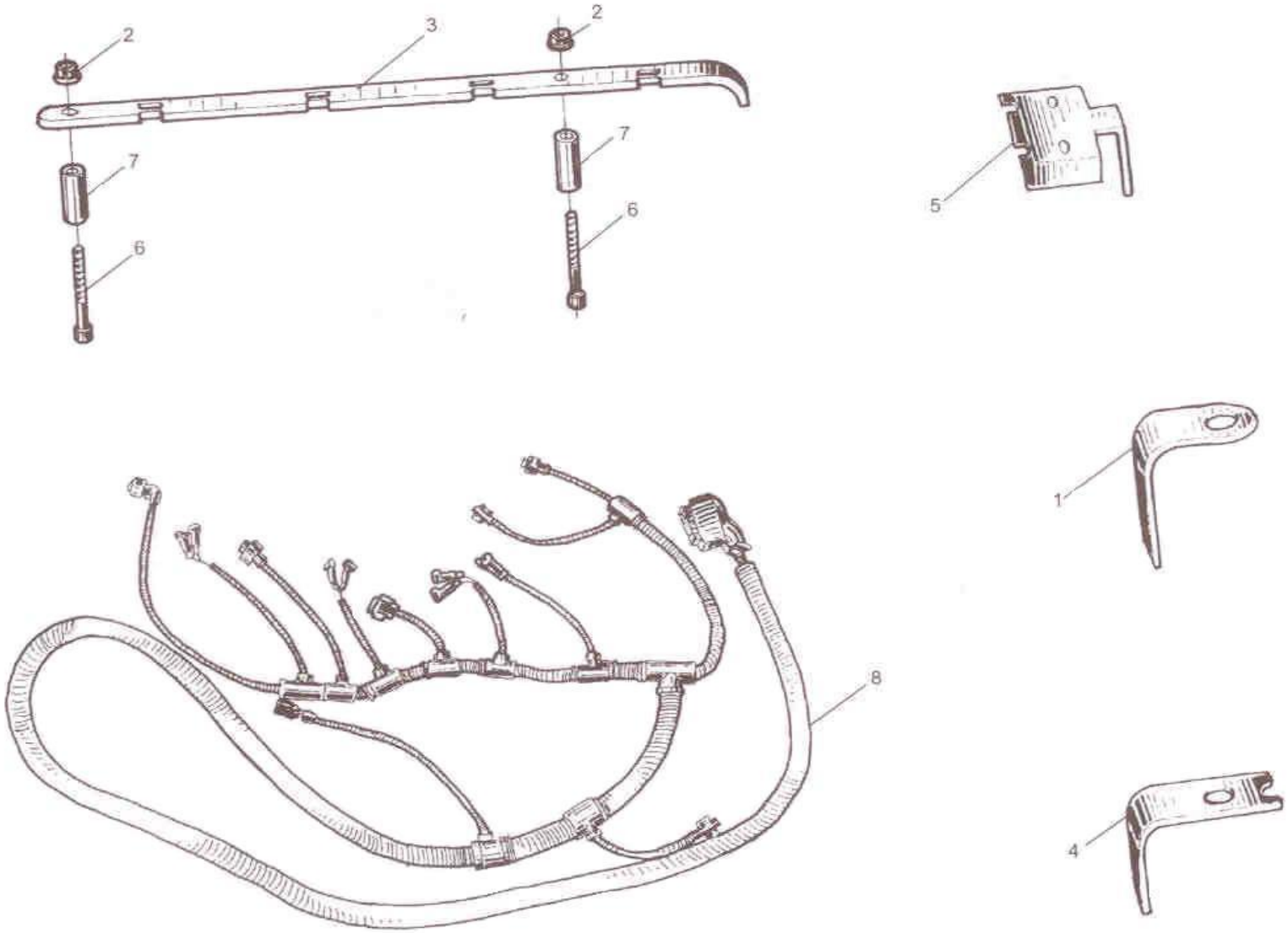

25.发动机线束组件

序号	零件件号	零件名称	数量	备注
1	3724026-621-0000	发动机线束支架6	1	
2	Q32006	六角法兰面螺母	2	
3	3724032-550-0000	发动机线束长支架	1	
4	2S3724028-720-0000E	发动机线束支架8	1	
5	3724023-550-0000	发动机线束支架3	1	
6	3724033-550-0000	双头螺柱-发动机线束长支架	2	
7	3724031-550-0000	发动机线束柱形支架	2	
8	3724080-550-0000	发动机线束总成	1	