СТРОГАНИЕ ДРЕВЕСИНЫ

Материал к уроку в 5 классе

Учитель технологии Галахов А. Г.
МОУ «Степанщинская средняя школа»

Процесс строгания

Строгание-снятие тонкого поверхностного слоя древесины клинообразным ножом специального столярного инструмента.

Рубанок-инструмент для строгания древесины.

Типы инструментов для строгания

1. Шерхебель-инструмент для чернового строгания

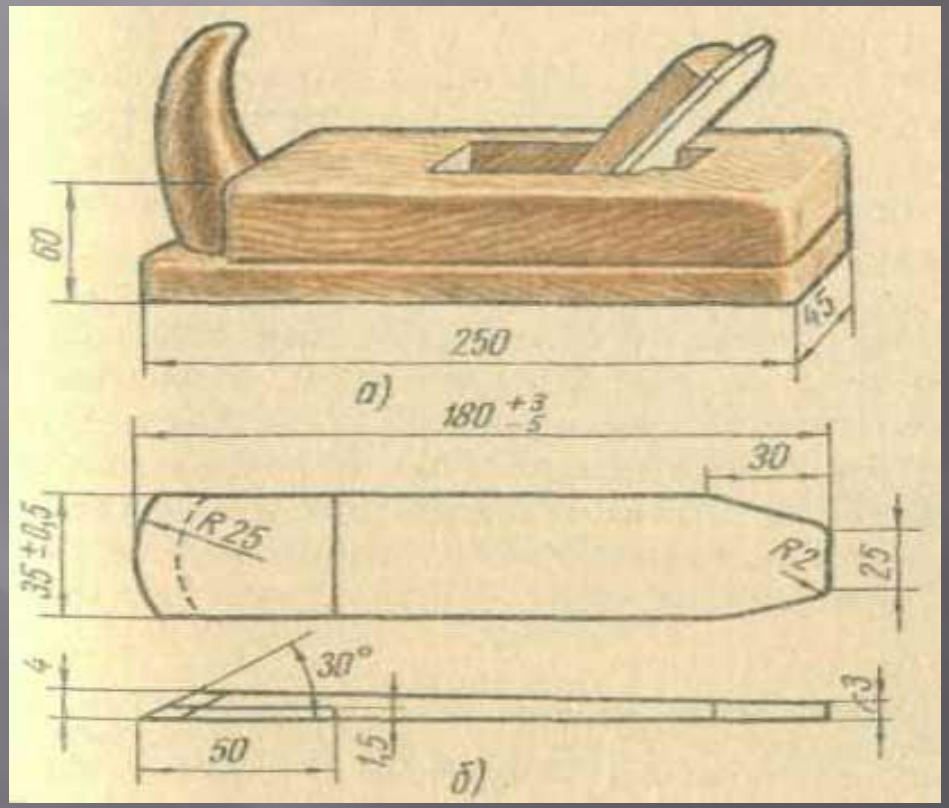

Типы инструментов для строгания

2. Рубанок (верхний рисунок)

3.Фуганок (нижний рисунок)

Предназначены для чистового строгания

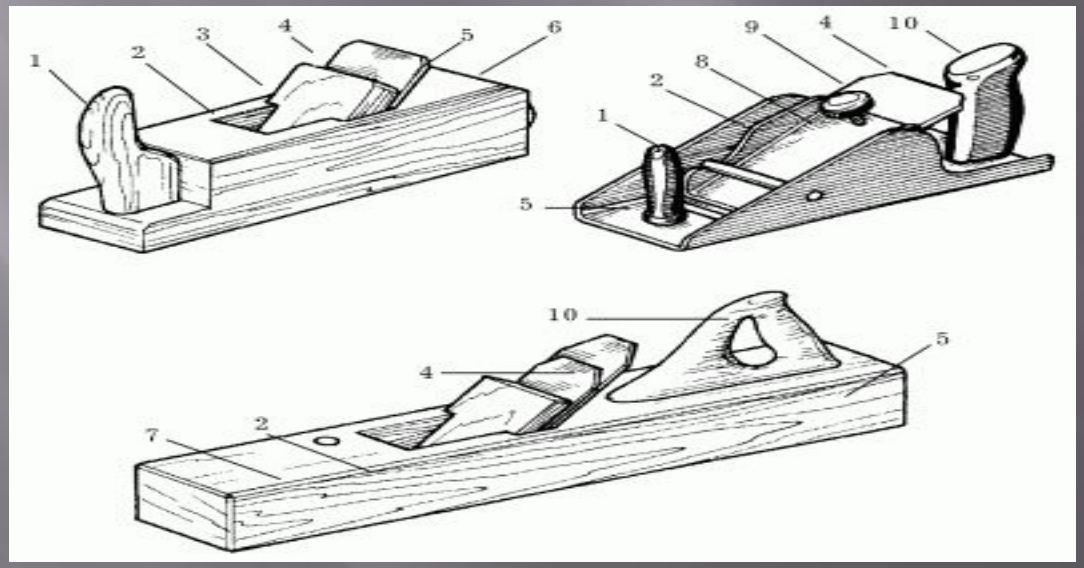

Дополнительные инструменты для строгания древесины

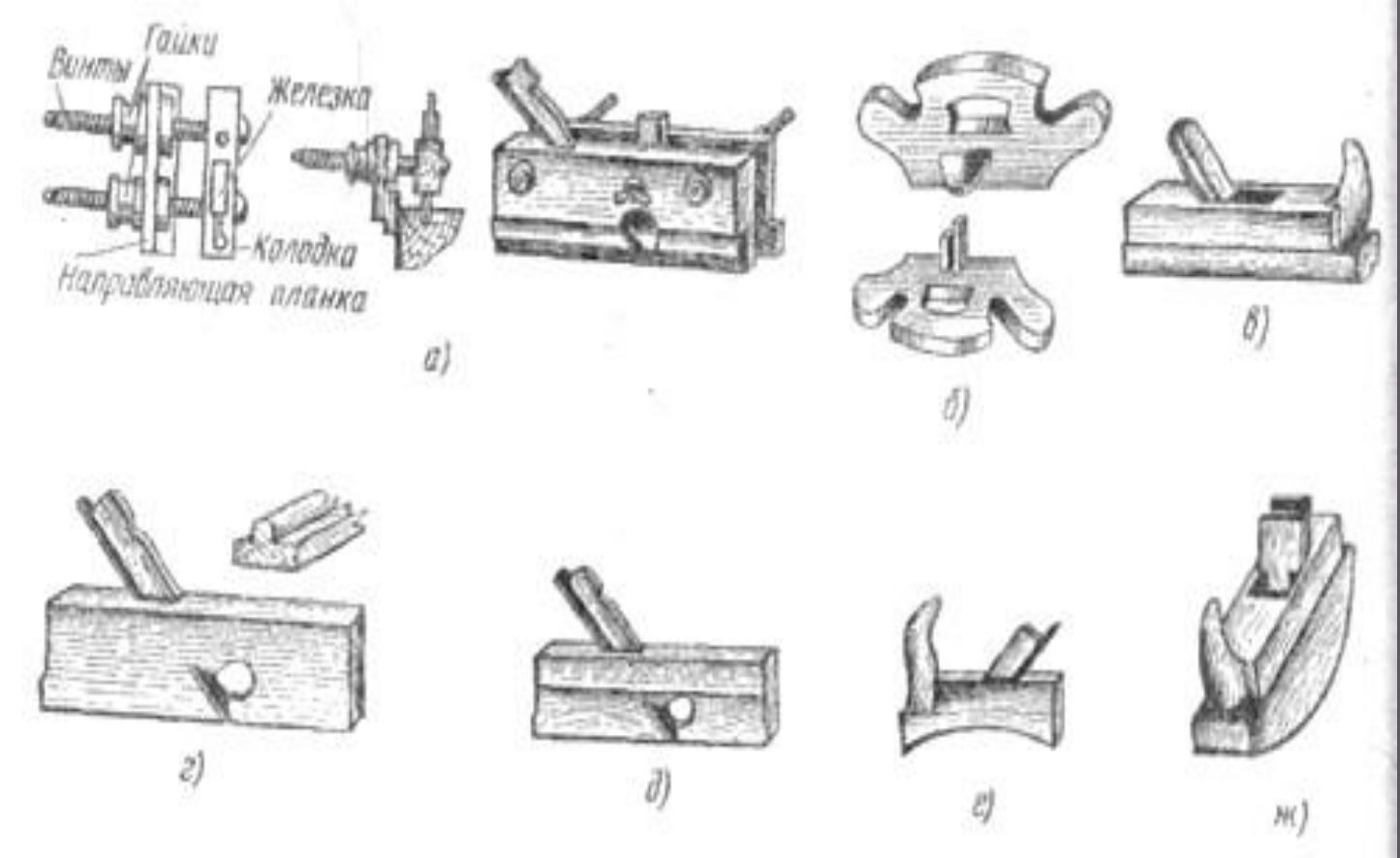

Основные части рубанка

- 1. Колодка
- 2. Рожок
- 3. Леток
- 4. Клин
- 5. Нож
- 6. Подошва

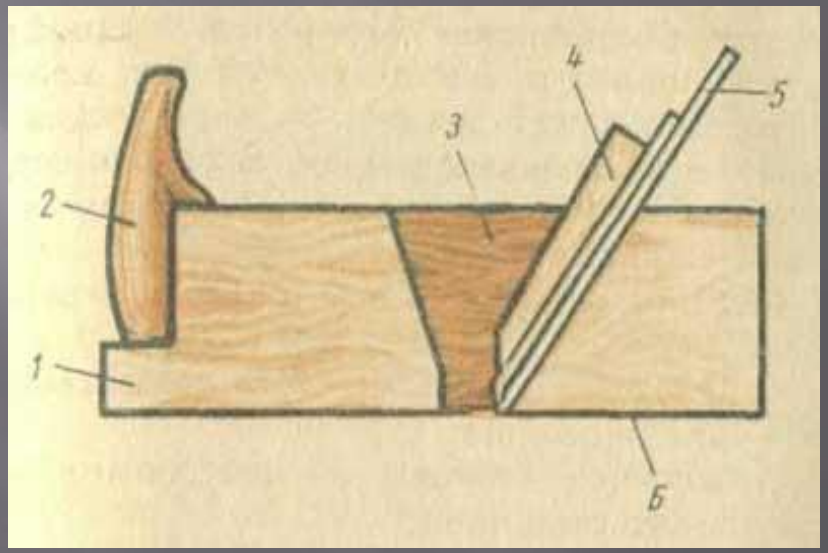

Дополнительно: стружколоматель, ограничитель, стопорный и регулировочный винт.

Виды стружки

Заточка ножа рубанка

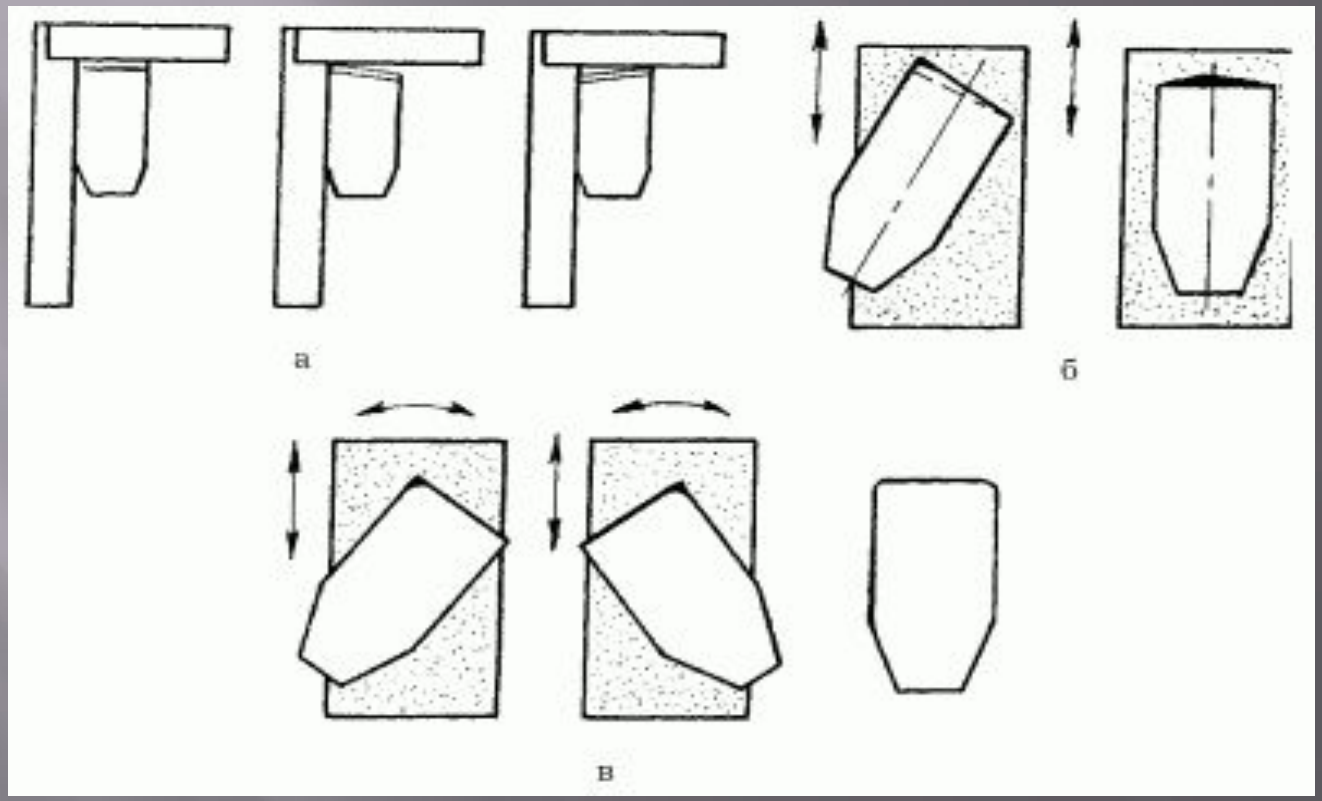

Настройка рубанка

- 1. Разобрать рубанок
- 2.Проверить качество заточки ножа
- 3. Собрать рубанок без уплотнения
- 4. Отрегулировать вылет ножа
- 5. Окончательно собрать рубанок
- 6. Проконтролировать качество строгания

Приёмы строгания

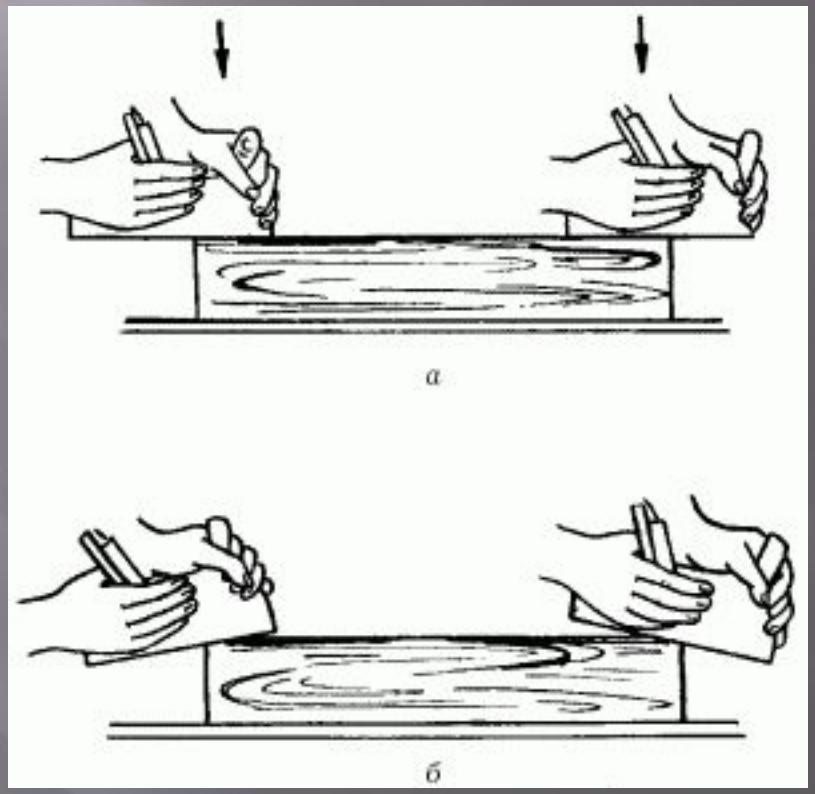

Стойка и хватка инструмента

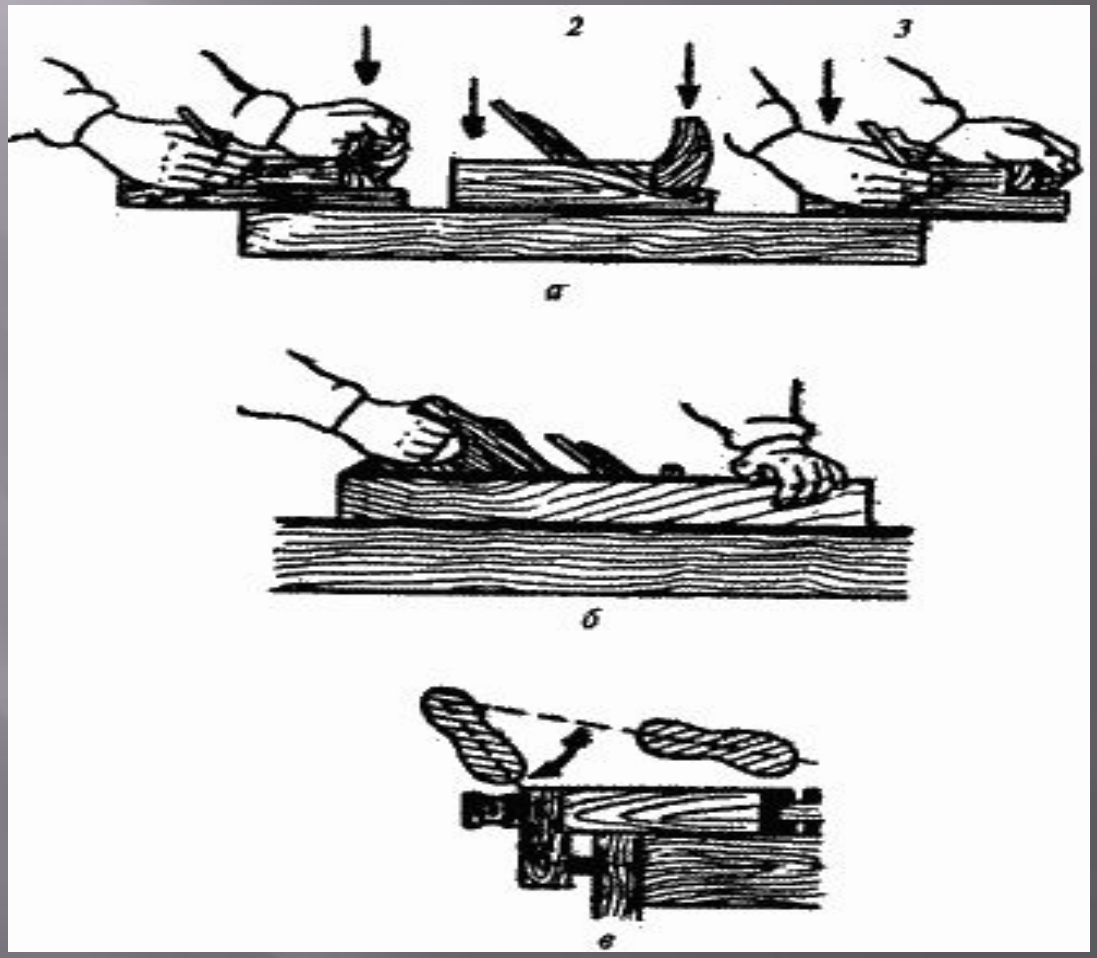

Последовательность строгания

- 1. Выбрать заготовку
- 2. Строгать базовую пласть
- 3. Строгать базовую кромку
- 4. Разметить базовую пласть и строгать вторую кромку
- 5. Разметить базовую кромку и строгать вторую пласть
- 6. Проконтролировать размеры и прямые углы

Строгание рубанком со стружколомателем

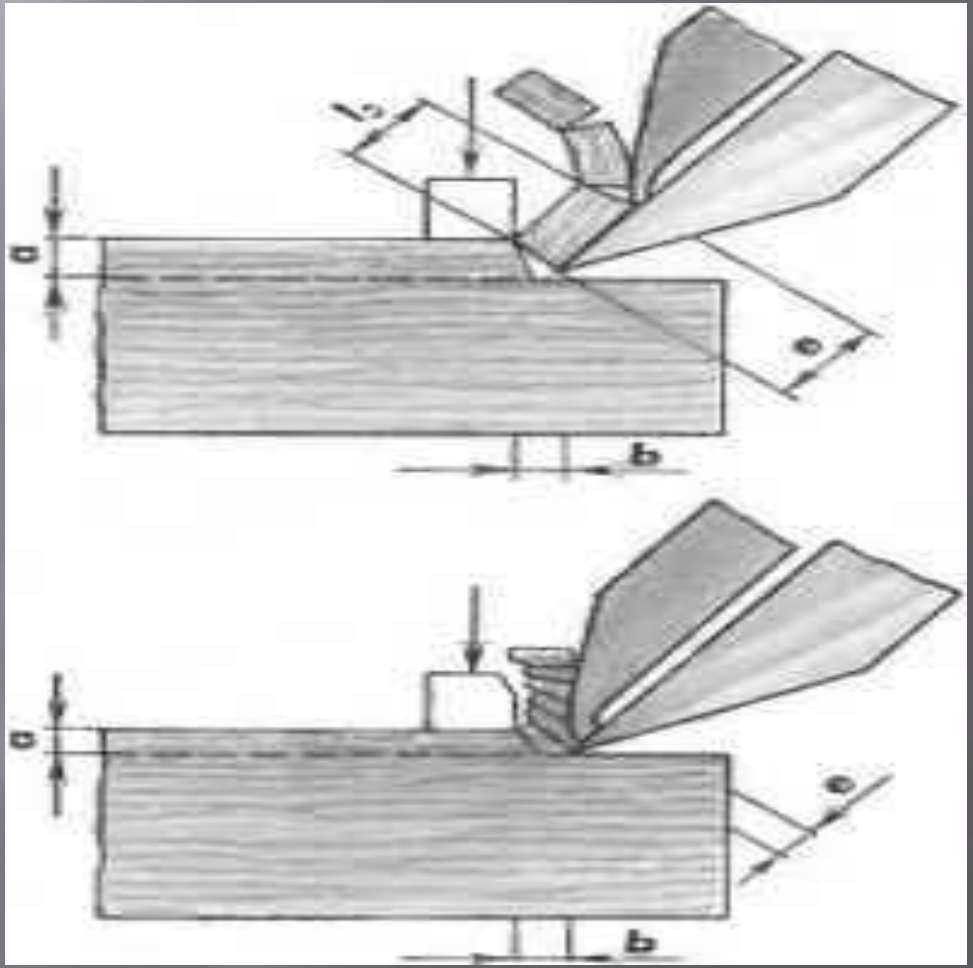

Строгание торца заготовки

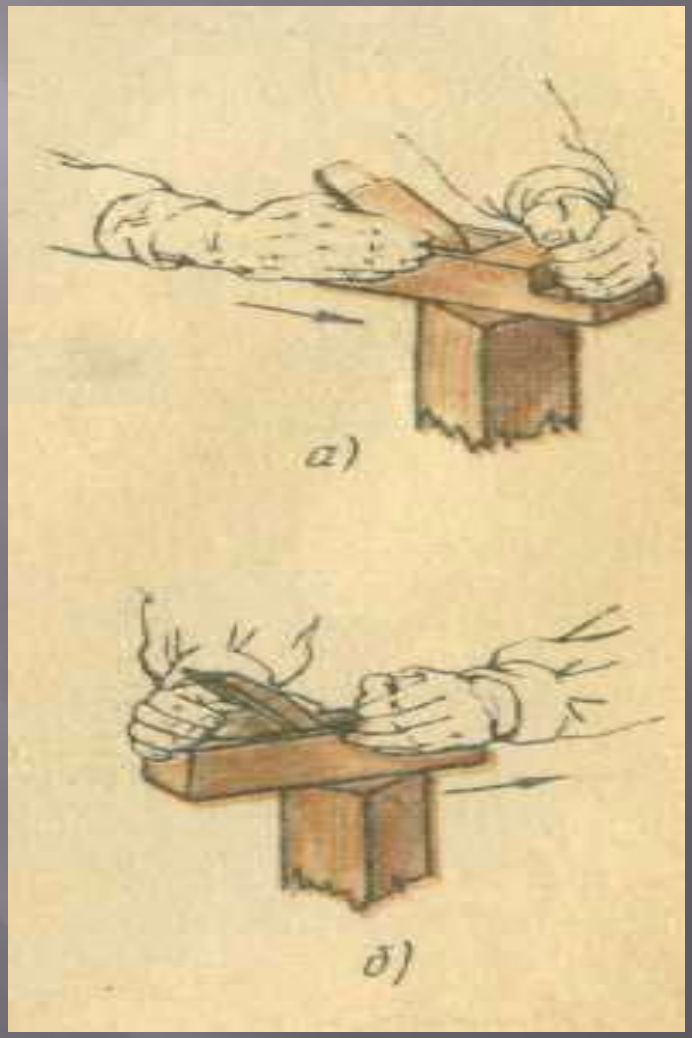

Безопасность труда при строгании

- 1. Надёжно закрепить заготовку
- 2. Использовать исправный инструмент
- 3. Не проверять остроту ножа пальцем
- 4. Работать в спецодежде
- 5.Не допускать захламления рабочего места
- 6. Не сдувать стружку, а убирать её щёткой
- 7. Обо всех неисправностях сообщать учителю

Закрепление материала

- 1. Для каких целей применяют рубанки?
- 2. Чем отличается шерхебель от рубанка?
- 3.Как повышают качество строгания?
- 4. Как правильно разобрать рубанок?
- 5. Как проверить установку ножа рубанка?
- 6. Продемонстрируйте правильные приёмы строгания.

Домашнее задание

- 1. Повторить тему «Пиление древесины»
- 2. Учебник § 29

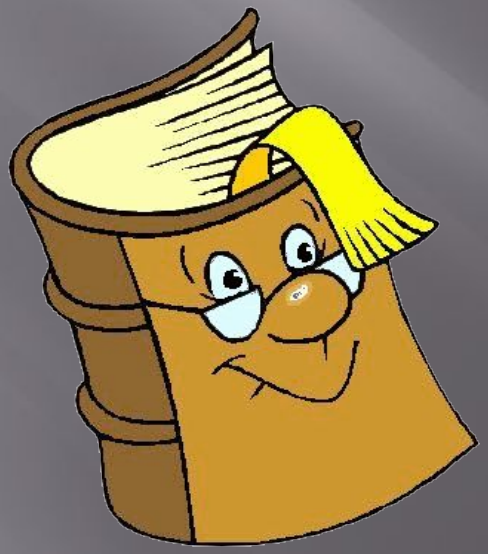

Источники информации

- 1. Технология. Учебник для учащихся 5 кл. общеобразовательных учреждений / В.Н Правдюк, Н.В.Синица, П.С. Самородский и др./; под редакцией В. Д. Симоненко-М: Вентана-Граф,2012
- 2. Яндекс. Картинки.
- 3. http://www.gifpark.su/

Спасибо...