Урок 30 – Резьба

- Изображение резьбы на чертеже.
- Резьбовые соединения.

Изображение резьбы на чертеже

На стержне на главном виде и виде слева показывают:

- **выступы** – сплошной **толстой** основной **линией**;
- **границу резьбы** показывают сплошной толстой линией;
- **впадины** – сплошной **тонкой линией**.

На виде слева не изображают фаску.

Впадины резьбы показывают сплошной тонкой линией, разомкнутой на ¼ диаметра.

Размер резьбы на стержне указывают от **толстой линии** (по выступам).

В отверстии резьбу показывают в разрезе:

- **выступы** – сплошной **толстой** основной **линией**;
- **границу резьбы** показывают сплошной толстой линией;
- **впадины** – сплошной **тонкой линией**.

Размер резьбы в отверстии указывают от **тонкой линии** (по впадинам).

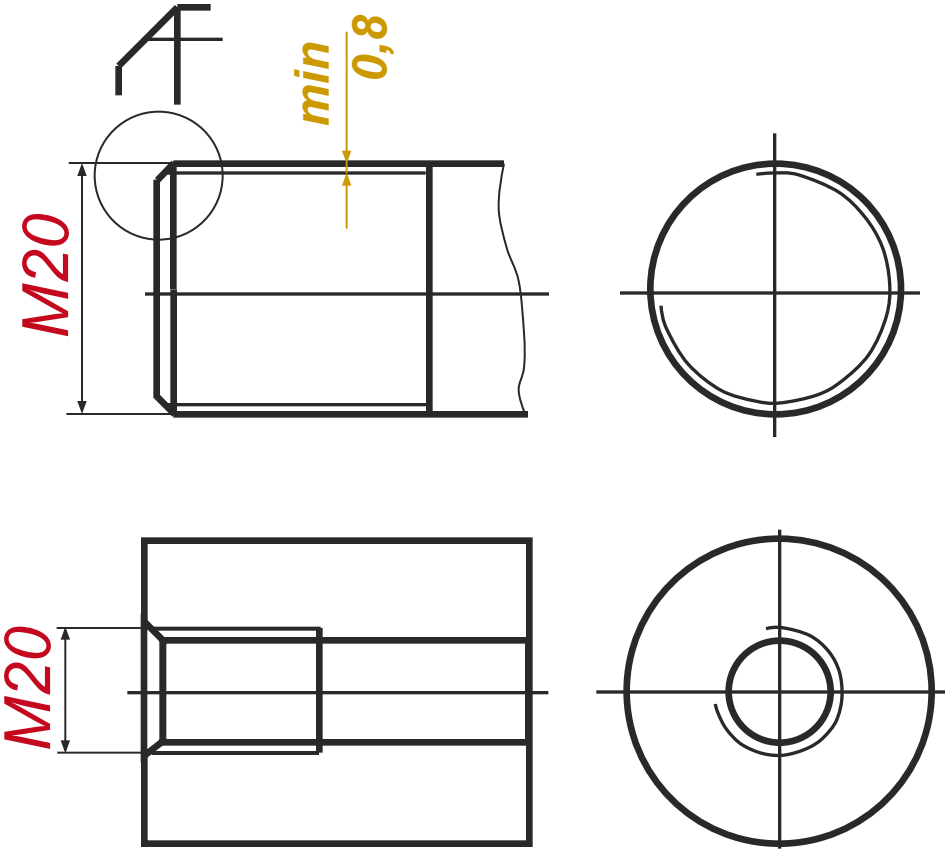

Практическое задание №1

Резьбовое соединение «Болт – гайка».

Начертить деталь А ввернутую в деталь Б на 10 мм.

Выполнить сечение по резьбовому соединению.

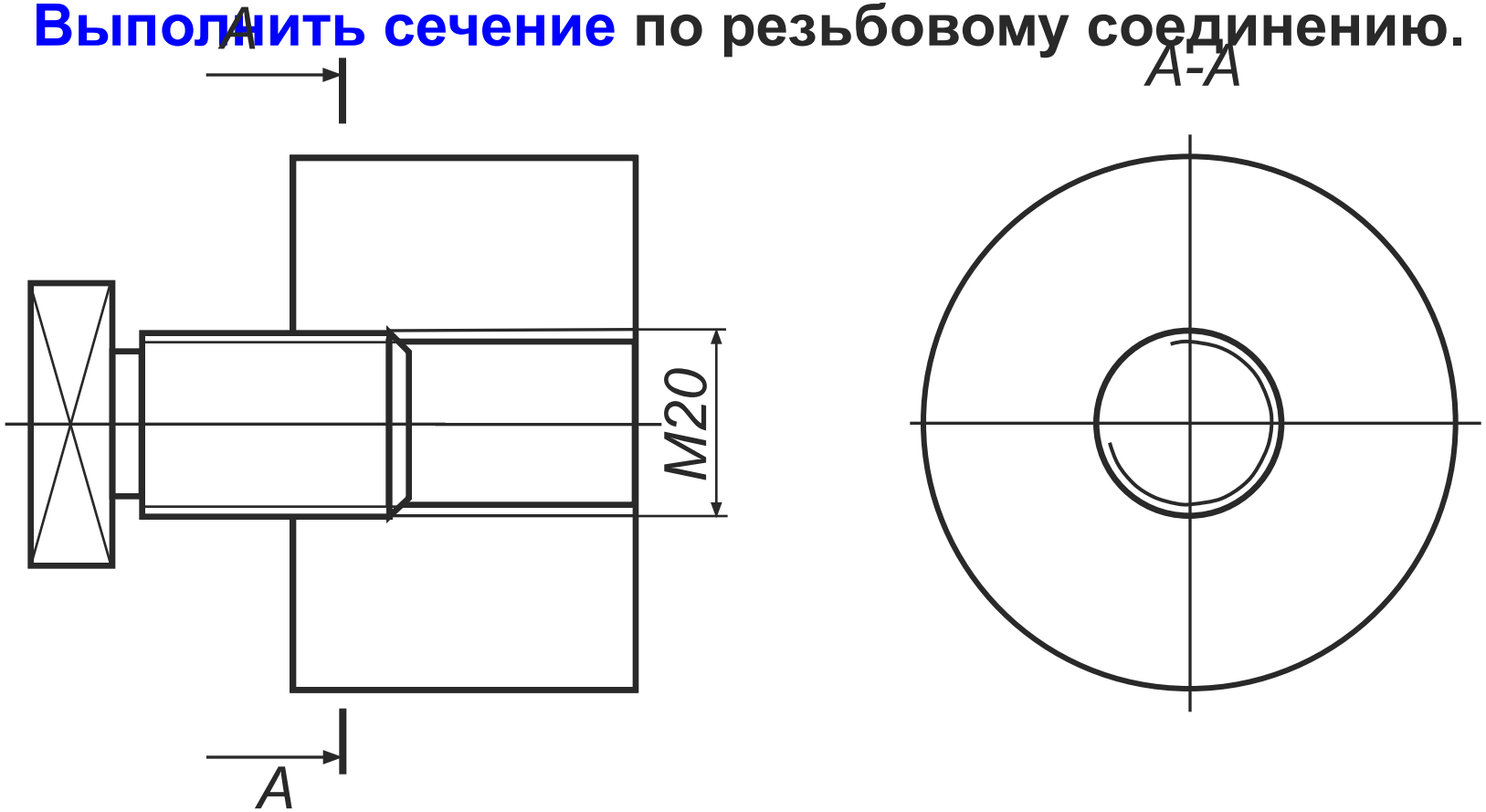

Изображение резьбы на втулке

Если деталь имеет внутреннее отверстие, то ее показывают в разрезе.

На главном виде показывают:

- выступы – сплошной толстой основной линией;
- впадины – сплошной тонкой линией;
- границу резьбы показывают штрихами сплошной толстой линии или линией невидимого контура.

В разрезе:

- выступы резьбы показывают сплошной толстой основной линией;
- впадины резьбы показывают сплошной тонкой линией, разомкнутой на ¼ диаметра

Размер резьбы указывают от толстой линии (по выступам).

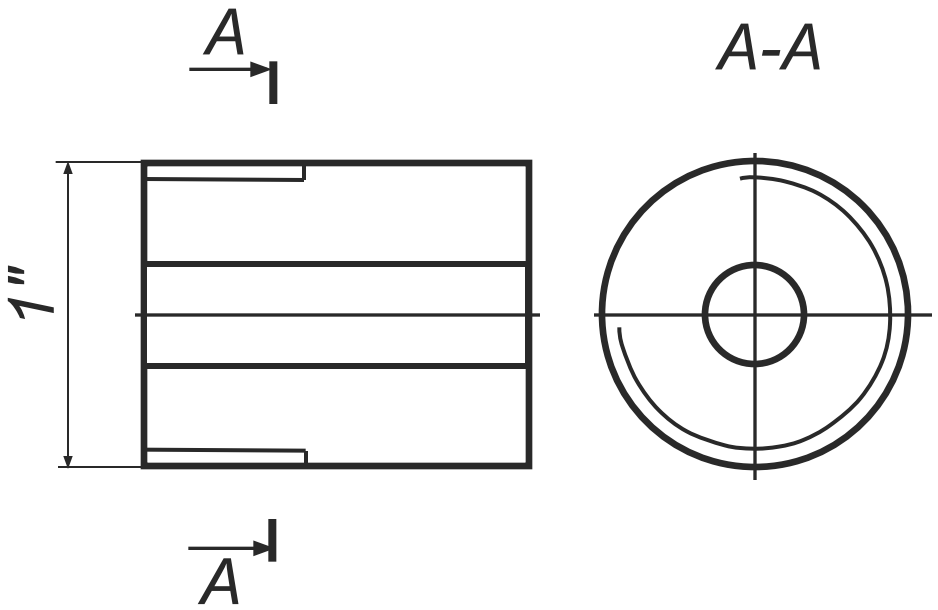

Практическое задание №2

Резьбовое соединение «Втулка - втулка».

Начертить деталь А ввернутую в деталь Б на 15 мм.
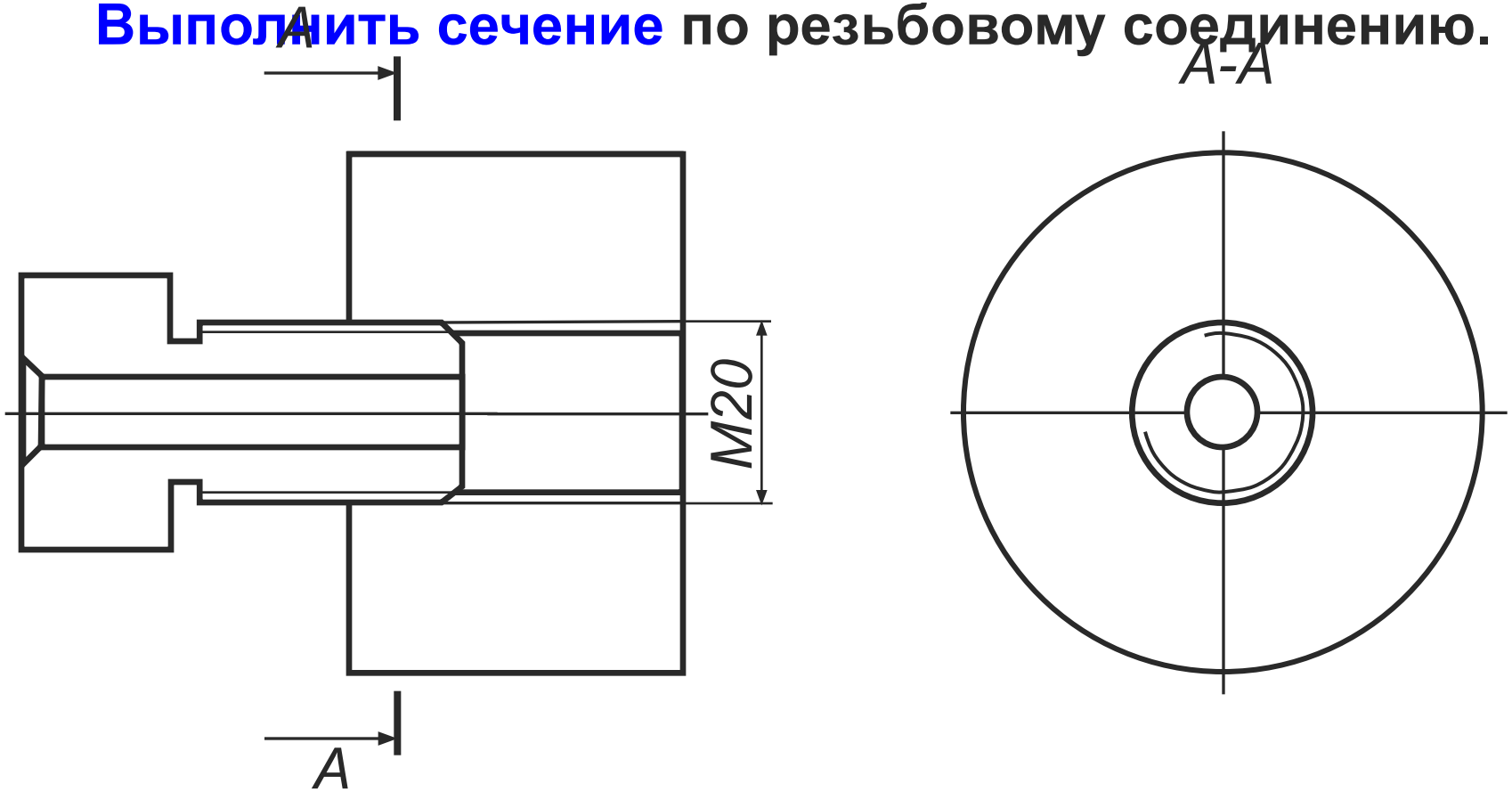
Выполнить сечение по резьбовому соединению.