Гидроцилиндр-подъемник.

<u>Механический цанговый замок</u> служит для фиксации штока относительно цилиндра в убранном положении.

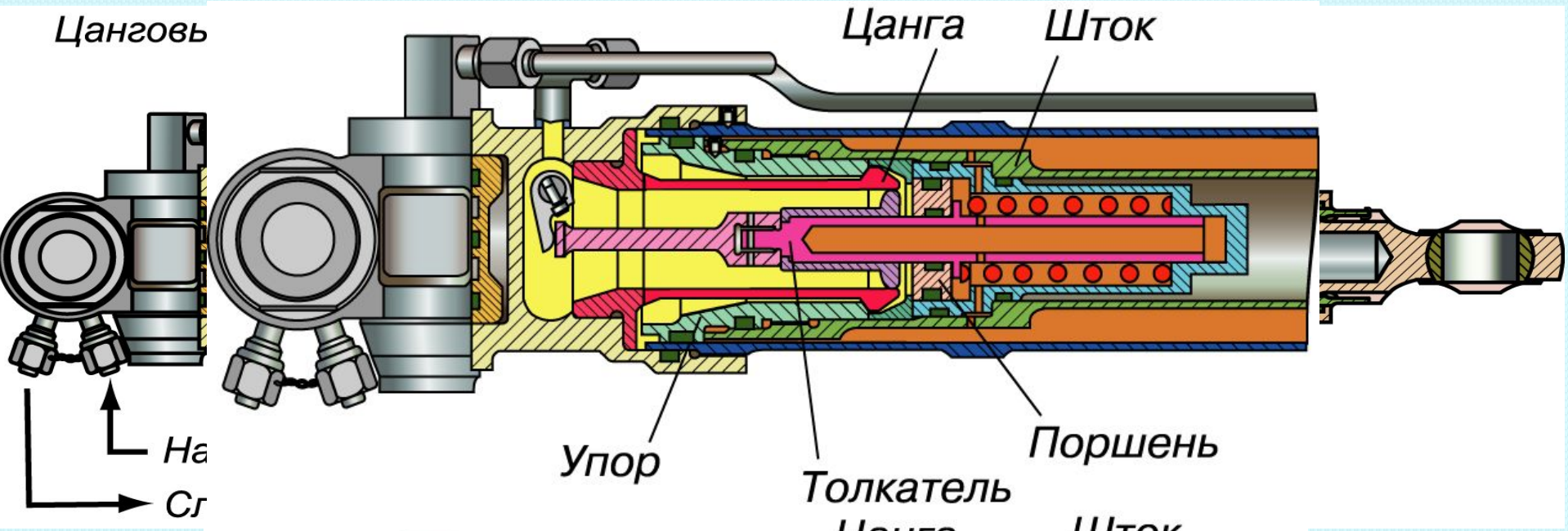

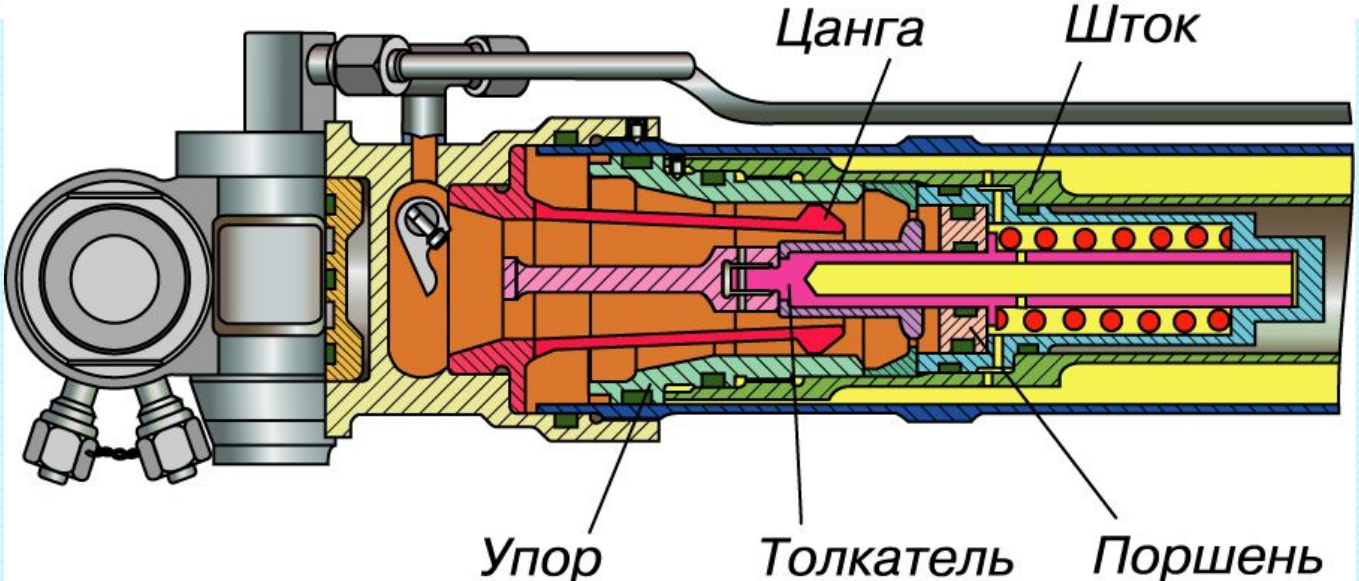

Эксплуатация взлётно-посадочных устройств самолёта.

1. Влияние эксплуатационных факторов на надёжность работы ВПУ самолёта.

В процессе эксплуатации элементы ВПУ испытывают значительные **динамические нагрузки.**

Большинство сочленений шасси работают в условиях **сильного загрязнения.**

Многократное торможение колёс шасси на пробеге и при рулении вызывает **нагрев до высоких температур тормоза и барабана колеса.**

2. Осмотры ВПУ самолёта.

Перечень узлов и деталей ВПУ подлежащих контролю при проведении осмотров указан в Едином регламенте технической эксплуатации.

Содержание различных видов осмотров ВПУ:

проверяются узлы и детали ВПУ на отсутствие деформаций, трещин;

пневматики проверяются на отсутствие порезов, проколов, степени износа, а также на отсутствие проворачивания пневматика относительно барабана колеса;

проверяется надёжность крепления узлов и агрегатов ВПУ, наличие необходимых зазоров между трубопроводами и деталями конструкции планёра, величина люфтов и зазоров элементов ВПУ, состояние металлизации;

проверяется степень зарядки пневматиков колёс и правильность зарядки амортизаторов опор шасси по величине их обжатия;

отсутствие подтекания масла АМГ-10 из амортизаторов, гидроцилиндров-подёмников, РДМ, а также цилиндров управления закрылками и носками крыла.

Эксплуатация взлётно-посадочных устройств самолёта.

3. Характерные неисправности ВПУ самолёта, способы их обнаружения и устранения.

Износ шарнирно-болтовых соединений. Причина износа - высокие удельные давления, а также попадание в зазоры подвижных соединений образивных частиц (пыль, песок, грязь).

Износ пневматиков колёс.

Трещины на биметаллических и металлокерамических дисках тормозов колёс шасси.

Трещины в узлах опор шасси. Трещины в узлах опор шасси не допускаются. Трещины обнаруживаются визуально, а также различными методами дефектоскопии.

Карта смазки шарнирных сочленений ПОШ.

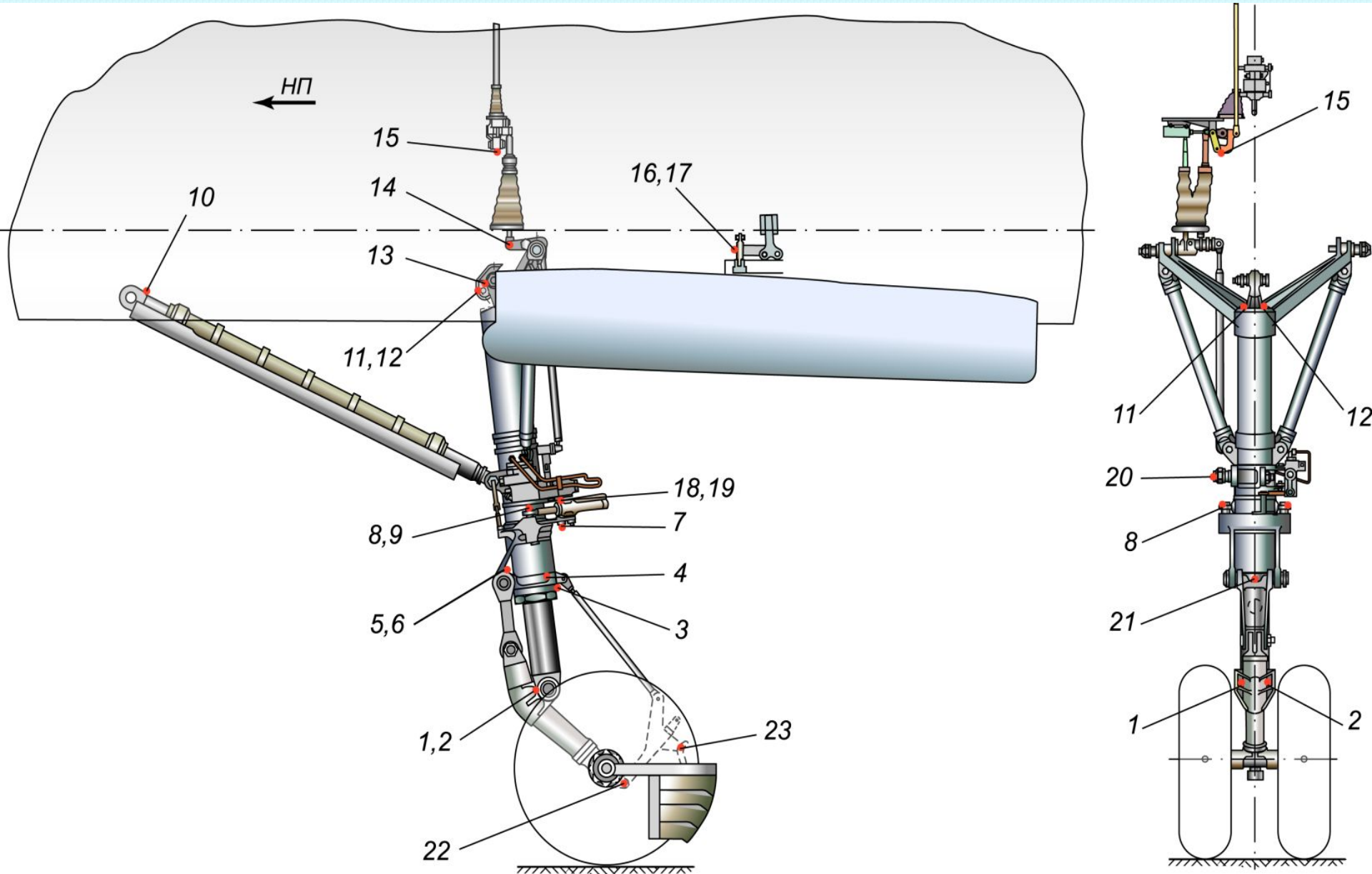

Карта смазки шарнирных сочленений ГОШ.

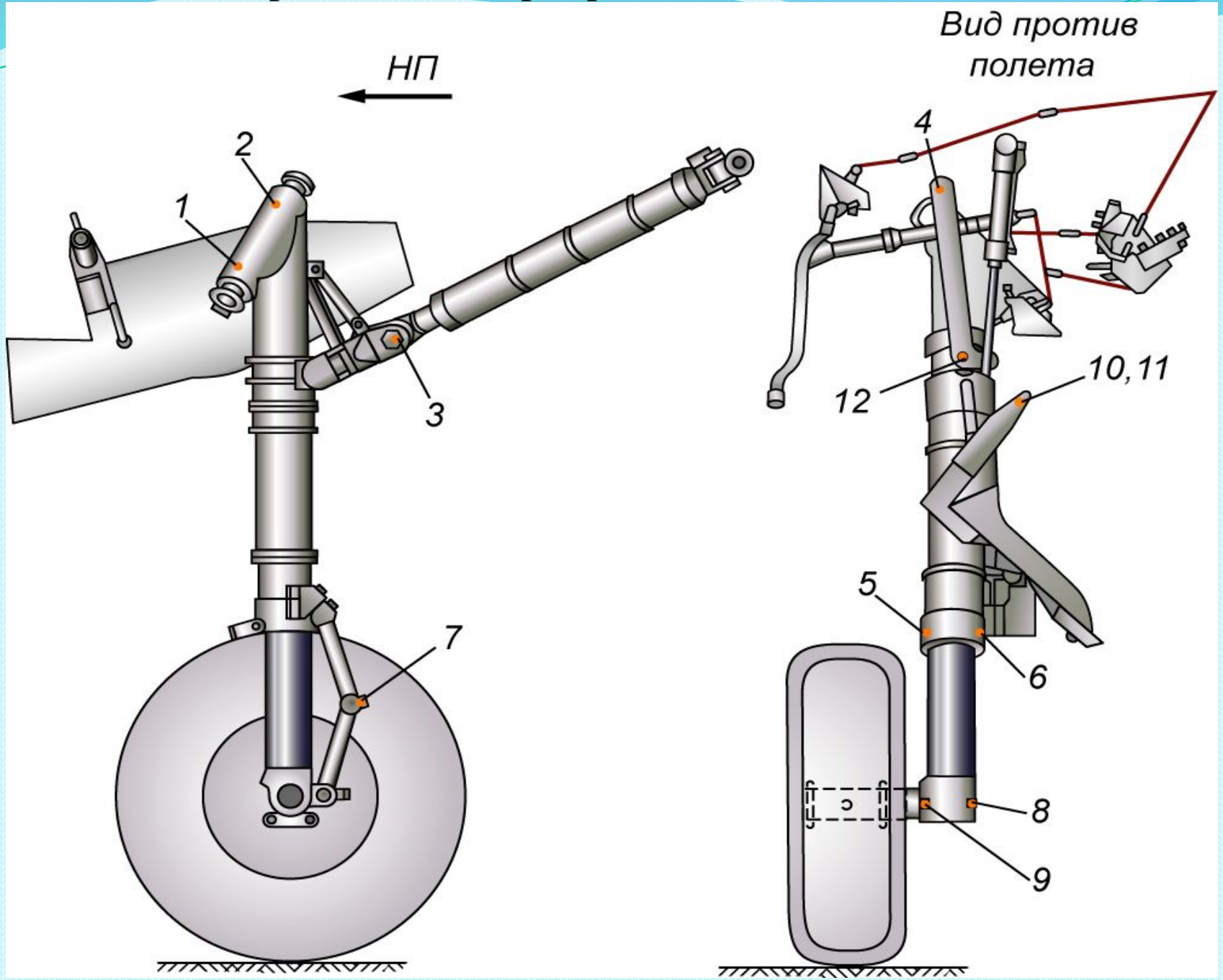
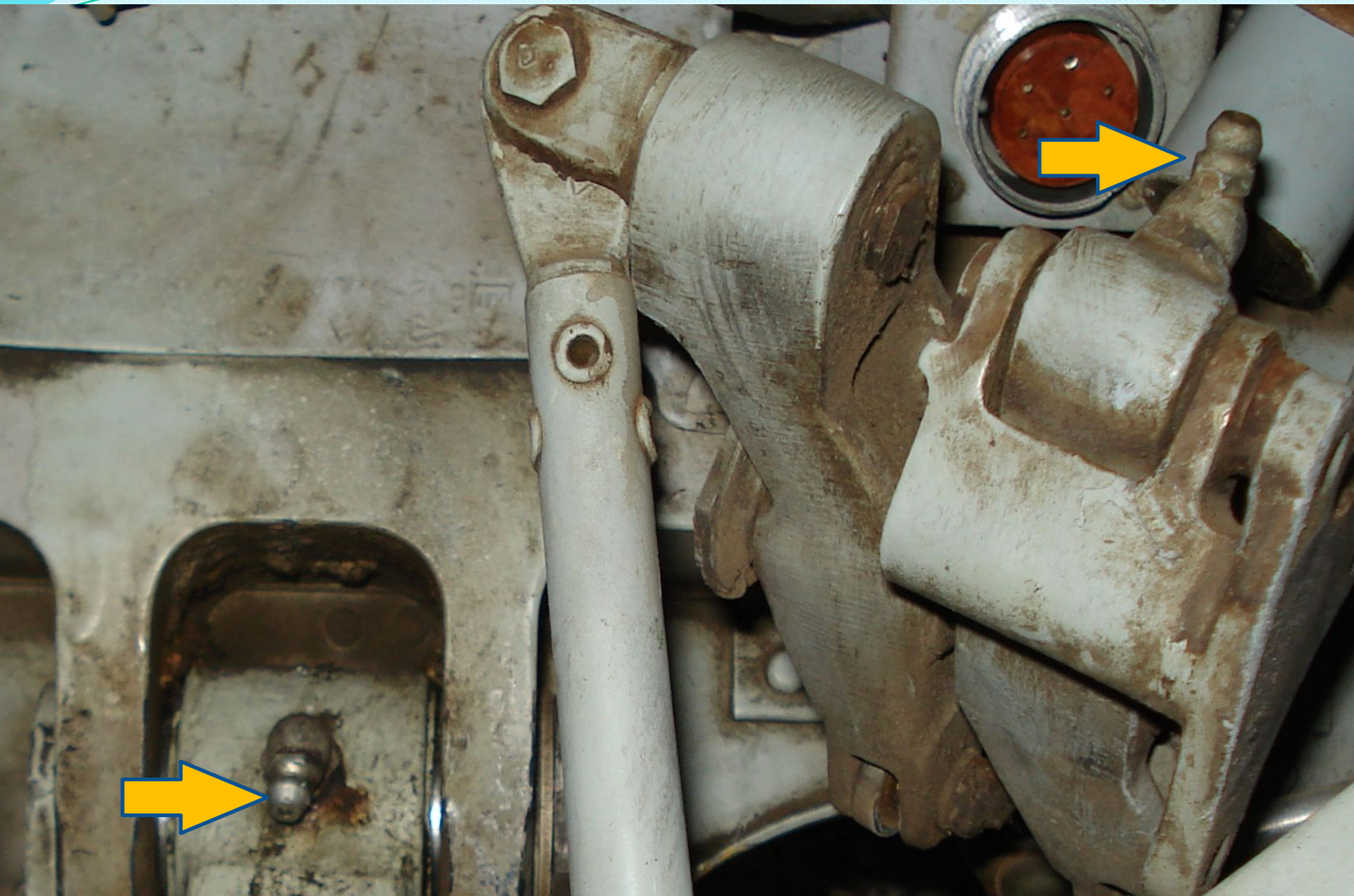
Пресс масленки