Ключевые слова

- условный оператор
- неполный условный оператор
- составной оператор

Общий вид условного оператора

Полная форма условного оператора:

if <условие> **then** <оператор_1> **else** <оператор_2>

Неполная форма условного оператора:

if <условие> **then** <оператор>

! Перед **else** знак «;» не ставится.

Условный оператор

```
program n_9;
  var x, a, b: real;
begin
  writeln ('Определение принадлежности
                точки отрезку');
  write ('Введите a, b>>');
  readln (a, b);
  write ('Введите x>>');
  readln (x);
  if (x>=a) and (x<=b) then
  writeln ('Точка принадлежит отрезку')
  else  writeln ('Точка не принадлежит отрезку')
end.
```

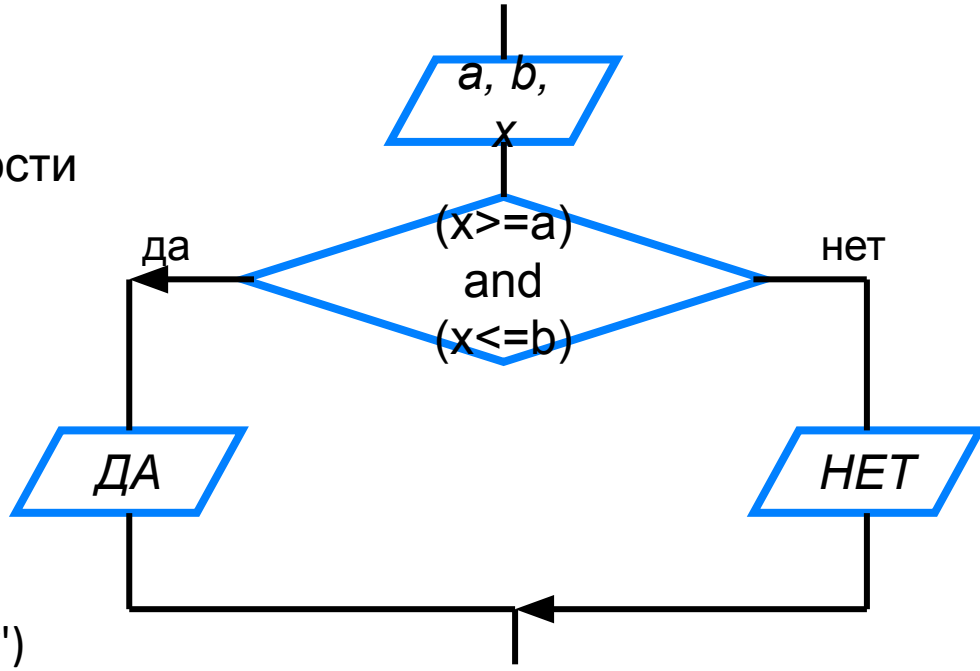

Неполный условный оператор

```
program n_10;
  var y, a, b, c: integer;
begin
  writeln ('Нахождение наибольшей из трёх величин');
  write ('Введите a, b, c>>');
  readln (a, b, c);
  y:=a;
  if (b>y) then y:=b;
  if (c>y) then y:=c;
  writeln ('y=', y)
end.
```

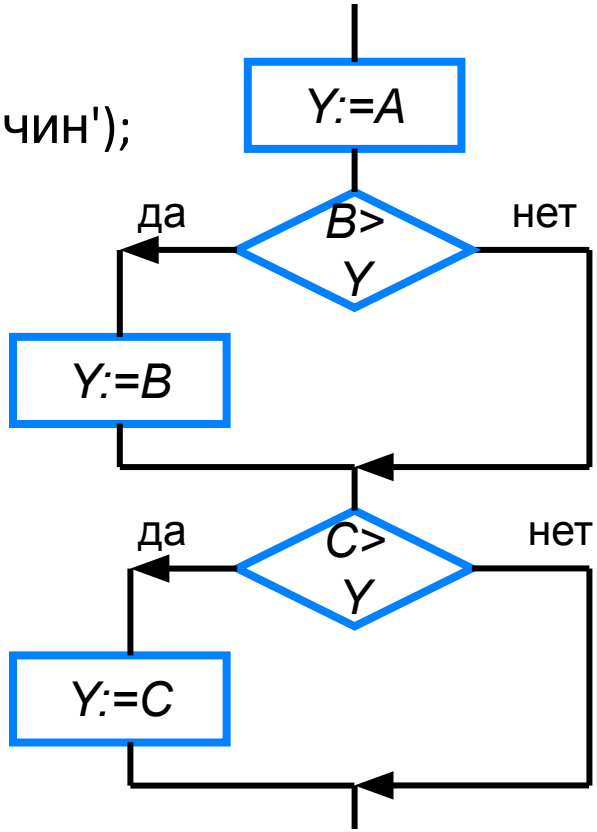

Составной оператор

В условном операторе и после **then**, и после **else** можно использовать **только один оператор**.

Если в условном операторе после **then** или после **else** нужно выполнить **несколько операторов**, то используют **составной оператор** – конструкцию вида:

begin <последовательность операторов> **end**

Самое главное

При записи на языке Паскаль разветвляющихся алгоритмов используют условный оператор:

if <условие> ***then*** <оператор_1> ***else*** <оператор_2>

Для записи неполных ветвлений используется неполный условный оператор:

if <условие> ***then*** <оператор>

Если при некотором условии требуется выполнить определённую последовательных операторов, то их объединяют в один составной оператор, имеющий вид:

begin <последовательность операторов> ***end***

Опорный конспект

Условный оператор

Полная форма

if <условие> *then* <оператор_1> *else* <оператор_2>

Неполная форма

if <условие> *then* <оператор>

Составной оператор

begin <последовательность операторов> *end*