ВІЙСЬКОВИЙ ІНСТИТУТ ТЕЛЕКОМУНІКАЦІЙ ТА ІНФОРМАТИЗАЦІЇ
імені ГЕРОЇВ КРУТ

viti.edu.ua

Групове заняття
з навчальної дисципліни:
ІНЖЕНЕРНА ПІДГОТОВКА

ТЕМА 7 : Влаштування та подолання інженерних загороджень

ЗАНЯТТЯ 1: Протитанкові міни.

КИЇВ-2021

ЛІТЕРАТУРА

1. Наказ МО України від 02.01.2013 №1 «Про затвердження Керівництва з підривної (вибухової) справи у Міністерстві оборони України та Збройних Силах України».
2. Мінно-вибухові засоби. Навчальний посібник – Львів: НАСВ.
3. Інженерна підготовка: Навчальний посібник – Львів: НАСВ, 2016.

МІНІСТЕРСТВО ОБОРОНИ УКРАЇНИ

НАКАЗ

МІНІСТЕРСТВА ОБОРОНИ УКРАЇНИ

02.01.2013 м. КИЇВ № 1

Про затвердження Керівництва з підривної (вибухової) справи у Міністерстві оборони України та Збройних Силах України

З метою організації підривних (вибухових) робіт згідно з сучасними вимогами до їх проведення

Н А К А З У Ю:

1. Затвердити Керівництво з підривної (вибухової) справи у Міністерстві оборони України та Збройних Силах України, що додається.
Надати позначення КРВ 01 106.001.001-2012 (01).

2. Наказ розіслати згідно з розрахунком розсилки.

Міністр оборони України П.В.ЛЕБЕДЄВ

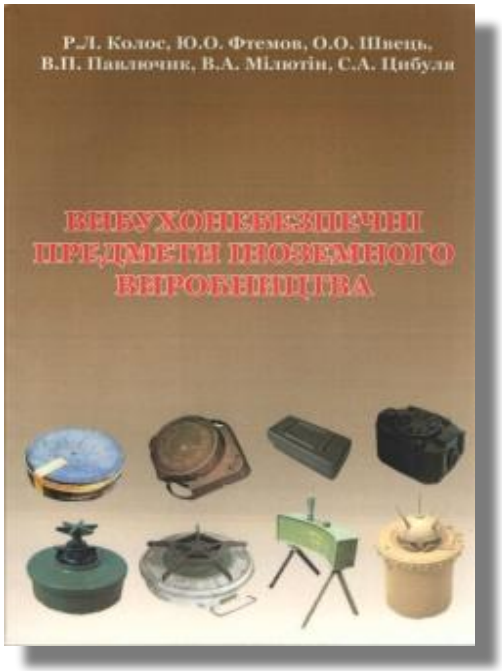

НАВЧАЛЬНІ ПИТАННЯ

1. Призначення та класифікація протитанкових мін.

2. Загальний устрій, технічні характеристики, склад комплекту, порядок встановлення та знешкодження (знищення) протитанкових протигусеничних мін серії ТМ-62.

1. Призначення та класифікація протитанкових мін.

- ***Протитанкові міни*** призначені для мінування місцевості проти танків та іншої броньованої техніки противника. Вони спрацьовують від дії на них танків, самохідних установок, бронетранспортерів, інших бойових або транспортних машин, та виводять їх з ладу.

1. Призначення та класифікація протитанкових мін.

Протигусеничні міни спрацьовують при наїзді на них гусеницею танка (колесом автомобіля) і забезпечують руйнування елементів ходової частини (гусениці, катків, коліс тощо).

Протиднищеві міни вибухають при наїзді на них днищем або гусеницею танка (колесом автомобіля) і забезпечують пробиття днища, ураження екіпажу, ушкодження вузлів і агрегатів або руйнування елементів ходової частини.

Протибортові міни уражають танки та іншу рухому броньовану техніку шляхом руйнування бортової броні. При цьому можуть виводитися з ладу екіпаж, окремі агрегати й озброєння

2 Загальний устрій, технічні характеристики, склад комплекту, порядок встановлення та знешкодження (знищення) протитанкових протигусеничних мін серії ТМ-62.

Загальна будова та склад комплекту мін серії ТМ -62

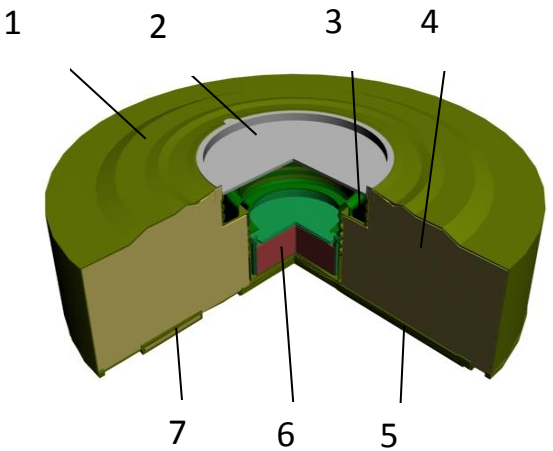

(а – вигляд міни у транспортному стані; б – розріз міни з пробкою; 1 – корпус; 2 – поліетиленова кришка; 3 – прокладка; 4 – заряд вибухової речовини; 5 – дно; 6 – додатковий детонатор; 7 – провушина для закріплення ручки для перенесення).

Підривник МВЧ-62 у транспортному положенні

ключ для підривника

Ключ.

№ з/п	Характеристика	ТМ-62М	ТМ-62П	ТМ-62П2	ТМ-62П3	ТМ-62Т	ТМ-62Б	ТМ-62Д
				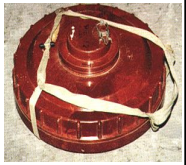	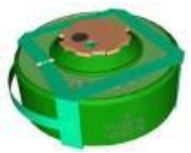			
	Тип міни	протигусенична	протигусенична	протигусенична	протигусенична	протигусенична	протигусенична	протигусенична
	Матеріал корпусу	метал	пластмаса	пластмаса	поліетилен	тканина (капрон)	безкорпусна	дерево
	Підривник	МВ-62, МВЗ-62, МВЧ-62, МВШ-62, МВП-62, МВК-62, МВД-62						
	Вага, кг	9,5 – 10,0	9,0 – 11,0	9,4 – 11,0	8,0 – 8,7	7,9 – 8,1	8,6	11,3 – 13,0
	Вага заряду ВР, кг	7,0 – 7,5 (тротил, ТГА, МС)	6,6 – 7,6 (тротил, ТГА, МС,А-90, А-80)	6,5 – 7,0 (тротил, ТГА, МС,А-90, А-80)	6,5 (тротил), 7,2 (ТГА, МС)	7,0 – 7,4 (тротил), 7,8 – 7,9 (ТГА)	8,2 (ВВО-32)	5,8 – 11,1 (ТНТ, ТГА, МС, А-50, А-80, А-30, ПВВ-4 тощо)
	Висота, мм	–	–	–	–	–	–	–
	з підривником	128 (з МВ-62)	128 (з МВ-62)	128 (з МВ-62)	128 (з МВ-62)	128 (з МВ-62)	128 (з МВ-62)	178 (з МВ-62)
	з підривником	1002 (з МВШ-62)	1002 (з МВШ-62)	1002 (з МВШ-62)	1002 (з МВШ-62)	1002 (з МВШ-62)	1002 (з МВШ-62)	1050 (з МВШ-62)
	Діаметр, мм	320	340	340	340	320	315	340 х 290
	Діаметр датчика цілі	90	90	90	90	78 – 90	90	78 – 90
	Зусилля спрацювання, кг	200 – 500	200 – 500	200 – 500	200 – 500	200 – 500	200 – 500	200 – 500
	Температурний діапазон застосування, ºС	від – 60 до + 60	від – 50 до + 50	від – 50 до + 50	від – 40 до + 40	від – 50 до + 50	від – 40 до + 40	від – 50 до + 50
	Час дальнього зведення					200 – 300 (МВП)		
	Час бойової роботи	необмежений	необмежений	необмежений	необмежений	необмежений	необмежений	необмежений
	Вилучення	так	так	так	так	так	так	так
	Знешкодження	так	так	так	так	так	так	так
	Самоліквідація	ні	ні	ні	ні	ні	ні	ні

2 Загальний устрій, технічні характеристики, склад комплекту, порядок встановлення та знешкодження (знищення) протитанкових протигусеничних мін серії ТМ-62.

Загальна будова

Міни серії ТМ-62 не мають запального гнізда під електродетонатор ЕДП-р (запалювальну трубку ЗТП).

Міна ТМ-62Б безкорпусна, складається із заряду, в центрі якого запресований стакан з додатковим детонатором. Стакан у верхній частині має різьбу для вгвинчування підривника.

Заряд складається з одного або двох пресованих брикетів вибухової речовини. Брикети з'єднані склеюванням. В заряді є два отвори, в яких закріплена ручка.

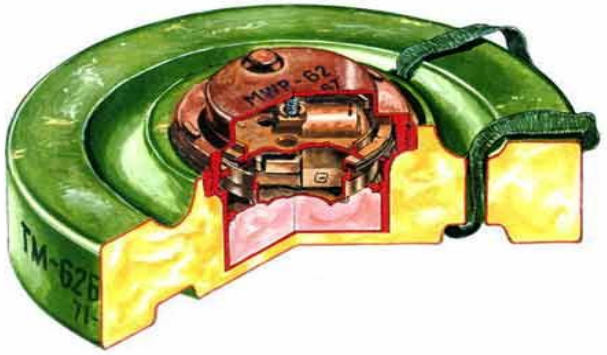

Матеріал корпуса..... корпусу не має
Маса міни ..... 8.6 кг.
Маса основного заряду ВВ .... 8.2 кг.
Габаритні розміри міни в бойовому положенні:
діаметр .... 31.5 см
висота ..... 12.5 см. (З підривником МВ-62),
Зусилля спрацювання підривника МВ-62 ....175-650 кг.
Штатні основні підривники МВ-62, МВП-62, МВП-62М

2 Загальний устрій, технічні характеристики, склад комплекту, порядок встановлення та знешкодження (знищення) протитанкових протигусеничних мін серії ТМ-62.

Міна **ТМ-62Д** протитанкова протівогусенічная. Призначена для виведення з ладу гусеничної і колісної техніки противника. Ураження техніки противника наноситься за рахунок руйнування їх ходової частини при вибуху заряду міни в момент наїзду колеса (катка) на детонатор міни.

Міна може встановлюватися як на грунт, так і в грунт, в сніг, вручну або засобами механізації (причіпні мінні загороджувачі ПМР-3, ПМЗ-4). Для установки під воду або в болотистий грунт не призначена.

Матеріал корпуса..... ..... дерево
Маса міни ....11.3-13.0 кг.
Маса основного заряду ВВ ..... тротіл- 6.5 кг. або 10.3 кг.,
ТГА - 7.6 кг. або 11.1 кг.,
МС 7.6 кг. або 11.1 кг.,
амоніт А-80 - 5.8- 7.4 кг.

Габаритні розміри міни в бойовому положенні:
довжина ..... 34.0 см.
ширина .... 29.0 см.
висота ....17.8 см. (З підривником МВ-62),

Зусилля спрацювання підривника МВ-62 ..... . 175-650 кг.

Штатні основні підривники..... МВ-62, МВП-62, МВП-62М
Допустимі до використання підривники ..... МВЗ-62, МВЧ-62, МВС-62, МВШ-62, МВК-62, МЗК, ДУ-62, МВН-72

2 Загальний устрій, технічні характеристики, склад комплекту, порядок встановлення та знешкодження (знищення) протитанкових протигусеничних мін серії ТМ-62.

Міна **ТМ-62Т** може встановлюватися як на грунт, так і в грунт, в сніг, вручну або засобами механізації (причіпні мінні загороджувачі ПМР-3, ПМЗ-4).

Корпус міни ТМ-62Т виготовляється з капронової тканини темно-зеленого кольору, просоченої епоксидним складом

Матеріал корпуса .... капронова тканина
Маса міни без детонатора ..... . 8.3-9.2 кг.
Маса основного заряду ВВ ..... тротил - 7.0-7.4 кг.,
ТГА - 7.8-7.9 кг.,

Габаритні розміри міни в бойовому положенні:
діаметр .... 32.0 см.
висота ..... 12.8 см. (З детонатором МВП-62),
33.0 або 100.0 см. (З детонатором МВШ-62)

Зусилля спрацювання підривника МВП-62 ..... 120-650 кг.

Штатні основні підривники..... МВП-62, МВП-62М
Допустимі до використання підривники ..... МВ-62.... МВЗ-62, МВЧ-62, МВС-62, МВШ-62, МВК-62, МЗК, ДУ-62, МВН-72

2 Загальний устрій, технічні характеристики, склад комплекту, порядок встановлення та знешкодження (знищення) протитанкових протигусеничних мін серії ТМ-62.

Міна **ТМ-62П** може встановлюватися як на грунт, так і в грунт, в сніг, вручну або засобами механізації (причіпні мінні загороджувачі ПМР-3, ПМЗ-4).

Матеріал корпуса ..... пластмаса
Маса міни .... 9.0 - 11.0 кг. кг.
Маса основного заряду ВВ .... тротил - 7.6 кг.,
ТГА- 8.0 кг.,
МС 8.0 кг.,

Габаритні розміри міни в бойовому положенні
діаметр .... 34.0 см.
.висота ..... 12.9 см. (З підривником МВ-62),
33.0 або 100.0 см. (З підривником МВШ-62

Зусилля спрацювання підривника МВ-62 ... 175-650 кг.

Штатні основні підривники.. МВ-62, МВП-62, МВП-62М

Допустимі до використання підривники МВЗ-62, МВЧ-62, МВС-62, МВШ-62, МВК-62, МЗК, ДУ-62, МВН-72

2 Загальний устрій, технічні характеристики, склад комплекту, порядок встановлення та знешкодження (знищення) протитанкових протигусеничних мін серії ТМ-62.

Міна**ТМ-62П2** може встановлюватися як на грунт, так і в грунт, в сніг, під воду вручну або засобами механізації (ПМР-3, ПМЗ-4, ГМЗ, ГМЗ-2, ГМЗ-3). Для установки засобами механізації, ручка для перенесення виконана з'ємною упряжного типу з міцної нейлонової стрічки зеленого кольору

Матеріал корпуса..... .. пластмаса АГ-4В
Маса міни (з підривником МВП-62 ..... 9.35 - 10.0 кг.
Маса основного заряду ВВ .... тротил - 6.5 кг.,
ТГА- 7.0 кг.,
МС 7.0 кг.

Габаритні розміри міни в бойовому положенні:
діаметр .... 32.0 см
висота .... 12.8 см. (З підривником МВП-62),
33.0 або 100.0 см. (З підривником МВШ-62

Зусилля спрацювання підривника МВП-62 ..... 120-650 кг.

Штатні основні підривники.., МВП-62, МВП-62М

Допустимі до використання підривники МВЗ-62, МВЧ-62, МВС-62, МВШ-62, МВК-62, МЗК, ДУ-62, МВН-72

2 Загальний устрій, технічні характеристики, склад комплекту, порядок встановлення та знешкодження (знищення) протитанкових протигусеничних мін серії ТМ-62.

Міна **ТМ-62П3** може встановлюватися як на грунт, так і в грунт, в сніг, під воду вручну або засобами механізації (ГМЗ-2, ГМЗ-3, ПМР-3, ПМЗ-4, вертолітний система мінування ВМР-2).

Міна ТМ-62П3 є одним з варіантів ТМ-62. Її корпус виготовляється з товстого морозостійкого і ударостійкого поліетилену.

Матеріал корпуса..... Поліетилен
Маса міни без детонатора з тротиловим спорядженням - 7.5 кг.
зі спорядженням ТГА-16 або МС - 8.2 кг.
Маса основного заряду ВВ .... тротил - 6.5 кг.,
ТГА-16 - 7.2 кг.,
МС 7.2 кг.,
Габаритні розміри міни в бойовому положенні:
діаметр .... 32.0 см
висота .... 12.8 см. (З підривником МВП-62),
.... 33.0 або 100.0 см. (Зі детонатором МВШ-62)
Зусилля спрацювання підривника МВП-62 ..... 120-750 кг.
Час переведення в бойове положення з МВП-62. 30-120 сек
Час бойової роботи .... не обмежується
Самоліквідація..... немає
Штатні основні підривники МВП-62, МВП-62М
Допустимі до використання підривники .... МГ-62, МВЗ-62, МВЧ-62, МВС-62, МВШ-62, МВК-62, МЗК, ДУ-62, МВН-72

2 Загальний устрій, технічні характеристики, склад комплекту, порядок встановлення та знешкодження (знищення) протитанкових протигусеничних мін серії ТМ-62.

Міна ТМ-62М може встановлюватися як на грунт, так і в грунт, в сніг, під воду вручну або засобами механізації (причіпні мінні розкладники ПМР-1, ПМР-2, причіпні мінні загороджувачі ПМР-3, ПМЗ-4, гусеничний мінний загороджувач ГМЗ, ГМЗ -2, ГМЗ-3, вертолітний система мінування ВМР-2).

Матеріал корпуса..... сталь
Маса міни ..... 9.5-10.0 кг.
Маса основного заряду ВВ .... тротіл- 7.0 кг.,
ТГА - 7.5 кг.,
МС 7.5 кг.,
Габаритні розміри міни в бойовому положенні:
діаметр .... 32.0 см
висота ..... 12.8 см. (З підривником МВЧ-62.),
33.0 або 100.0 см. (Зі детонатором МВШ-62)
Зусилля спрацювання підривника МВЧ-62 .... 150-550 кг.
Час переведення в бойове положення з МВЧ-62. 30-120 сек.
Самоліквідація..... немає
Штатні основні підривники МВЗ-62, МВЧ-62, МВШ-62, МВС-62
Допустимі до використання підривники ..... МВК-62, МЗК, МВП-62, МВП-62М, МВ-62, МВК-62, ДУ-62, МВН-72

Характеристика	**ТМ-72**	**ТМК-2**
Тип	протиднищева, неконтактна	протиднищева, кумулятивна
Тип підривника	МВН-72, всі типу МВ-62	МВК-2
Матеріал корпусу	сталь	метал
Діаметр, мм	250	307
Діаметр датчика цілі, мм		
Висота, мм:		265
з підривником	128 (з МВН-72)	1130 (МВК-2)
з підривником	100,3 (з МВШ-62)	
з підривником		
Вага, кг	6,0	12,0
Вага заряду ВР, кг	2,5 (ТГ-40)	6,0 (тротил), 6,5 (ТГ-50)
Зусилля спрацювання нажимного датчика цілі, кг		8 – 12 кг, 24º – 36º нахилу штиря
Бронепробиваємість, мм	100	60 (тротил) 110 (ТГ-50)
Тип механізмів дальнього зведення та самоліквідації	самонейтралізація 1 – 18 місяців (дж. живл.)	
Час поставки підривника на бойове зведення, сек	30 – 120 (МВН-72)	
Час бойової роботи	30 діб з МВН-72	необмежений
Температурний діапазон застосування, ºС		від – 50 до + 50
Спосіб встановлення	вручну, засобами механізації (ПМЗ-4)	вручну

2 Загальний устрій, технічні характеристики, склад комплекту, порядок встановлення та знешкодження (знищення) протитанкових протигусеничних мін серії ТМ-62.

Міна ТМК-2 протитанкова противодніщевая. Призначена для виведення з ладу гусеничної і колісної техніки. Ураження техніки противника наноситься за рахунок пробивання днища машини кумулятивної струменем при вибуху заряду міни в момент нахилу датчика цілі (штирьовий антени).

Маса міни ..... . 12.0 кг.
Ефективніст. . з тротиловим зарядом пробиває до 60 мм. броні,
з зарядом ТГА-50 пробиває 110 мм. броні
Маса основного заряду ВВ ..... . тротил - 6.0кг.
ТГ-50 6.5 кг ..
Габаритні розміри міни в бойовому положенні:
діаметр ..... 26.5 см.,
висота (без детонатора) ..... 30.7см.
висота (до кінчика датчика цілі). 110 см.
Умови спрацьовування . нахил датчика цілі на 24-36 градусів зусиллям 8-12 кг.
Час переведення в бойове положення ..... миттєво після закручування детонатора.
Час бойової роботи .... не визначалася
Самоліквідація / самонейтралізації ..... немає
Штатний головний детонатор МВК-2

2 Загальний устрій, технічні характеристики, склад комплекту, порядок встановлення та знешкодження (знищення) протитанкових протигусеничних мін серії ТМ-62.

Міна ТМ-72 протитанкова протіводніщевая. Призначена для виведення з ладу гусеничної і колісної техніки. Ураження техніки противника наноситься за рахунок пробивання днища танка кумулятивної струменем при вибуху заряду міни в момент, коли танк опиняється над міною.

Матеріал корпуса..... ..... сталь
Маса .... 6 кг.
Маса заряду вибухової речовини (ТГ-40) .... 2.5 кг.
Діаметр .... 25 см.
Висота (по верху підривника) МВН-72 ..... 12.8 см.
Час приведення в бойове положення (з МВН-72) 30-120 сек.
Бронепробиваемость ..... 100мм. з відстані 0.25-0.5м.
Характер датчика цілі підривника МВН-72 . магнітний неконтактний
Час бойової роботи з МВН-72 ..... більше 30 діб
Штатний детонатор МВН-72
Можливе застосування детонаторів ..... вся серія детонаторів МВ-62

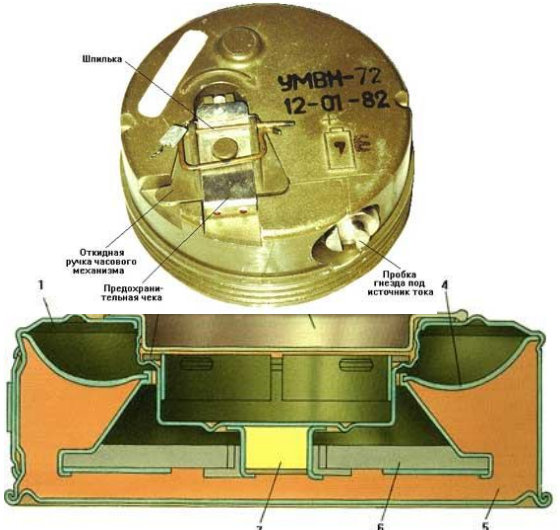

2 Загальний устрій, технічні характеристики, склад комплекту, порядок встановлення та знешкодження (знищення) протитанкових протигусеничних мін серії ТМ-62.

Міна ТМ-89 призначена для мінування місцевості проти танків та іншої рухомої техніки противника, вибух міни відбувається, коли над нею виявляється маса з феромагнітних матеріалів. Вибухом потужного заряду вибухової речовини (6.7кг.) Пробивається днище танка або перебивається гусениця, руйнується каток, часто пошкоджується і балансир.

Тип міни ... протитанкова протівогусенічная / протіводніщевая кумулятівно- фугасна
Матеріал корпуса..... . ..... метал
Маса .... 6.7 кг .
Маса проміжного детонатора .... 0.17 кг.
Маса порохового вишибного заряду ДРП-3 ... . 0.07 кг.
Діаметр .... 32 см.
Висота (по верху підривника) .... 13.2 см.
Бронепробиваемость на відстані 45см .... 200 мм.
Час переведення в бойове положення .... 20-700 сек.
Час бойової роботи ..... . 30 діб

№ з/п	Характеристика	ТМ-73	ТМ-83	ТМ-89
		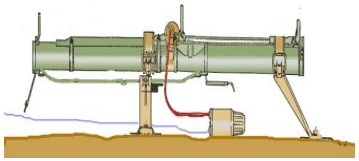		
	Тип міни	протибортова, кумулятивна	протибортова, кумулятивна	протигусенична, протиднищева, кумулятивно-фугасна
	Тип підривника	МВЕ-72	Основний вмонтований неконтактний двоканальний з запалом МД-5, та МВЕ-72	вмонтований
	Датчики цілі підривника	сейсмічний та інфрачервоний	сейсмічний та інфрачервоний	–
	Чутливість сейсмодатчика, м	200 – 250 (по танку)	200 – 250 (по танку)	–
	Чутливість інфрадатчика, м	90 – 120 (по танку)	90 – 120 (по танку)	–
	Чутливість обривного датчика цілі, грам	300 – 400	300 – 400	–
	Матеріал корпусу	метал	метал	метал
	Вага, кг	8,0	28,1	11,5
	Вага заряду ВР, кг	1,4 (64 мм граната), 0,3 (окфол)	9,6 (ТГ-40-60)	6,7 (ТГ-40-60)
	Габаритні розміри:	–	–	–
	довжина, мм	1090,0	–	–
	ширина, мм	290,0	–	–
	висота, мм	370,0	440,0	132,0
	діаметр, мм	–	250,0	320,0
	Вага проміжного детонатора, кг	–	–	0,17
	Вага порохового заряду, кг	–	–	0,07
	Бронепробиваємість, мм	300 мм броня з відстані до 30 м	10 – 150 (діаметр пробоїни до 80 мм)	200
	Робоча довжина обривного датчика цілі,м	15 (МВЕ-72)	60 (МВЕ-72)	–
	Дальність ураження цілі, м	до 135	5 – 50	–

2 Загальний устрій, технічні характеристики, склад комплекту, порядок встановлення та знешкодження (знищення) протитанкових протигусеничних мін серії ТМ-62.

Міна ТМ-83 протитанкова протівобортова. Призначена для виведення з ладу гусеничної і колісної техніки противника. Ураження техніки противника наноситься за рахунок пробивання бортової броні металевої кумулятивної струменем, що утворюється з обкладання кумулятивної воронки під час вибуху міни.

Корпус .... метал
Маса .... 28.1 кг.
Маса заряду вибухової речовини (ТГ 40/60) ..... 9.6 кг.
Габарити .... 45.5 х37.7х44 см.
Дальність ураження цілі ..... від 5 до 50 метрів
Бронепробиваемость ..... 100мм.
Діаметр пробоїни ..... 80мм.
Основний детонатор ....власний неконтактна двоканальний з запалом МД-5М
Датчики цілі детонатора ..... сейсмічний (перший ступінь) і інфрачервоний (другий ступінь)
Чутливість сейсмодатчики (по танку) ..... 200-250 м.
Чутливість інфрадатчіка (по танку) ..... 90-120 м.
Підривник запасного варіанту МВЕ-72
Довжина обривного датчика цілі МВЕ-72 ..... 60 м.
Чутливість обривного датчика цілі ..... 300-400 гр.
Термін бойової роботи міни ..... не менше 30 діб

2.1 Будова і принцип дії підривників до мін серії ТМ-62

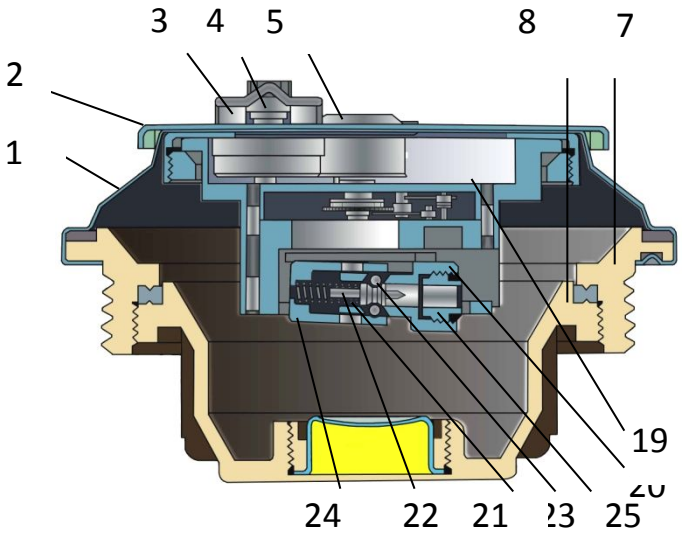

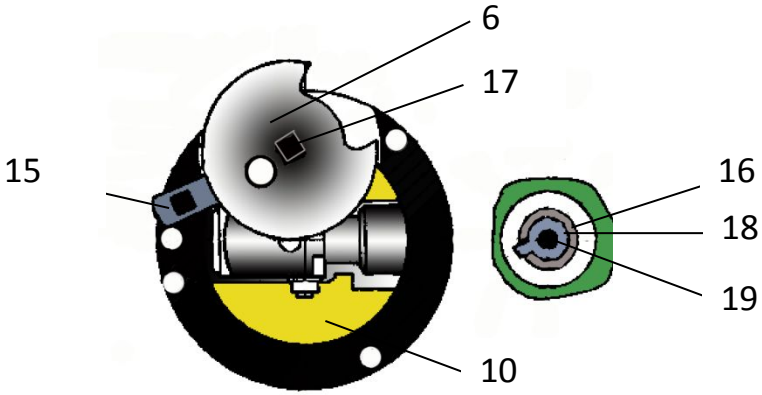

Підривник МВЧ-62 у транспортному положенні

(а – загальний вигляд; б – розріз; в – положення виконавчого диску в транспортному положенні; 1 – конічна основа; 2 – щиток; 3 – запобіжна чека; 4 – кнопка; 5 – гумовий ковпачок; 6 – виконавчий диск; 7 – корпус;8 – заглушка; 10 – детонатор; 15 – планка; 16 – перевідний кран; 17 – головна вісь; 18 – важіль; 19 – плата годинникового механізму; 20 – корпус ударного механізму; 21 – бойова пружина; 22 – ударник; 23 – кулька; 24 – гільза; 25 – втулка).

2.1 Будова і принцип дії підривників до мін серії ТМ-62

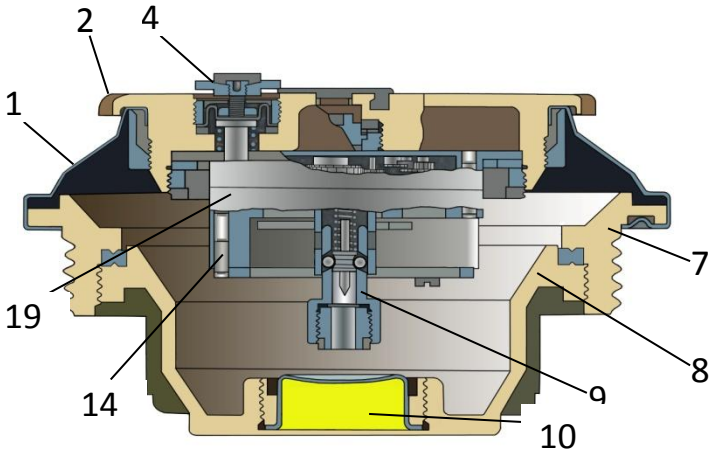

а

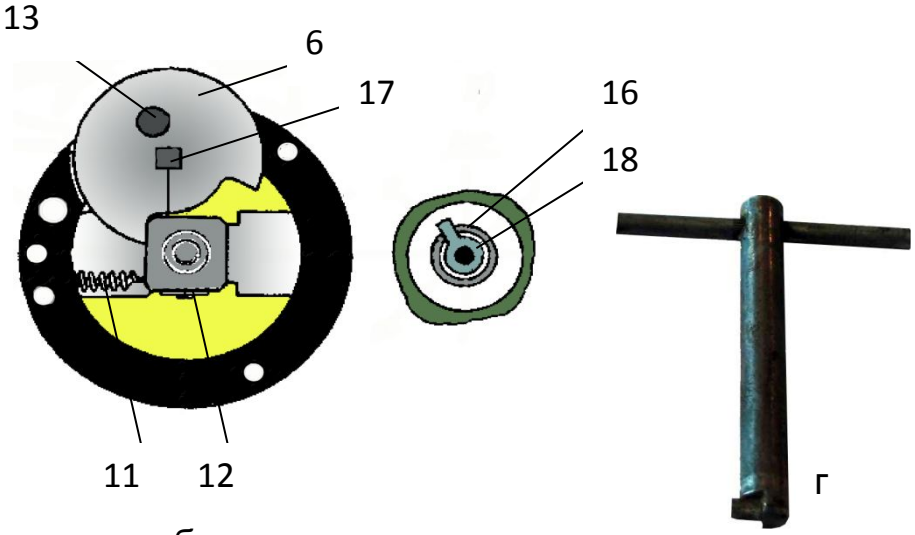

б

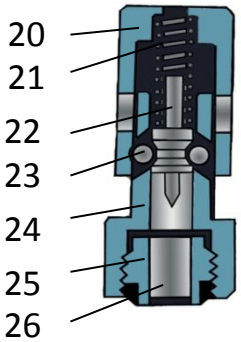

в

Підривник МВЧ-62 у бойовому положенні

(а – розріз у бойовому положенні; б – положення виконавчого диску в бойовому положенні; в – розріз ударного механізму;
г – ключ для підривника;
1 – конічна основа; 2 – щиток; 4 – кнопка;
6 – виконавчий диск; 7 – корпус; 8 – заглушка;
9 – ударний механізм; 10 – детонатор;
11 – відтягуюча пружина; 12 – чека, що зрізується;
13 – стопор; 14 – шток; 16 – перевідний кран;
17 – головна вісь; 18 – важіль; 19 – плата;
20 – корпус; 21 – бойова пружина; 22 – ударник; 23 – кульки;
24 – гільза; 25 – втулка; 26 – капсуль-детонатор М-1).

2.1 Будова і принцип дії підривників до мін серії ТМ-62

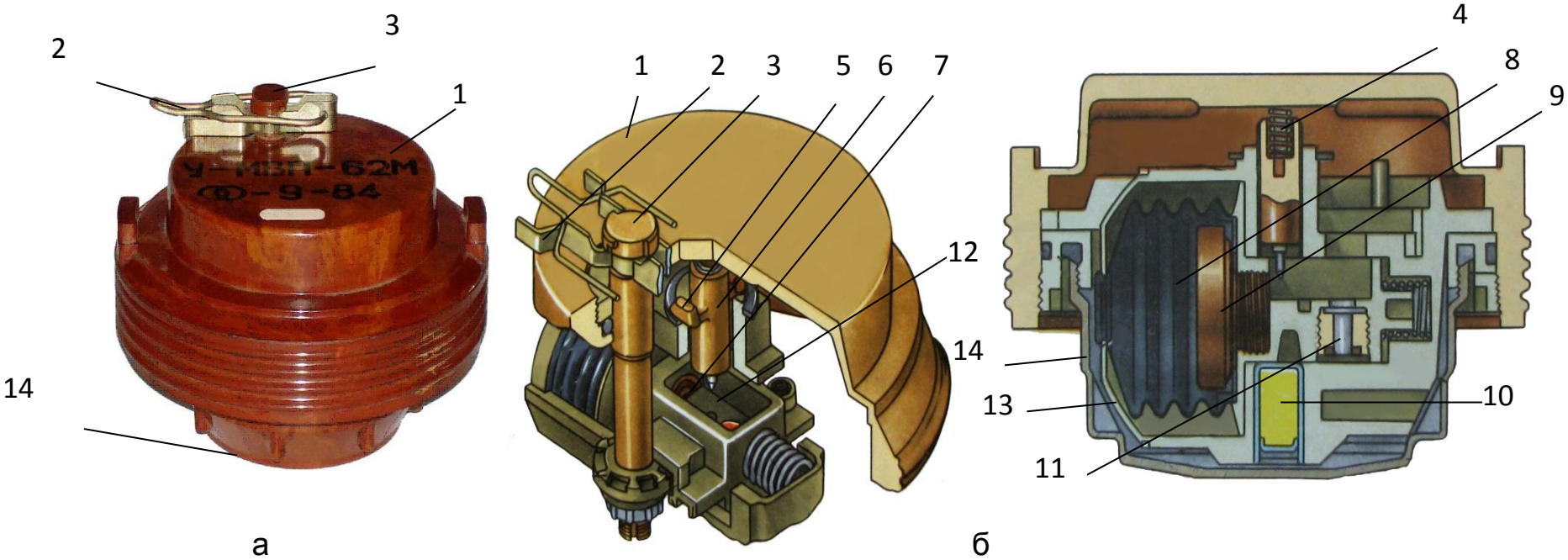

Підривник МВП-62М у транспортному положенні

(а – загальний вигляд; б – розріз;

1 – кришка; 2 – запобіжна чека; 3 – кнопка; 4 – бойова пружина; 5 – лапки; 6 – ударник; 7 – діафрагма; 8 – сифон; 9 – втулка; 10 – детонатор; 11 – капсуль-детонатор М-1; 12 – рухома основа; 13 – корпус; 14 – заглушка).

2.1 Будова і принцип дії підривників до мін серії ТМ-62

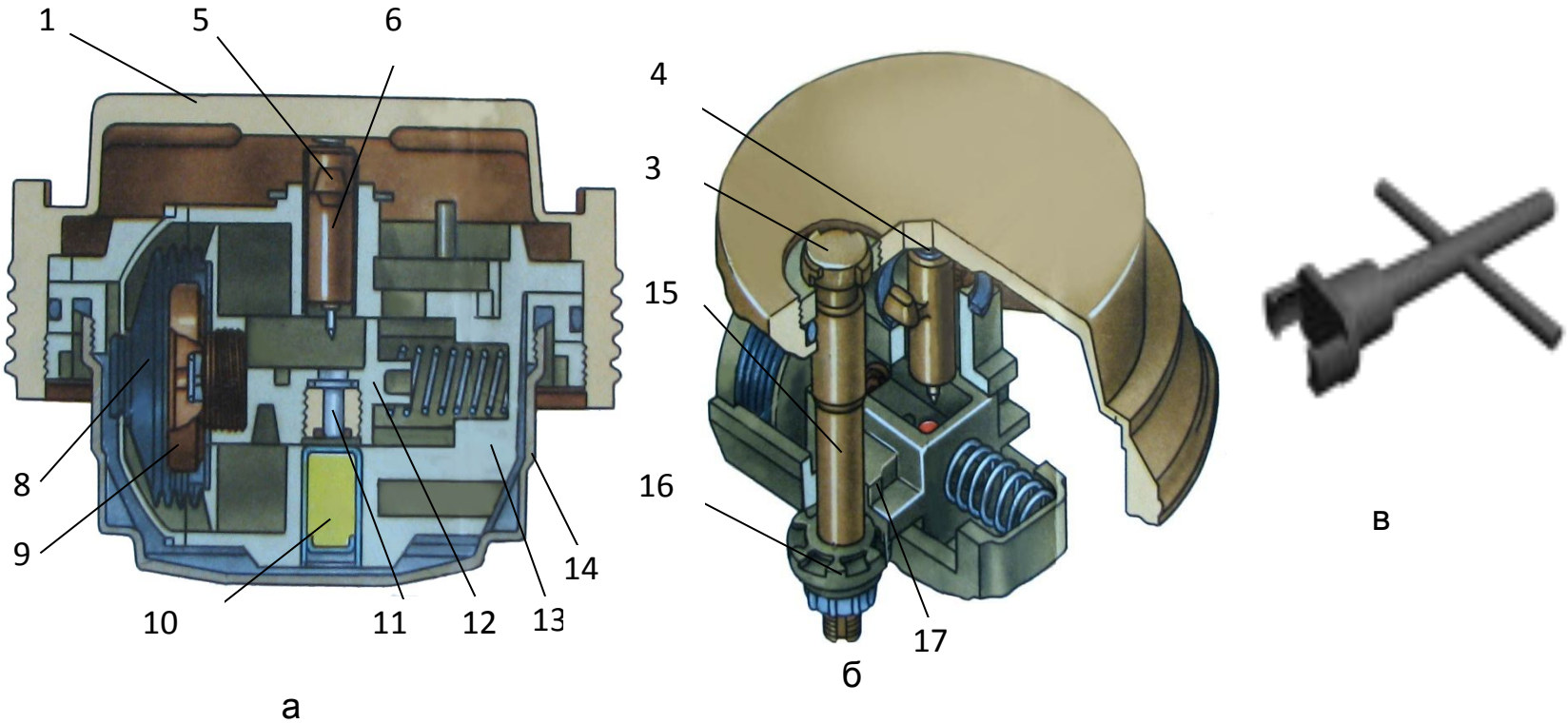

Підривник МВП-62М у бойовому положенні

(а – розріз в бойовому положенні; б – розріз в бойовому положенні;
в – ключ для переведення підривника з бойового в транспортне положення;
1 – кришка; 3 – кнопка; 4 – бойова пружина; 5 – лапки; 6 – ударник; 8 – сифон; 9 – втулка;
10 – детонатор; 11 – капсуль-детонатор М-1; 12 – рухома основа;
13 – корпус; 14 – заглушка; 15 – шток кнопки; 16 – кулачок; 17 – виступ із зубцями).

2.1 Будова і принцип дії підривників до мін серії ТМ-62

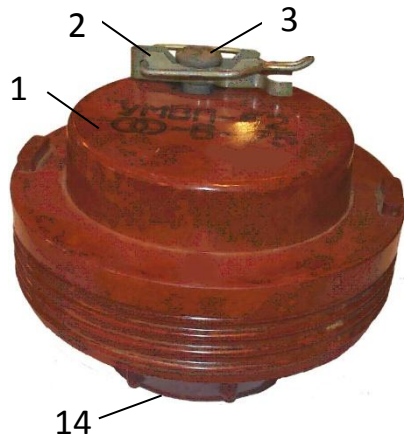

Підривник МВП-62 у транспортному положенні

(а – загальний вигляд;
б – розріз;
1 – кришка;
2 – запобіжна чека;
3 – кнопка;
4 – бойова пружина;
5 – лапки;
6 – ударник;
7 – діафрагма;
8 – сифон;
9 – втулка;
10 – детонатор;
11 – капсуль-детонатор М-1;
12 – рухома основа;
13 – корпус;
14 – заглушка).

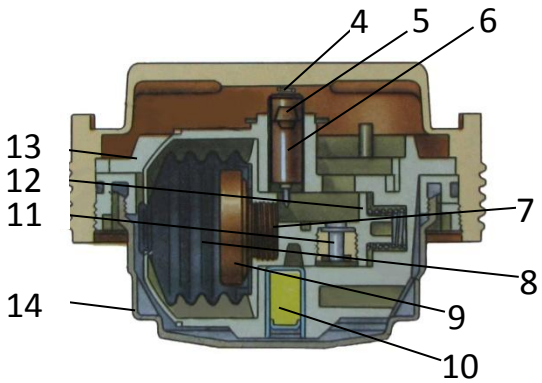

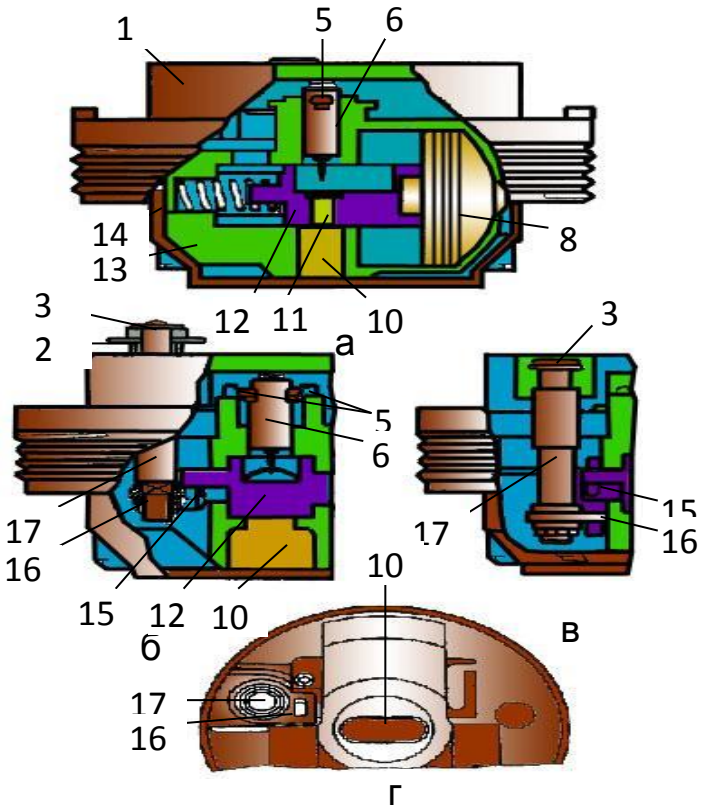

Підривник МВП-62 в бойовому та транспортному положенні

(а – розріз у бойовому положенні; б – розріз у транспортному положенні; в – розріз по кнопці в бойовому положенні; г – механізм у транспортному положенні (вигляд знизу); 1 – кришка; 2 – запобіжна чека; 3 – кнопка; 5 – лапки; 6 – ударник; 8 – сифон; 10 – детонатор; 11 – капсуль-детонатор М-1; 12 – рухома основа; 13 – корпус; 14 – заглушка; 15 – палець; 16 – хомутик; 17 – шток кнопки).

Встановлення мін серії ТМ-62
З підривниками МВЧ-62, МВЗ-62, МВП-62М, МВП-62 или МВ-62:

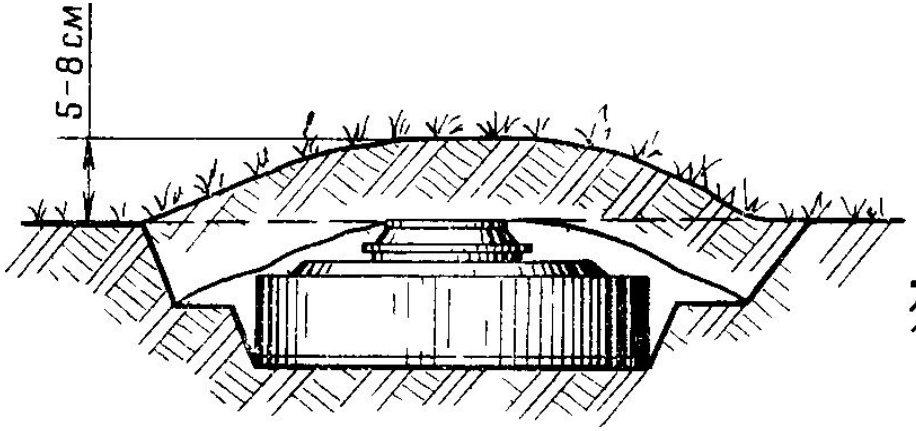

а — в грунт средній твердості и в рихлий грунт;

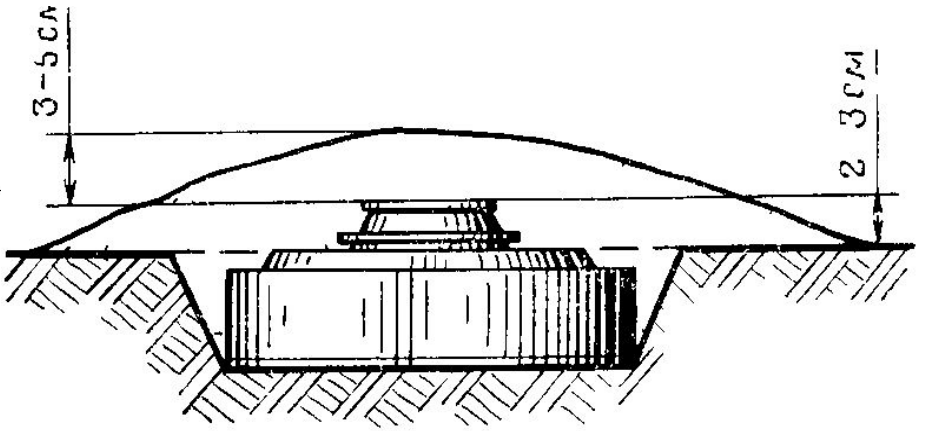

б — в твердий грунт

- відрити лунку и встановити в неї міну;
- зняти з підривника запобіжну чеку и різко натиснути великим пальцем кнопку пускача (після продушення кнопки у підривачів МВЧ-62 и МВЗ-62 повинно бути чутно шум працюючого годнникого механізма);
- замаскувати міну.
- ***Забороняється встановлювати міни в заглиблення й вибоїни, а також поряд із пнями й валунами.***

2.3 Знешкодження (знищення) протитанкових протигусеничних мін серії ТМ-62.

Для знешкодження міни з підривником МВЧ-62, МВЗ-62, МВП-62М, МВП-62, МВ-62 або МВД-62 необходимо:

—зняти з міни маскувальний шар;

—перевести підривник зз бойового положення в транспортне;

—зняти міну з місця встановлення, очистити її від грунту та оглянути на предмет виявлення пошкоджень;

—укласти непошеоджені міни в упаковку (контейнер ПМЗ-4, загороджувач ГМЗ).

Для переведення підривника МВЧ-62 з бойового в транспортное положення необхідно:

—зняти гумовий ковпачок, який закриває переводний кран;

— вставити в гніздо ключ и повернути переводнойий кран по ходу годинникової стрілки на 3/4 оберта, при цьому кнопка пускача повинна піднятися догори(підчас підйому кнопки пвинно бути чутно щелчок);

—повернути ключ в первинне положення (проти годинникової стрілки) и витягнути йрго з гнізда;

—вдягнути гумовий ковпачок;

насунути на кнопку пускачая запобіжну чеку та замкнути її клямкою.

Забороняється знімати з місця встановлення міни:

- які встановлені в положення, що не дозволяє їх зняття;
- з пошкодженими кришками підривників або корпусів;
- що перебувають ближче ніж за 1 м від вирв, утворених вибухами артилерійських снарядів;
- що вмерзли в ґрунт.

Такі міни знищують на місці їх установлення підривом накладних зарядів ВР.

Міни, імовірність зняття яких не може бути встановлена достовірно, з безпечної відстані або з укриття стягують з місця встановлення кішками, після чого їх можна знешкодити або знищити.

ВІЙСЬКОВИЙ ІНСТИТУТ ТЕЛЕКОМУНІКАЦІЙ ТА ІНФОРМАТИЗАЦІЇ
імені ГЕРОЇВ КРУТ

ДЯКУЮ
за увагу!

КИЇВ-2021