# Урок 19 – Графическая работа №4

## Исходные данные:

- Формат А3 (2 шт.)
- Масштаб 1:1
- Название графической работы – «Проекции группы тел»
- Шифр ТЛТ ПЧ 02.04.ХХ

# Задание

1. На формате А3 выполнить внутреннюю рамку и основную надпись.
2. Построить аксонометрию группы тел.
3. Выполнить обводку чертежа.
4. Заполнить основную надпись.

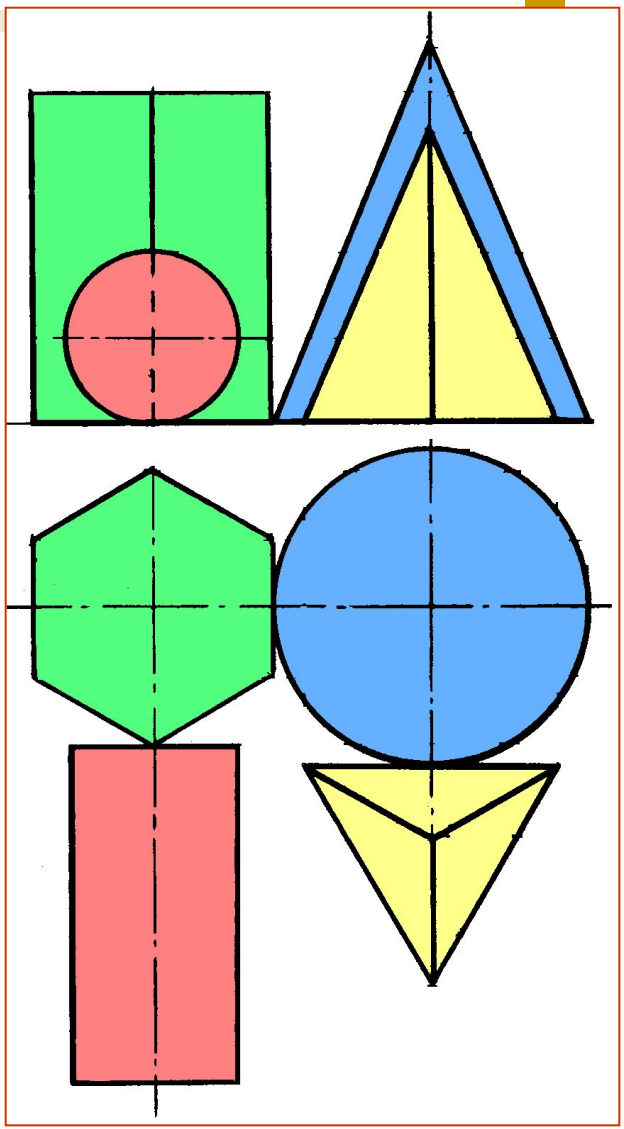

# Порядок построения

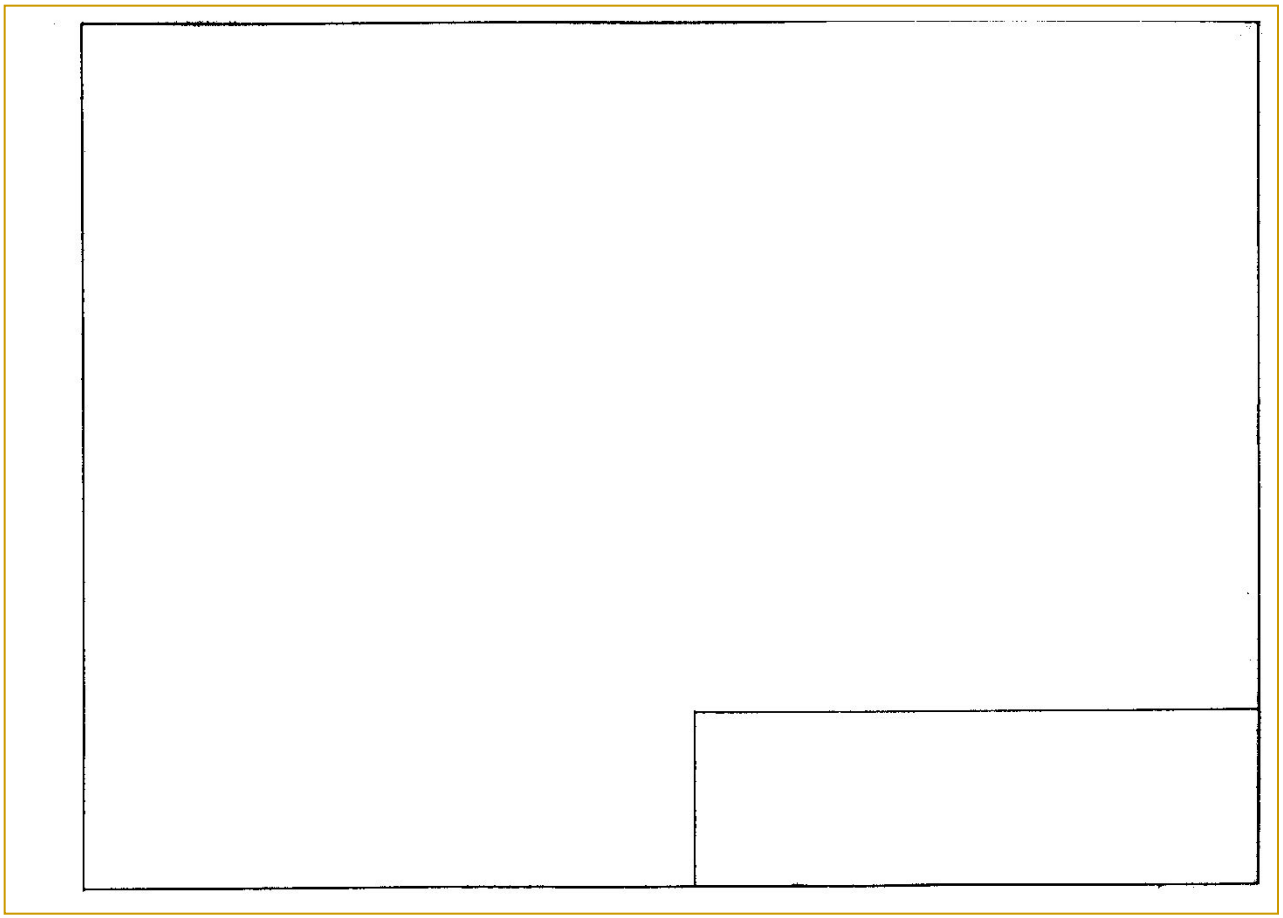

1. На формате А3 выполнить внутреннюю рамку и место под основную надпись.

# Порядок построения призмы

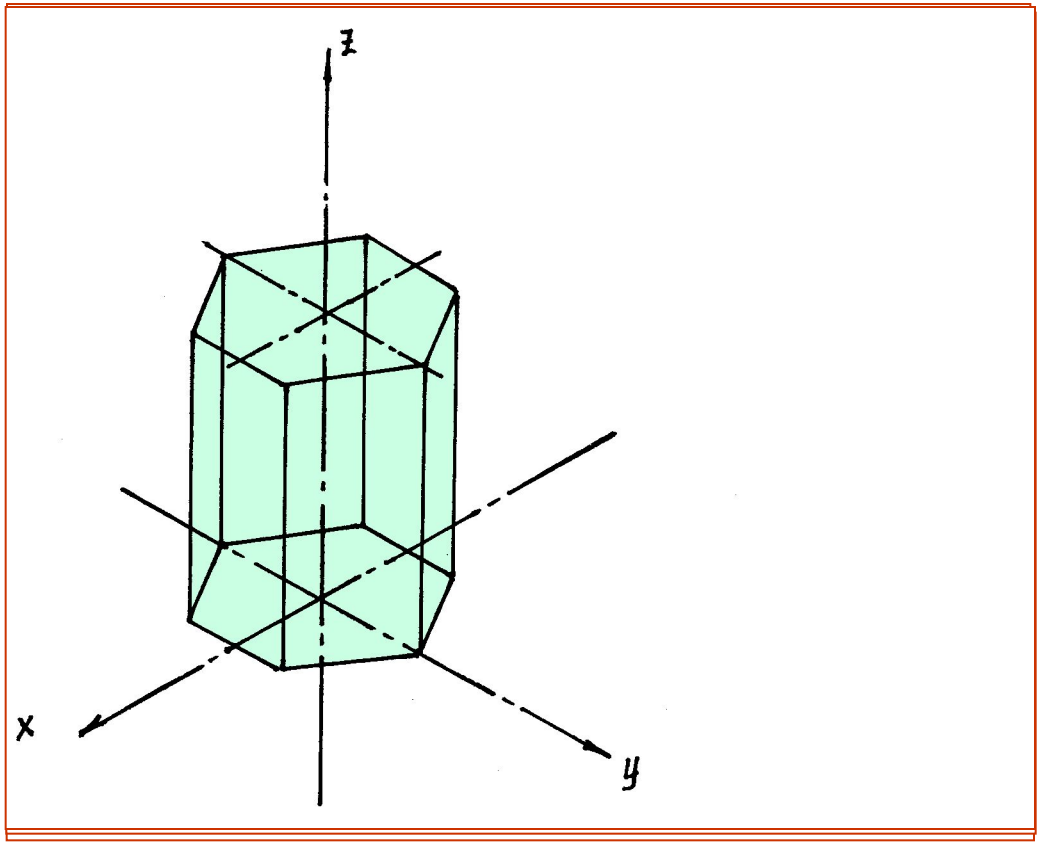


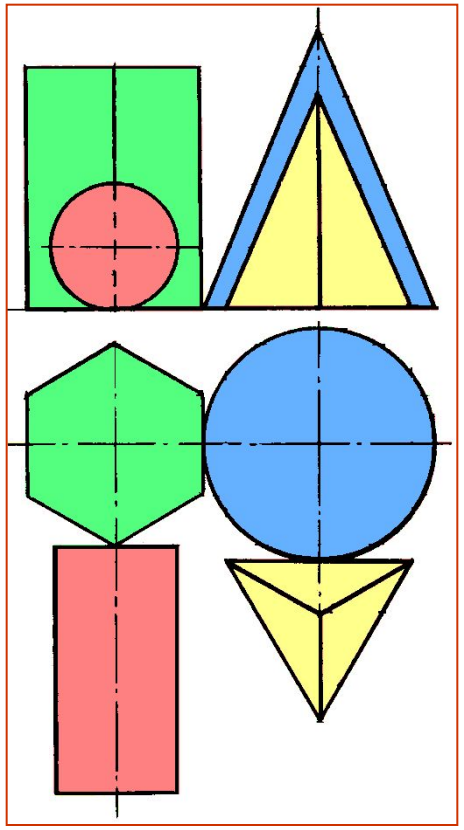

2. Начертить аксонометрические оси координат для призмы.
3. Начертить нижнее основание призмы.
4. Начертить боковые ребра призмы.
5. Начертить верхнее основание призмы.

# Порядок построения конуса

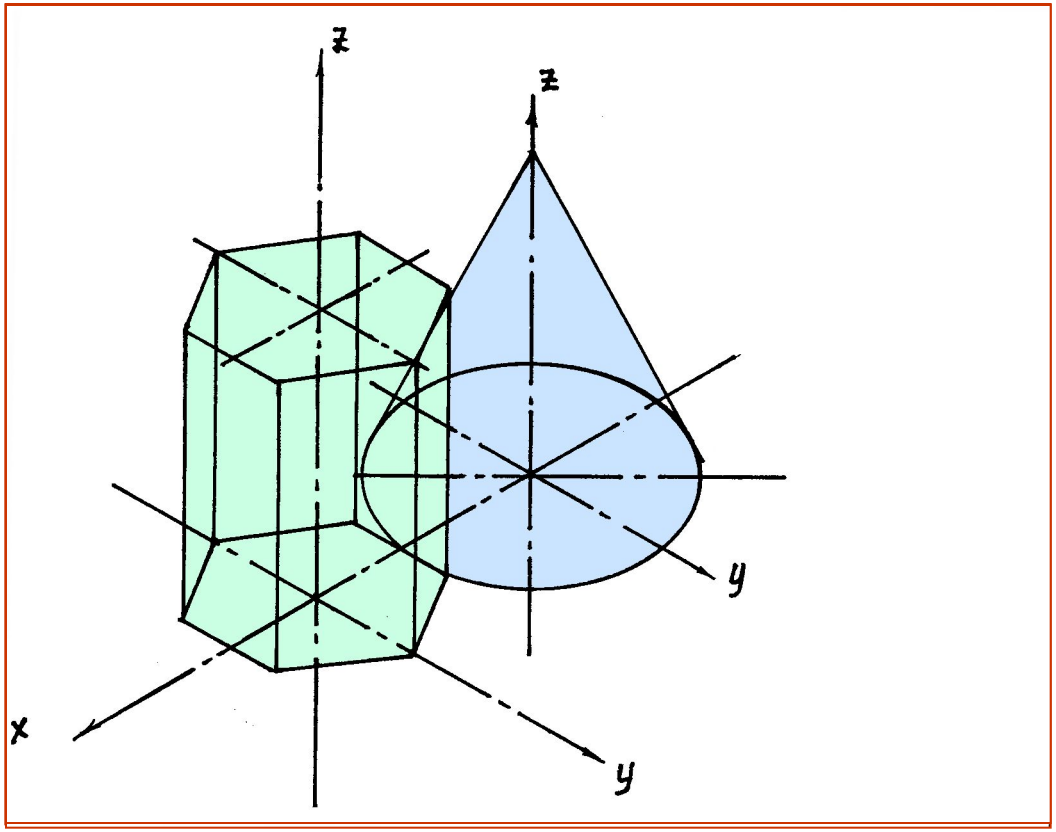


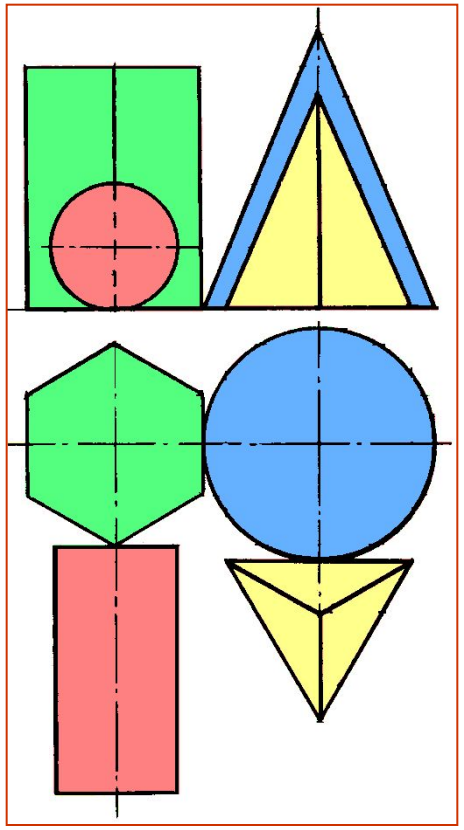

6. Определить положение центра основания конуса и начертить аксонометрические оси координат.
7. Начертить нижнее основание конуса.
8. Начертить вершину конуса и боковую поверхность.

# Порядок построения пирамиды

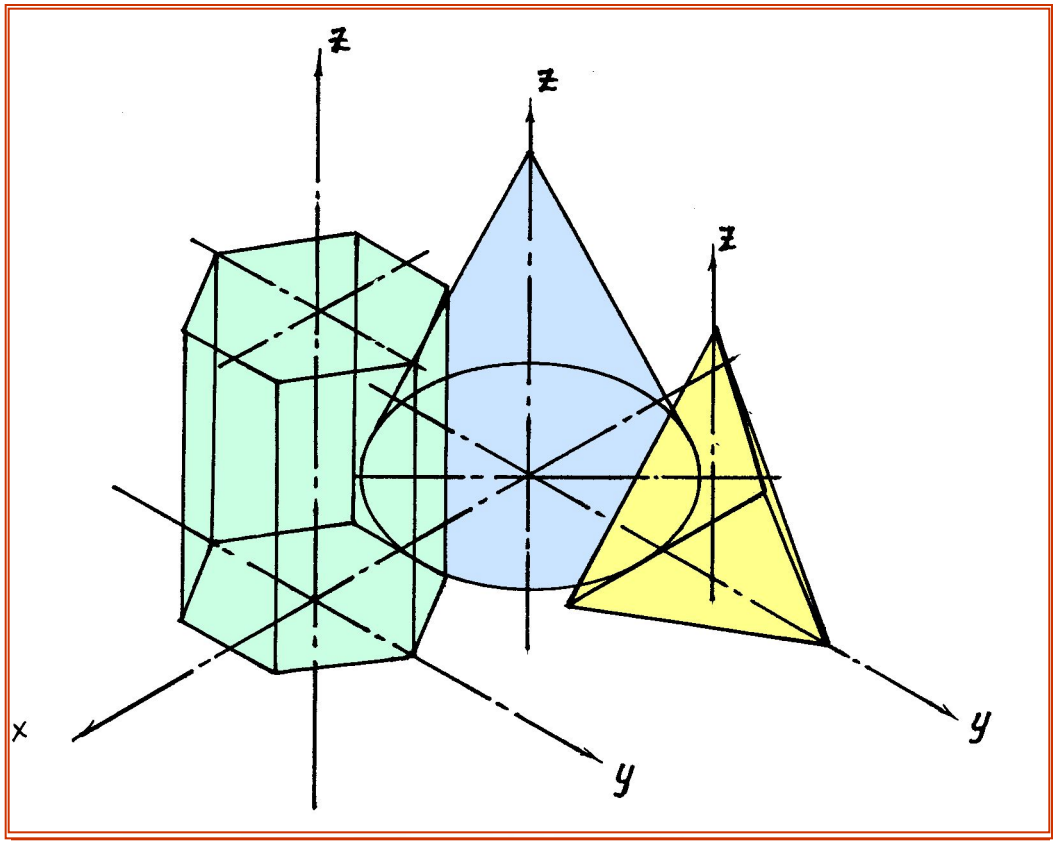


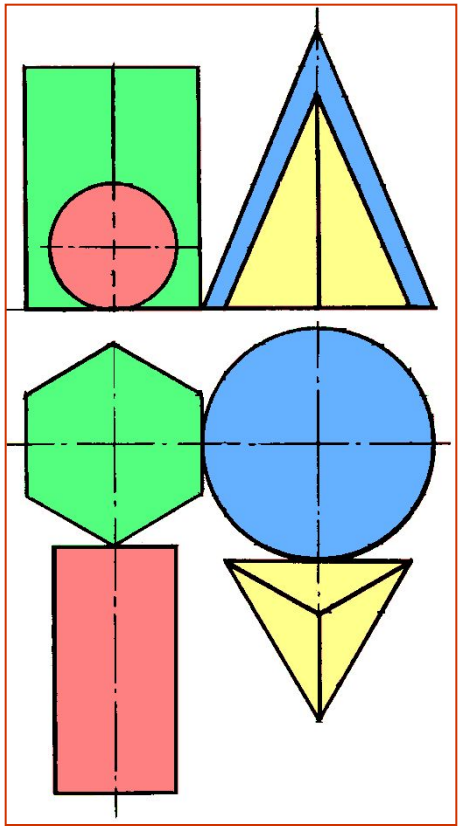

9. Начертить основание пирамиды.
10. Начертить вершину пирамиды.
11. Соединить вершину пирамиды с основанием ребрами.

# Порядок построения цилиндра

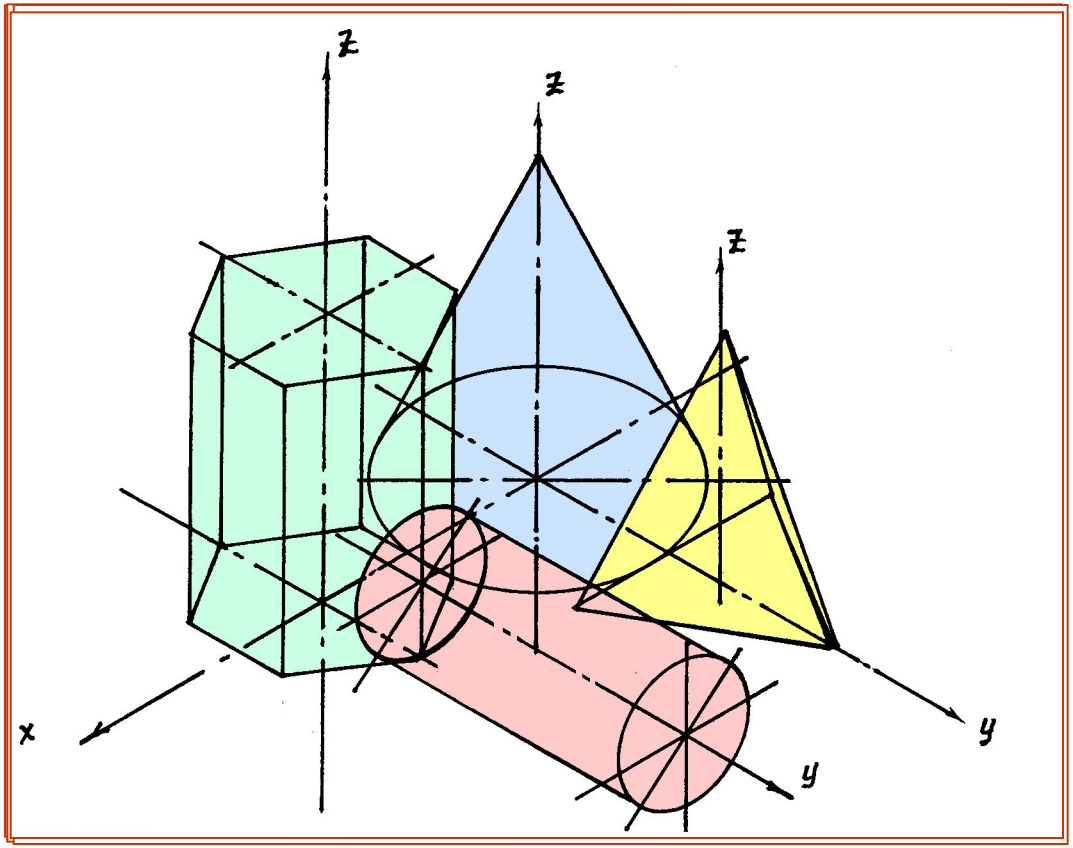


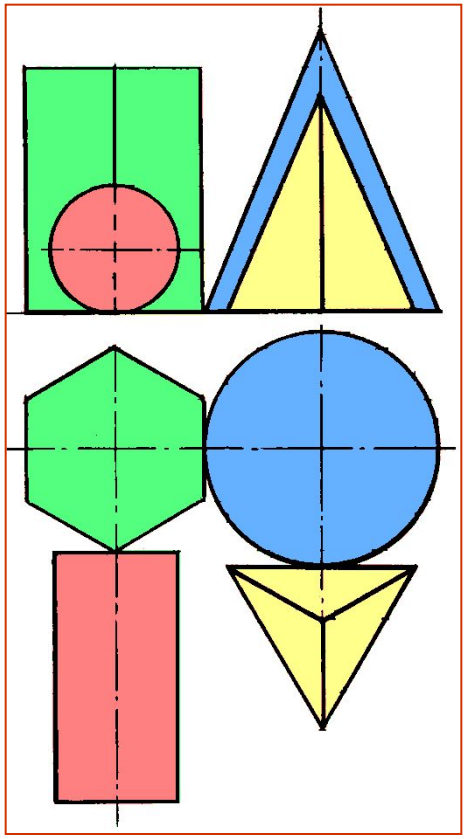

12. Определить центр основания цилиндра и провести оси координат. Начертить основание цилиндра.
13. Отложить высоту цилиндра и провести оси координат для второго основания.
14. Начертить второе основание и боковую поверхность цилиндра

# Обводка чертежа

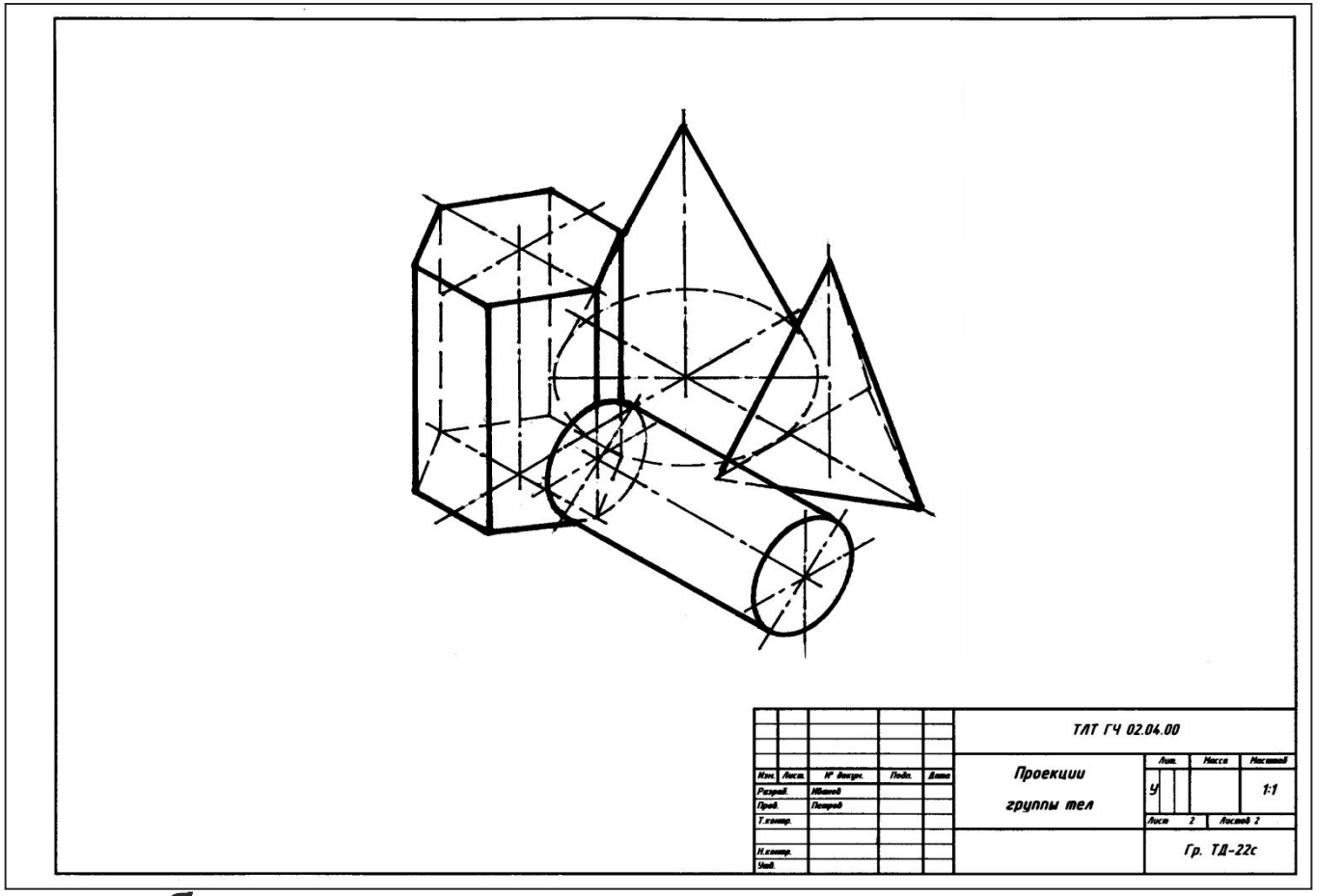


15. **Выполнить обводку чертежа.**
16. **Выполнить обводку внутренней рамки и заполнить основную надпись.**