Абамет®
ADVANCED MACHINERY

ТЕХНОЛОГИИ ГИБКИ

AMB-10031T – Гидравлический гибочный пресс

2014

ADVANCED MACHINERY®

Технологии гибки – AMB-10031T

Новая модель в помощь бестселлеру:

- AMB-10031 – 52 шт + 2
- AMB-15031 – 2 шт
- AMB-22531 – 3 шт
- Всего – 110 шт

Основные различия моделей AMB-10031 и AMB-10031T:

Технические характеристики	AMB-10031	AMB-10031T
Максимальное раскрытие	420мм	480мм
Параметры перемещения верхней балки (оси Y1 и Y2)		
Максимальный ход	215мм	265мм
Макс. скорость опускания	160мм/с	220мм/с
Макс. рабочая скорость	10мм/с	20мм/с
Макс. скорость подъема	130мм/с	220мм/с
Макс. скорость перемещения задних упоров по оси X	250 мм/с	600мм/с
ЧПУ, установленное в базе	DA-52S	DA-66T

ADVANCED MACHINERY®

Технологии гибки – AMB-10031T

С – образная станина:

- Многоосевая обработка за один установ
- Расстояние между колоннами **2700 мм**
- Максимальное раскрытие **480 мм**

ADVANCED MACHINERY®

Технологии гибки – AMB-10031T

Гидравлический привод верхней балки:

- Электродвигатель 15 кВт ABB, гидростанция HOERBIGER, принудительное охлаждение масла
- Оптические линейки HEIDENHAIN
- Гидроцилиндры собственного производства
- Ход **265 мм**, Рабочая скорость **20 мм/с**, скорость подъема/опускания **220 мм/с**

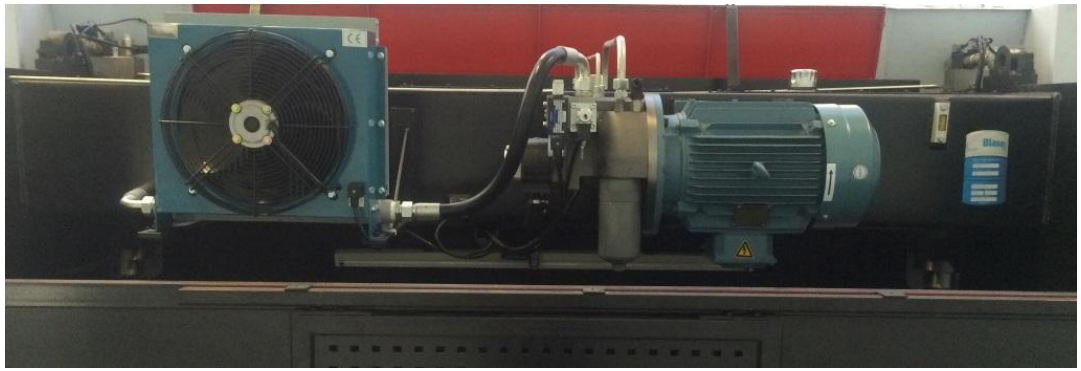

ADVANCED MACHINERY®

Технологии гибки – AMB-10031T

ЧПУ управляемые задние упоры:

- Диапазон перемещения по оси X до 500 мм
- Скорость перемещения **600 мм/с**, точность ± 0,1 мм
- Дополнительные оси R, Z1, Z2, ΔX, и полностью управляемые 6 осевые задние упоры (опции)
- Дополнительные задние упоры

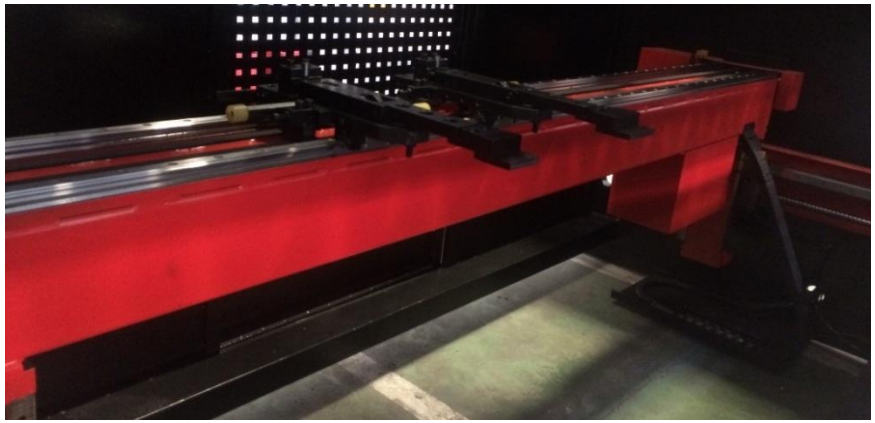

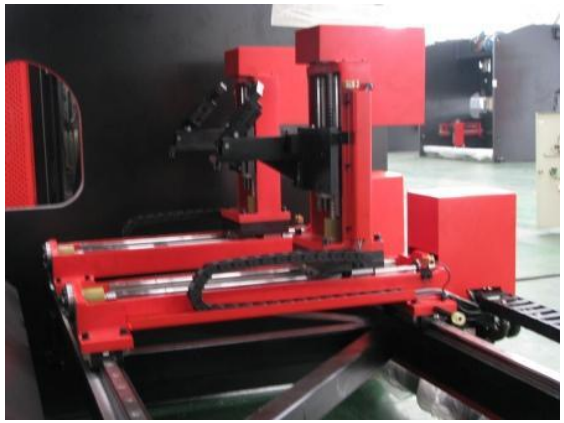

ADVANCED MACHINERY®

Технологии гибки – AMB-10031T

Крепление инструмента Promecam:

- Самая распространенная и востребованная система
- Широкая гамма стандартного инструмента
- Быстрозажимные адаптеры с регулировочным клином
- Усиленный держатель матриц с удобной установкой
- Двусторонние адаптеры с возможностью установки пуансонов снизу (опция)

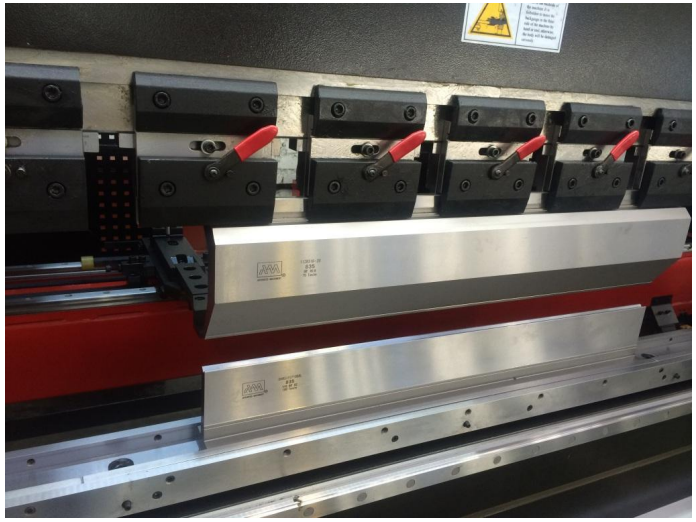

ADVANCED MACHINERY®

Технологии гибки – AMB-10031T

Система компенсации прогиба:

- ЧПУ управляемые гидроцилиндры в нижней балке
- Точная подстройка клиньями

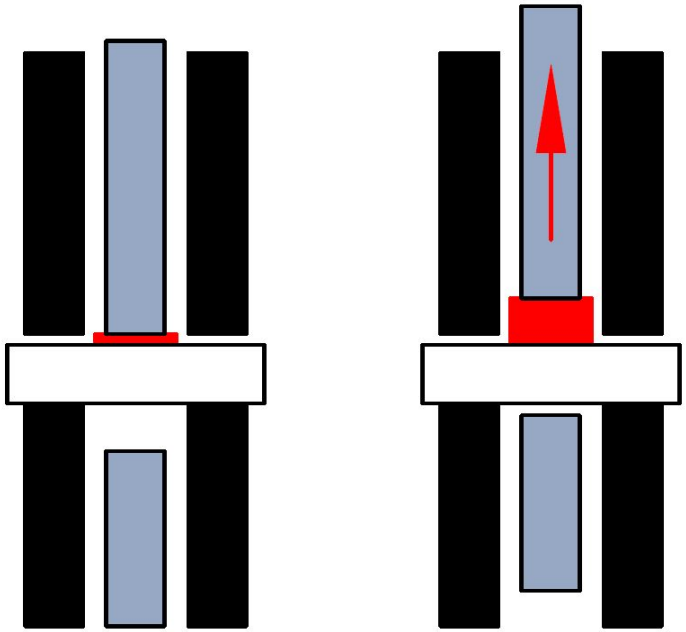

ADVANCED MACHINERY®

Технологии гибки – AMB-10031T

Удобство работы оператора:

- LED освещение рабочей зоны
- Регулируемые подвижные фронтальные опоры
- ЧПУ управляемые поддержки листа (опция)

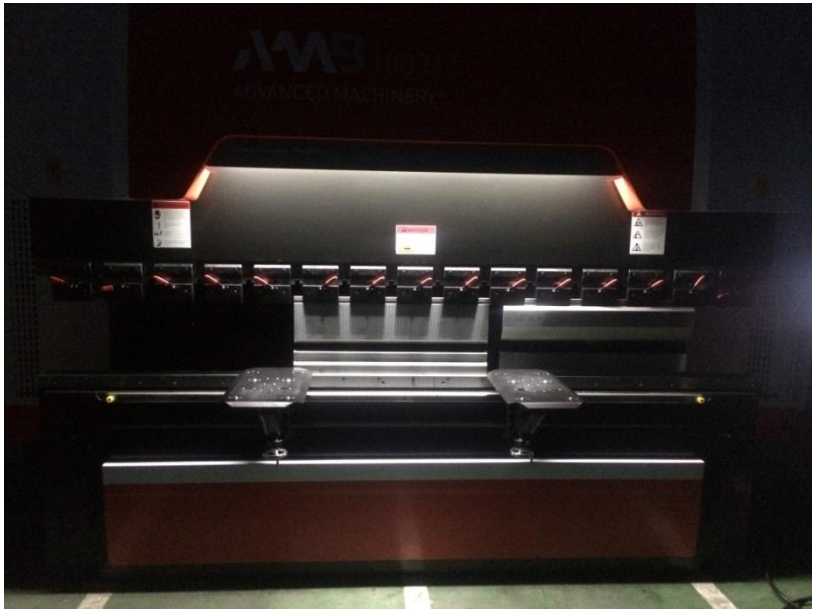

ADVANCED MACHINERY®

Технологии гибки – AMB-10031T

ЧПУ DELEM DA 66T:

- 17" сенсорная цветная TFT панель
- Управление многоосевыми задними упорами
- Прорисовка детали и инструмента
- 3D моделирование и симуляция гибки

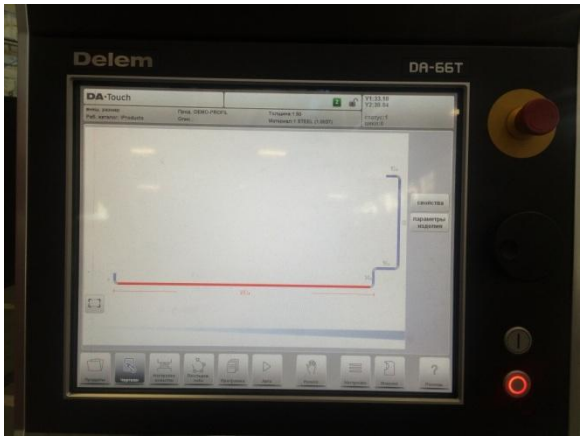

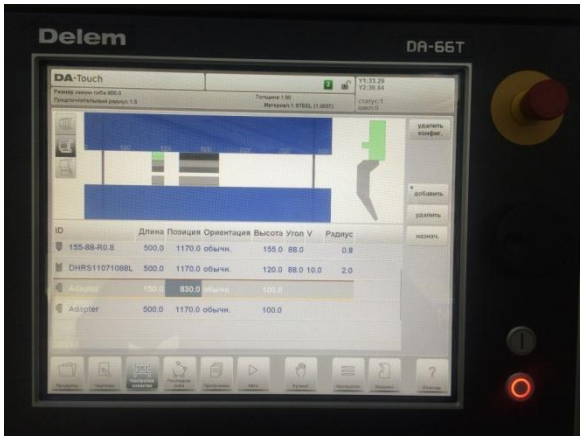

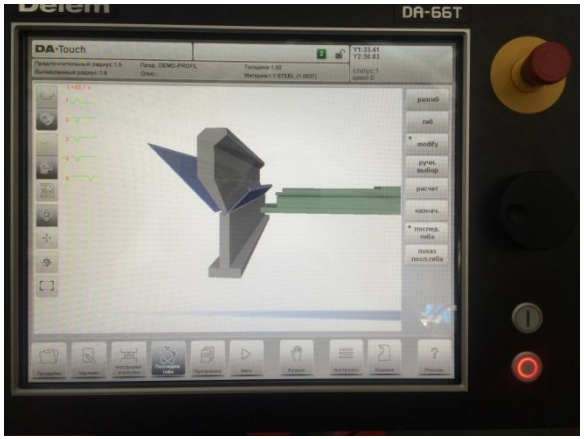

ADVANCED MACHINERY®

Технологии гибки – AMB-10031T

Гибка профиля дверной коробки:

- Толщина стали 1,5 мм
- Макс. длина 2500 мм
- Недостаточно раскрытия листогибов AMB-10031 и AMB-15031
- Чертеж деталей
- Разработка технологии и инструмента
- Образцы деталей из материала заказчика

ADVANCED MACHINERY®

Технологии гибки – AMB-10031T

Последовательность гибки:

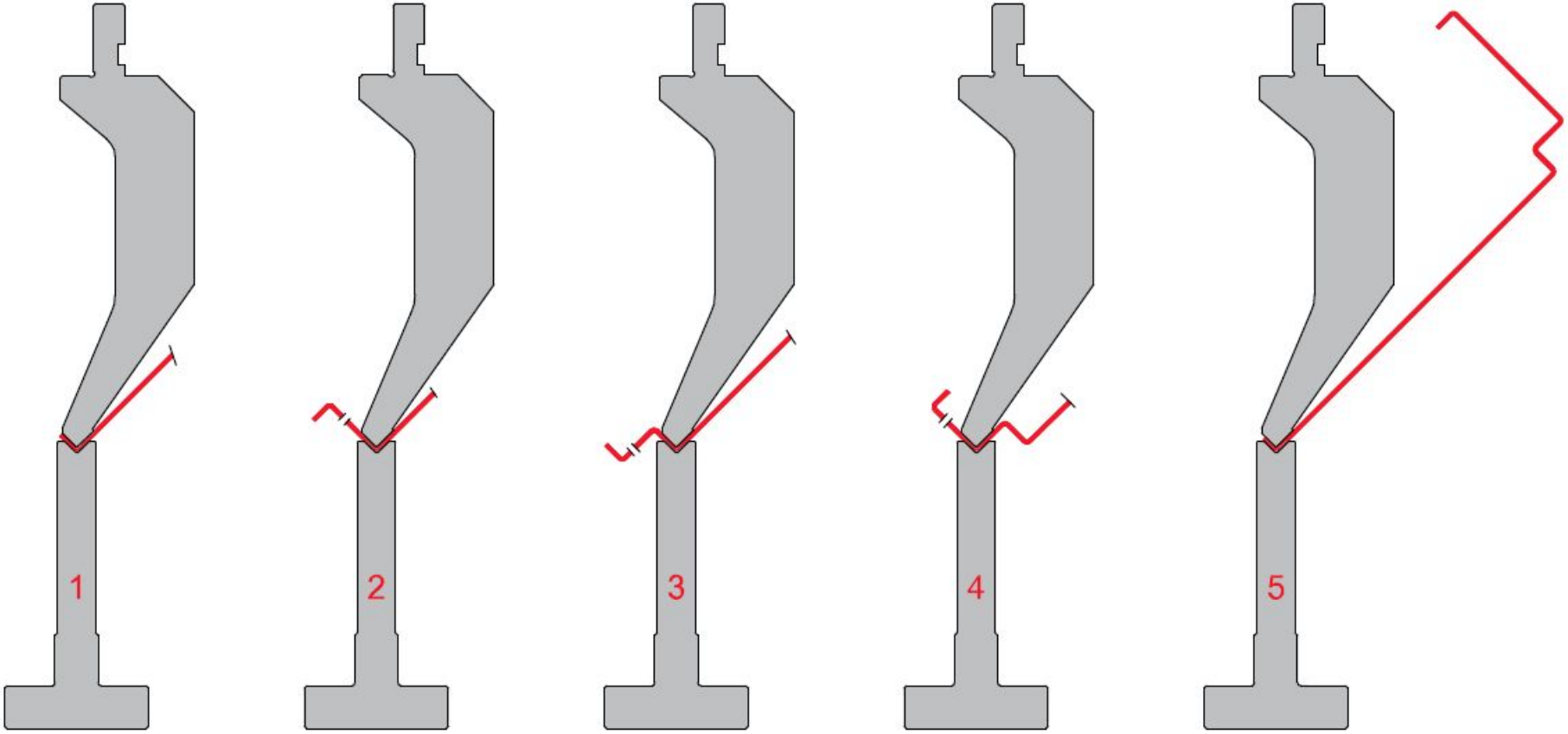

ADVANCED MACHINERY®

Технологии гибки – AMB-10031T

Последовательность гибки:

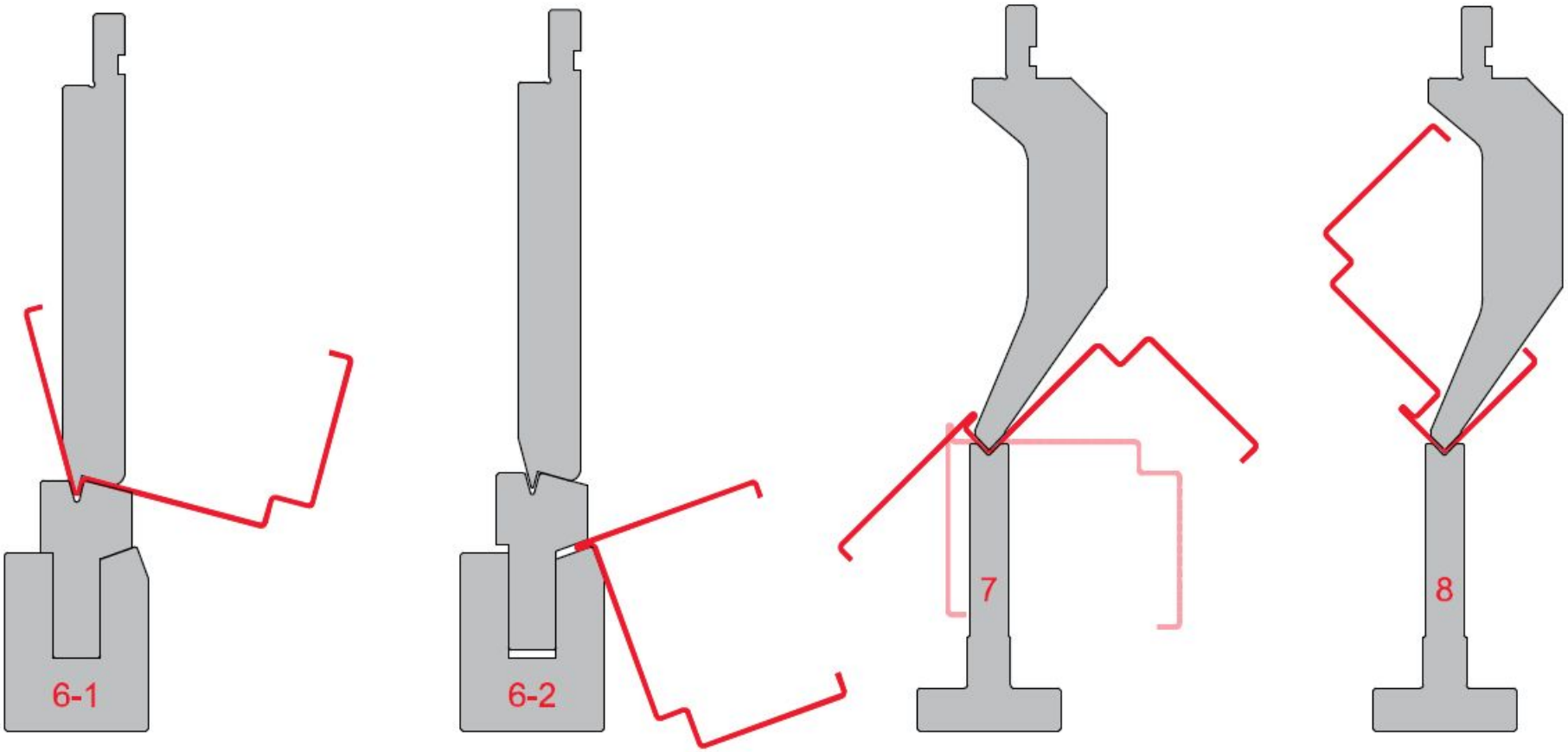

ADVANCED MACHINERY®

Технологии гибки – AMB-10031T

Результат:

ADVANCED MACHINERY®

Спасибо за внимание!

2014