Математическая грамотность

Урок 2

Влад сидит на качелях. Он начинает раскачиваться. Он пытается раскачаться как можно выше.

Какой график лучше всего изображает высоту его ног над землей, когда он раскачивается?

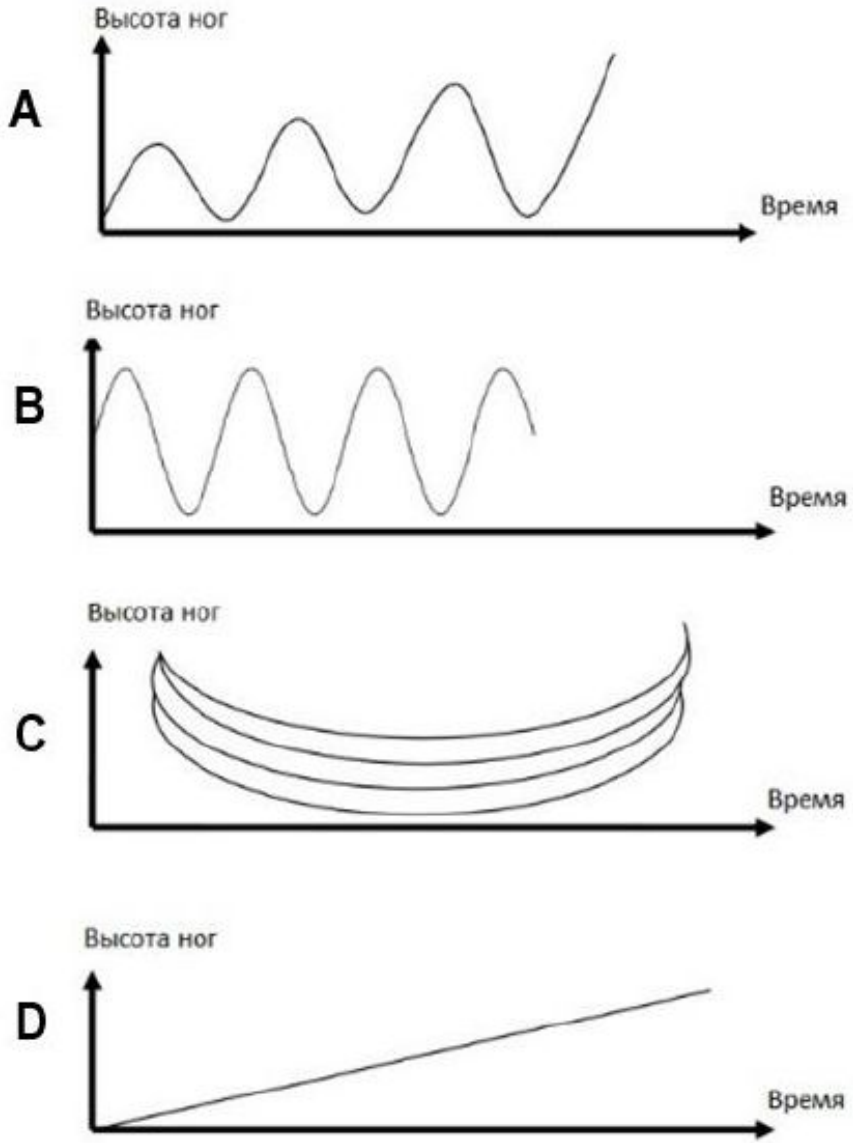

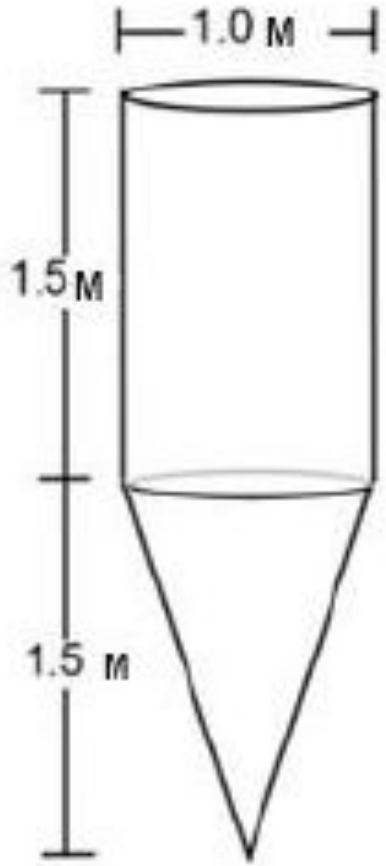

Водонапорная башня

Форму и размеры водонапорной башни вы можете увидеть на рис.

Сначала водонапорная башня пустая, потом она наполняется водой со скоростью 1 л/с

Какой из следующих графиков показывает, как высота уровня воды изменяется во времени?

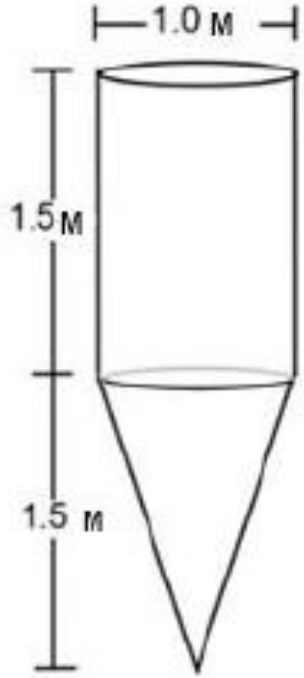

Водонапорная башня

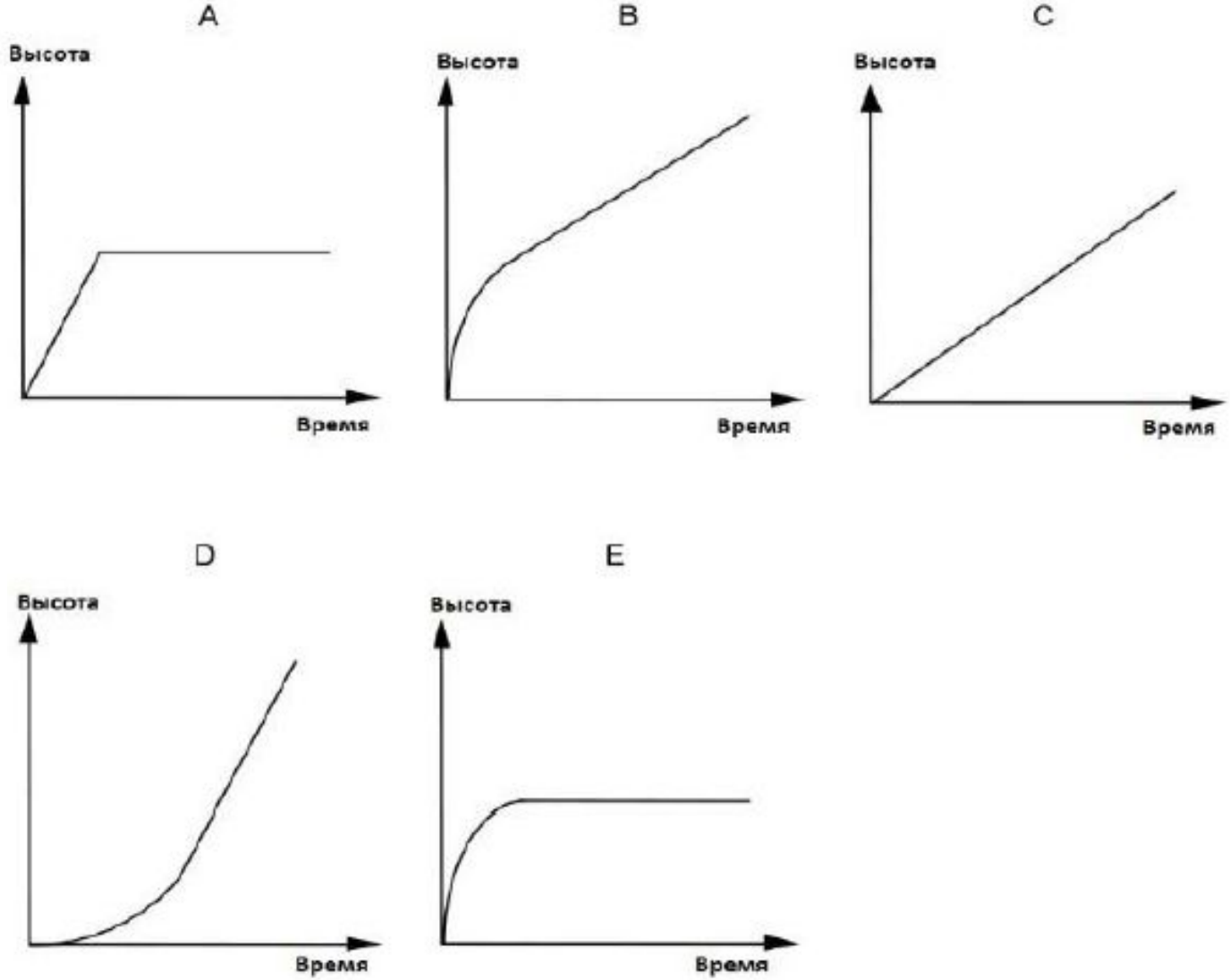

Для того, чтобы контролировать давление крови, Евгению нужно принимать 80 мг лекарства. График показывает начальное количество лекарства, количество, которое продолжает действовать в крови Евгения через один, два, три и четыре дня

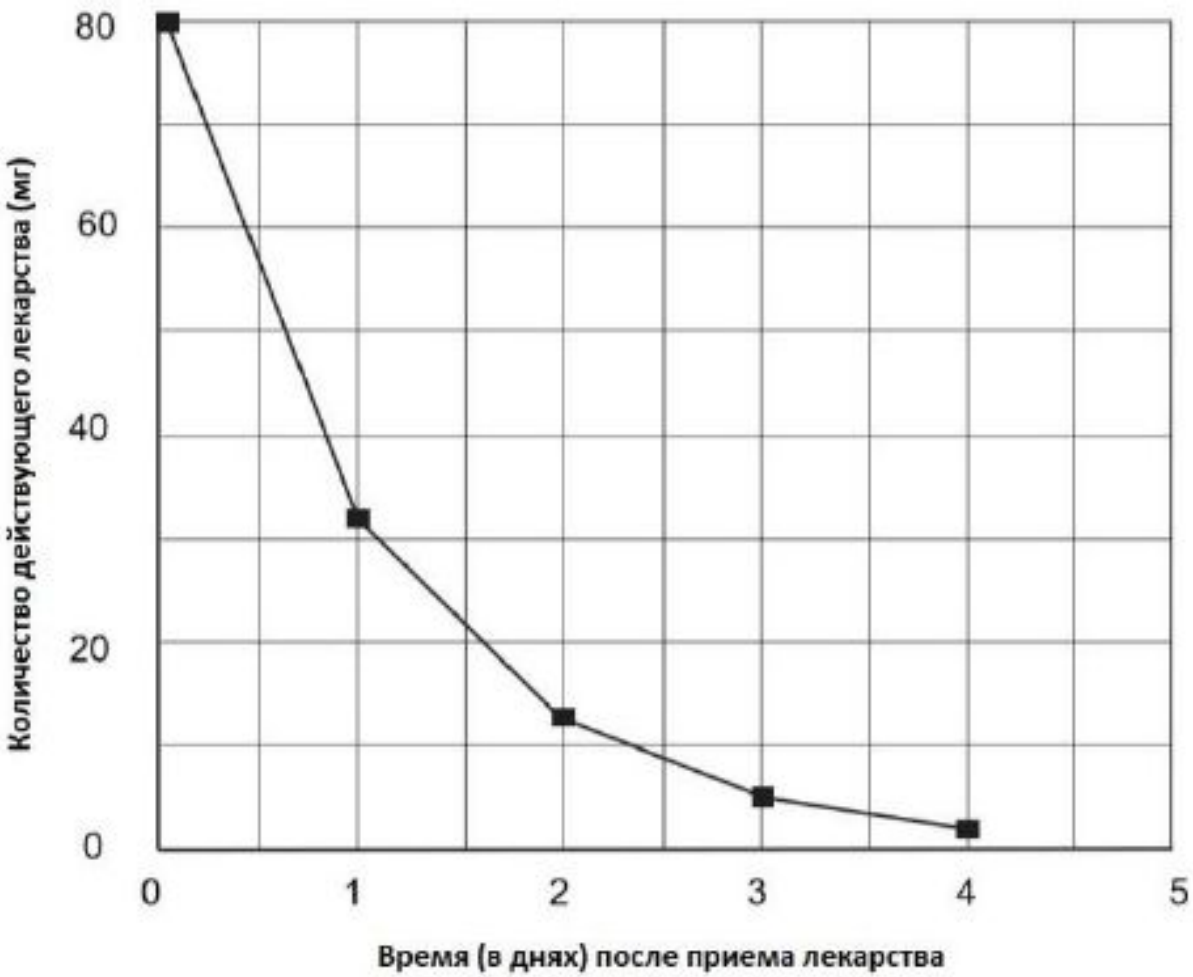

Сколько лекарства продолжает действовать в конце первого дня?

A. 6 мг.

B. 12 мг.

C. 26 мг.

D. 32 мг.

График показывает, что каждый день примерно такое же количество лекарства с предыдущего дня продолжает действовать в крови Евгения

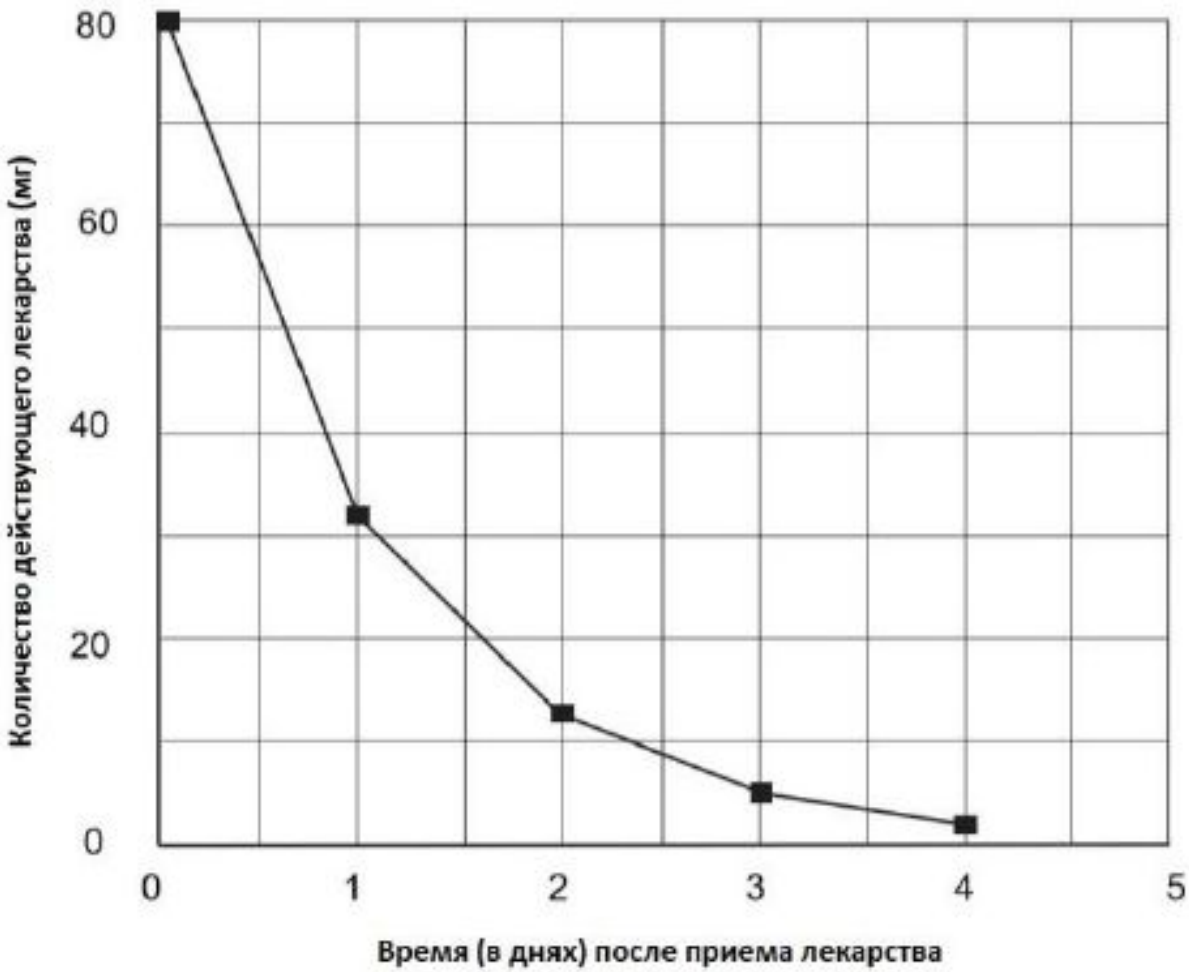

- Какой приблизительно процент лекарства с предыдущего дня продолжает действовать в крс ния?

A. 20%.

B. 30%.

C. 40%.

Марина отправилась покататься на машине. Во время поездки дорогу перед машиной пробежала кошка. Марина резко нажала на тормоз и сумела объехать кошку. Она была так взволнована этим происшествием, что решила вернуться домой.

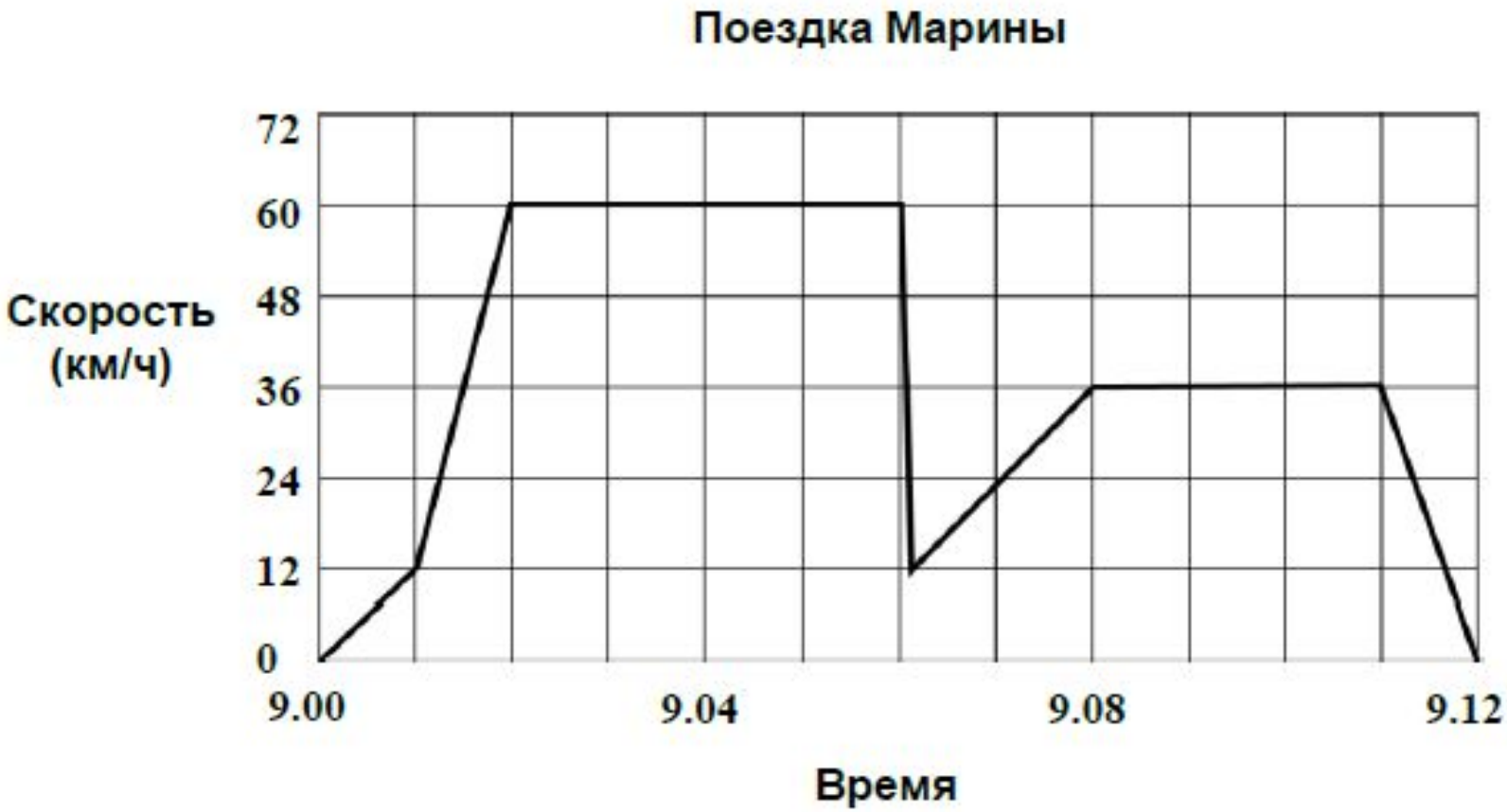

Который был час, когда Марина нажала на тормоз, чтобы не переехать кошку?

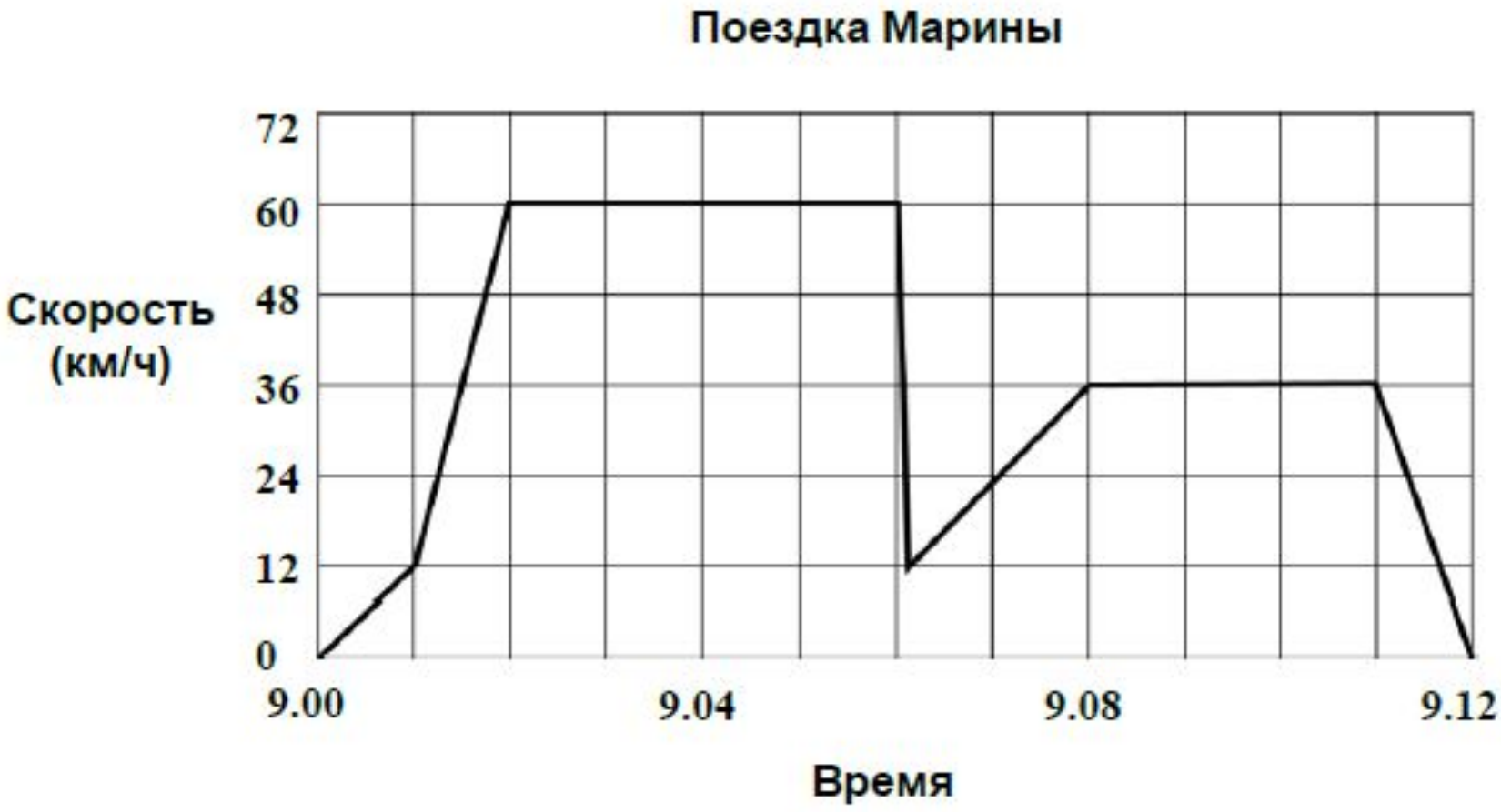

Сравните расстояние, которое проехала Марина, возвращаясь домой, с расстоянием, которое она проехала от дома до того места, где случилось происшествие с кошкой. Какое из них короче? Ответ объясните, используя информацию, представленную на графике.