**По рисунку определите, есть ли здесь параллельные прямые**

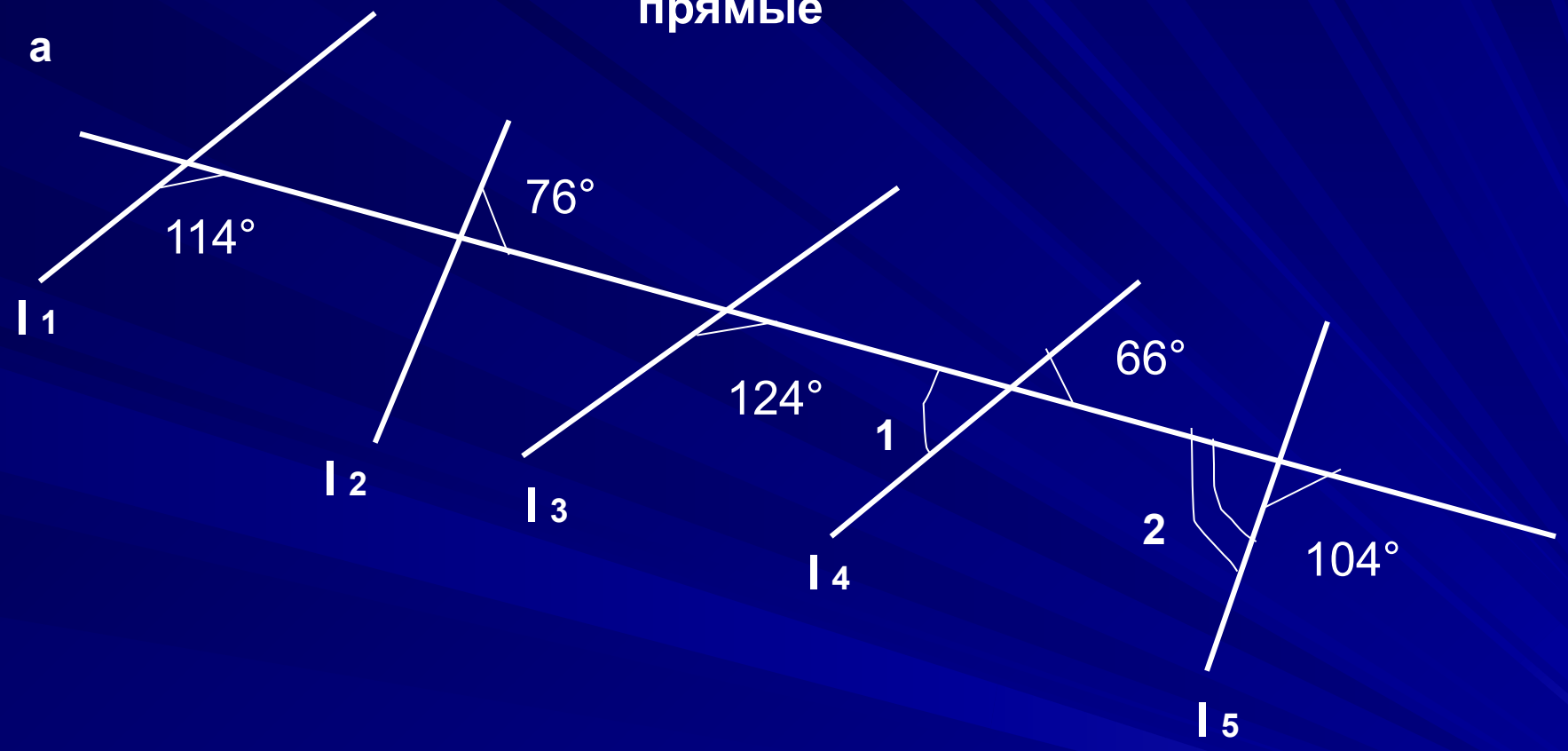


**Ответ обоснуйте.**

# тест

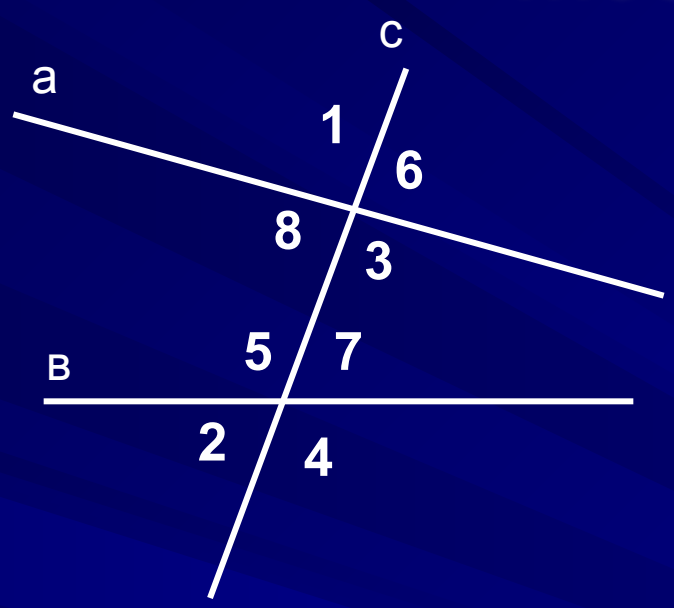


**1. Выберите верные утверждения:**

**А) < 1 и < 2 – вертикальные;**

**Б) < 5 и < 1 - односторонние;**

**В) < 7 и < 6 – соответственные;**

**Г) < 5 и < 3 – накрест лежащие;**

**Д) < 2 и < 4 – смежные;**

**Е) < 7 и < 1 – накрест лежащие;**

**Ж) < 3 и < 7 – односторонние.**

2. **Выберите верные утверждения:**

**Прямые а и в параллельны если…**

**А) < 1 = < 3; б) < 8 + < 5 = 180°; в) < 7 = < 6; г) < 8 + < 3 = 180°;**

**д) < 5 = < 3; е) < 2 = < 6; ж) < 1 + < 4 = 180°; з) < 1 + < 7 = 180°.**

1. Доказать: **АВ // ДЕ.**

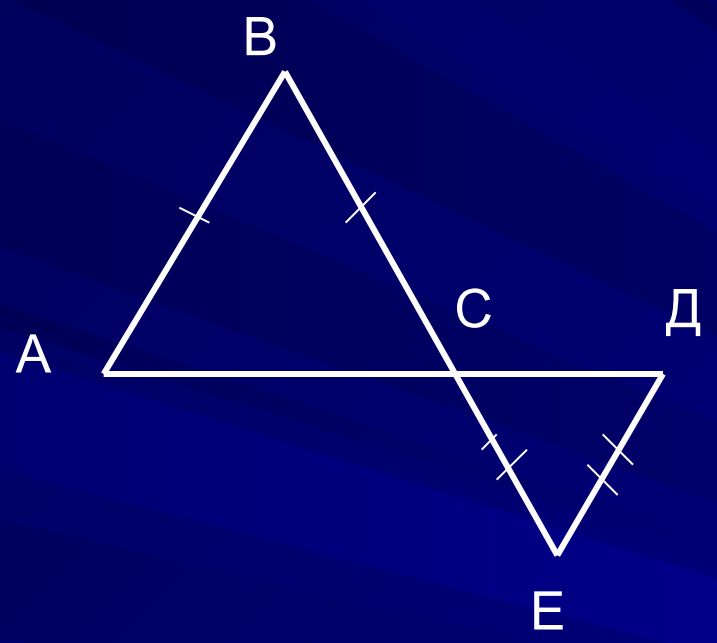


2. Доказать: **АВ // МК**

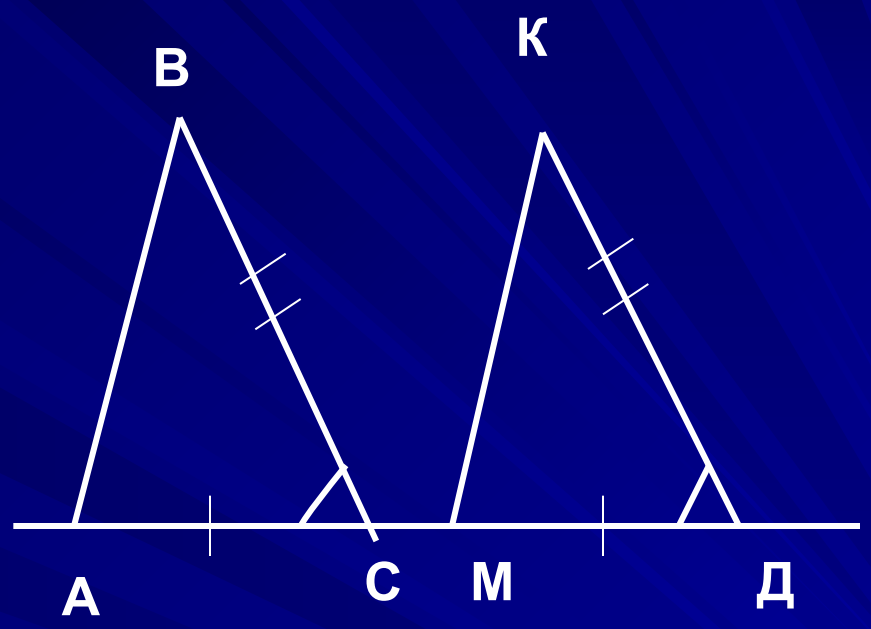

# Признаки параллельности прямых

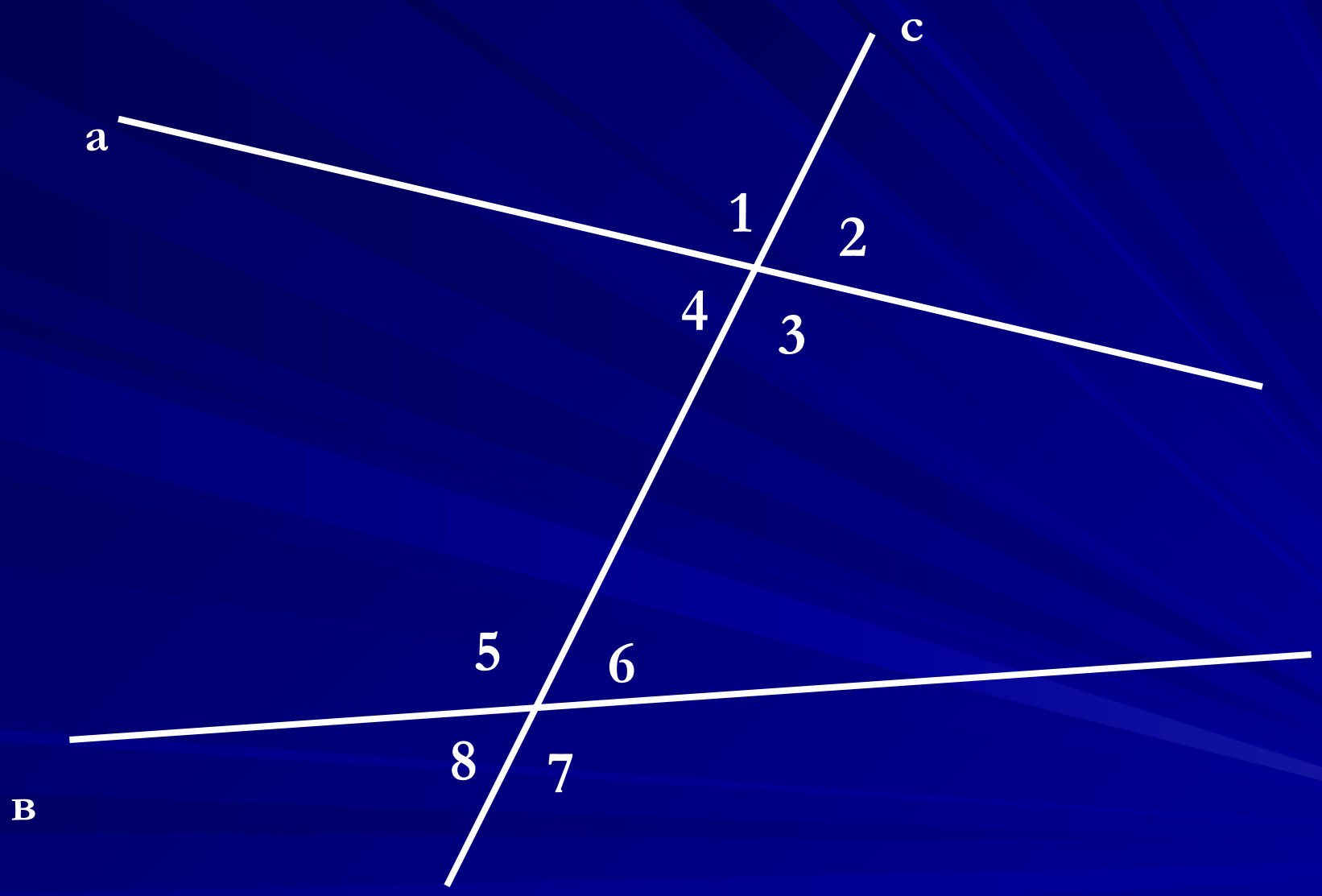


с – секущая для а и в.

# Задачи на закрепление

1.

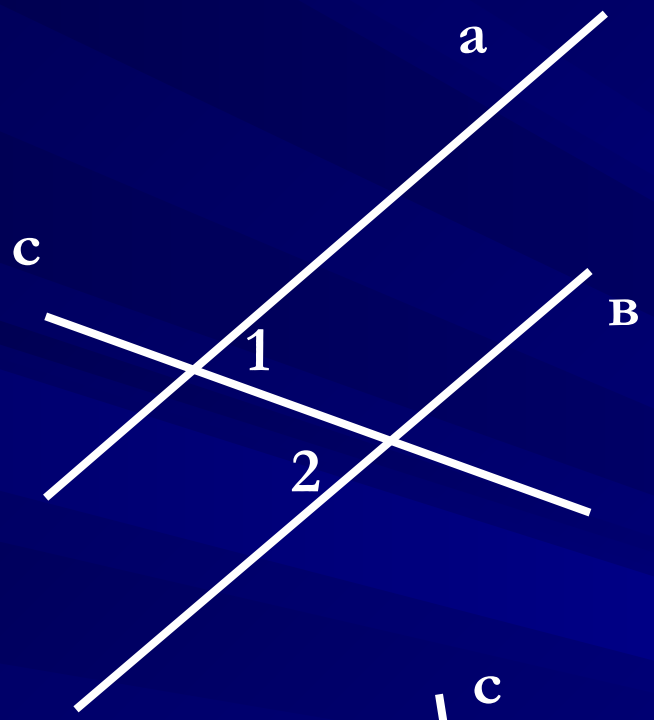


<1=65°, <2 = 65°.

Доказать: а//в

2.

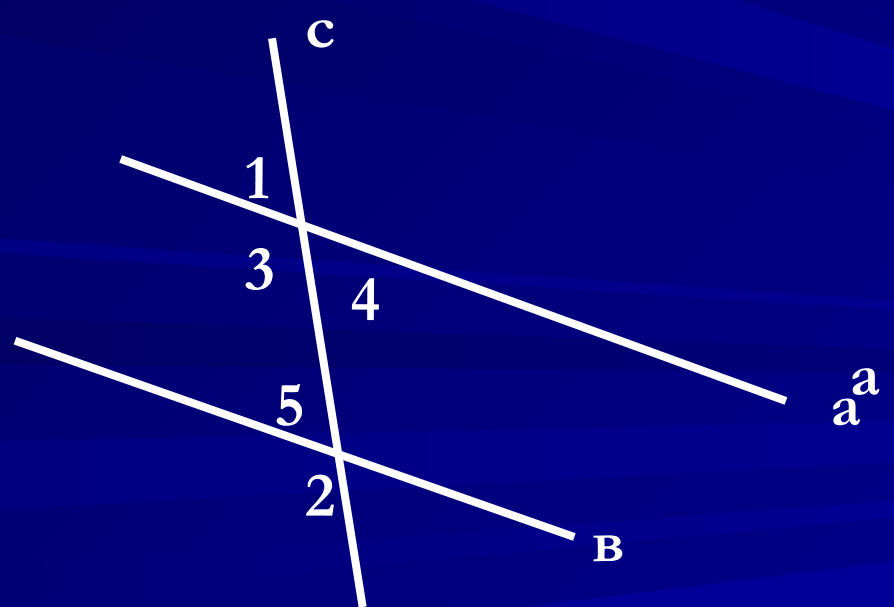


<1=60°, <2=120°.

Доказать: а//в.

3.

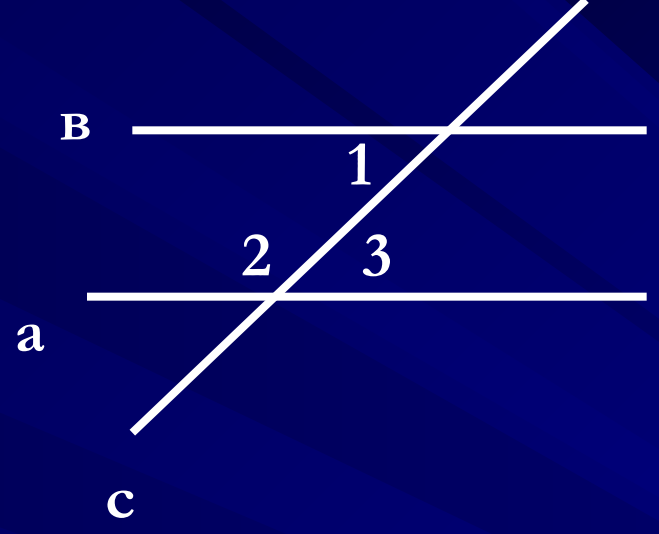


<1 =40°, <2 = 140°.

Док-ть: а//в.

4.

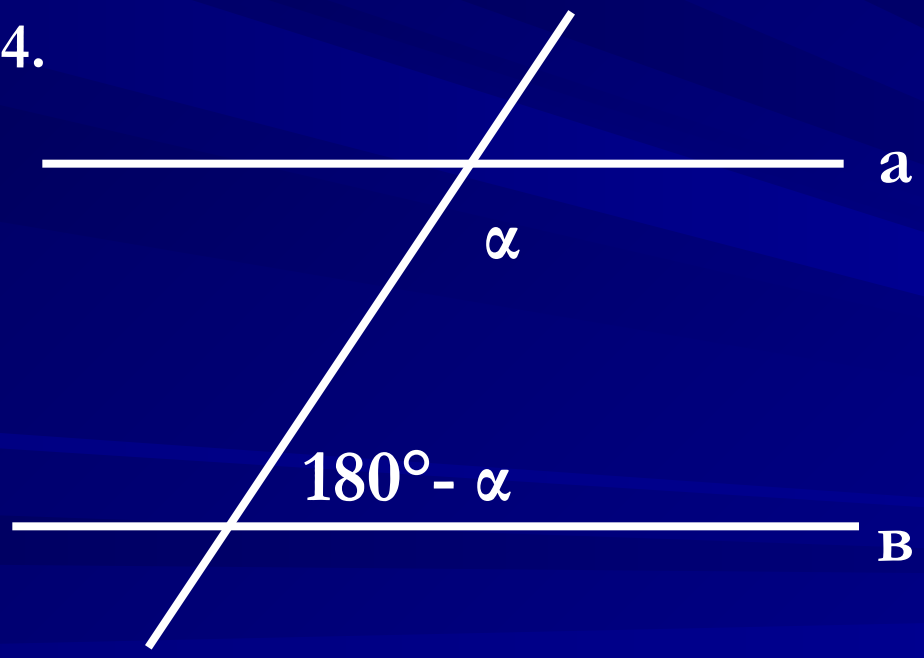


Док-ть: а // в

# решите задачи

**1. а параллельна в ? Почему?**

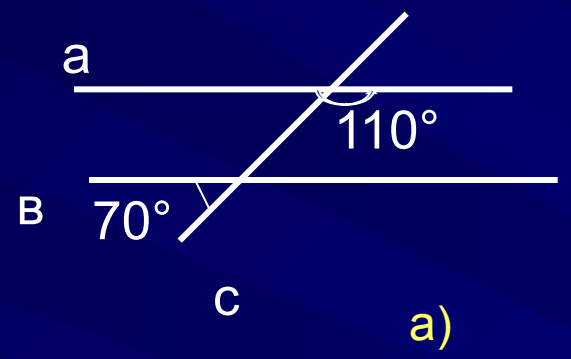


а)

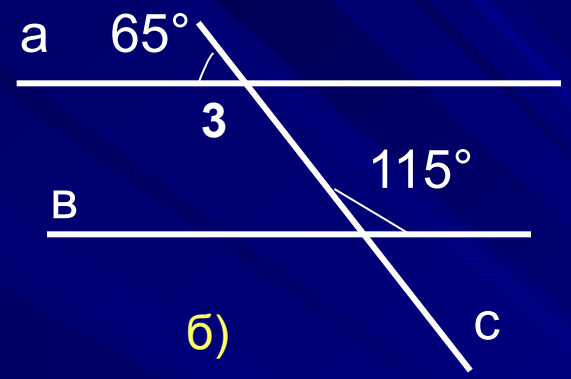


б)

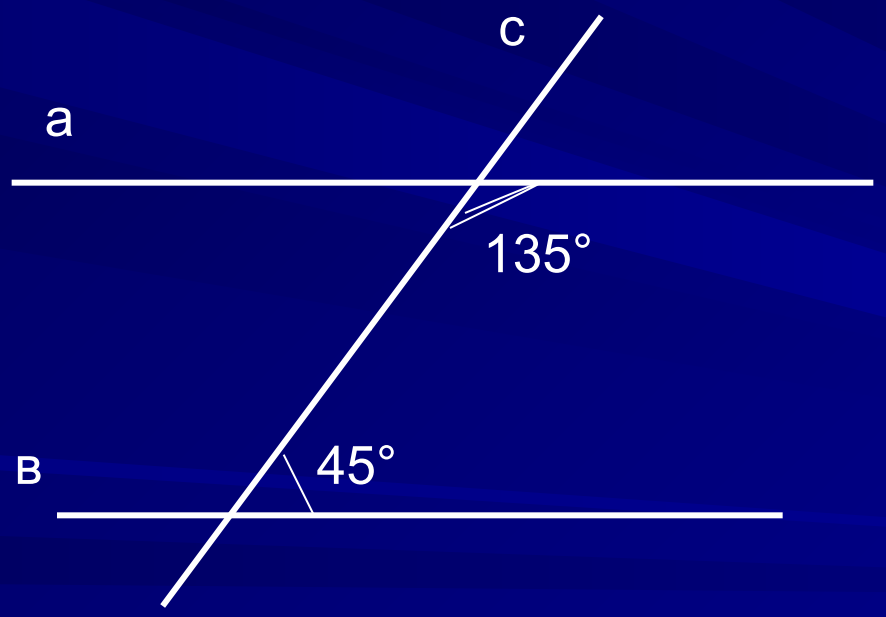


в)

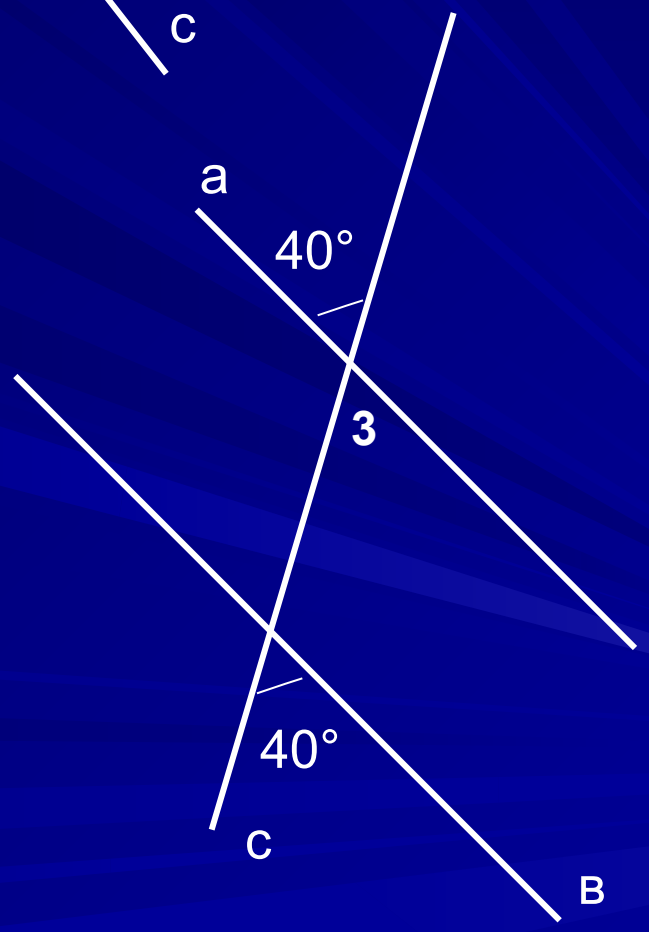


г)

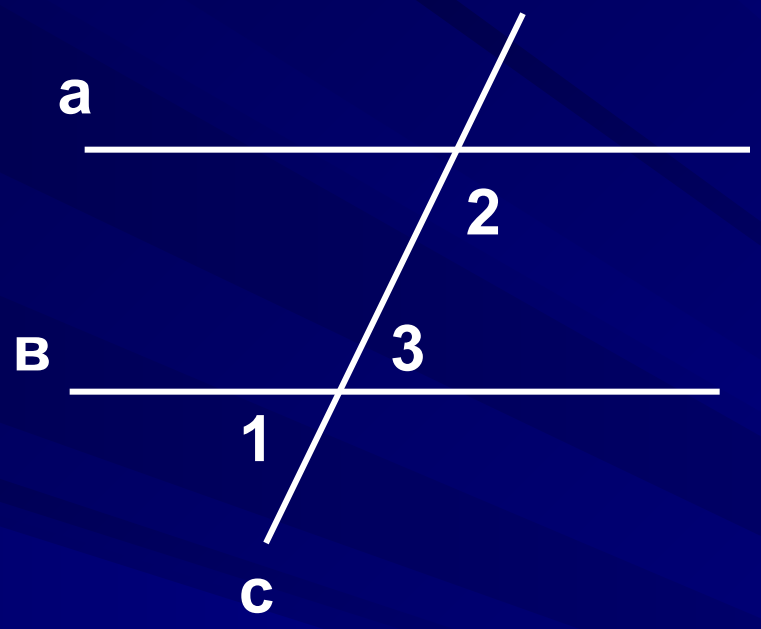


Дано: а, в. с- секущая,
<1 = 70°, < 2 = 110°

Док-ть: а//в.

Док-во: < 3 = < 1 = 70° ( вертикальные), < 3 + < 2 =
= 70° + 110° = 180°, а они односторонние, ⇨
а//в по 3 признаку.

**Дано:**

**Док-ть:**

**Док-во:1) <К = <А ⇨< NКА = =<САК, а они накрест лежащие при пересечении NK и AC секущей MB, ⇨ NK // AC по 1 призн.парал.пр.**

**2. Докажите: NK // AC , MN // BC.**

**2)**
**△MKN = △ABC по 1 призн. = тр.(… ) ⇨<M = <B (… ), а они накрест лежащие при пересечен. MN и BC секущ. MB.⇨ …**

Д/з. § 24,  25, вопросы 3 – 5.

Решить № 188, 189, 190.

+

Дополнительная задача:

Дано: < 1 = 83°, < 2 больше < 1 на 14°. Параллельны ли прямая MN и сторона AB?

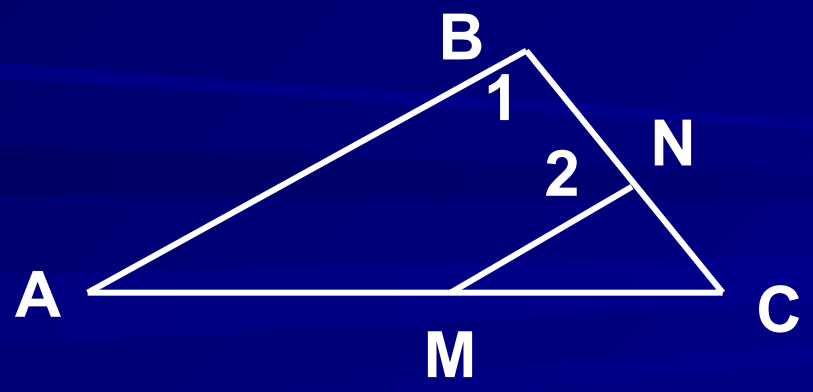

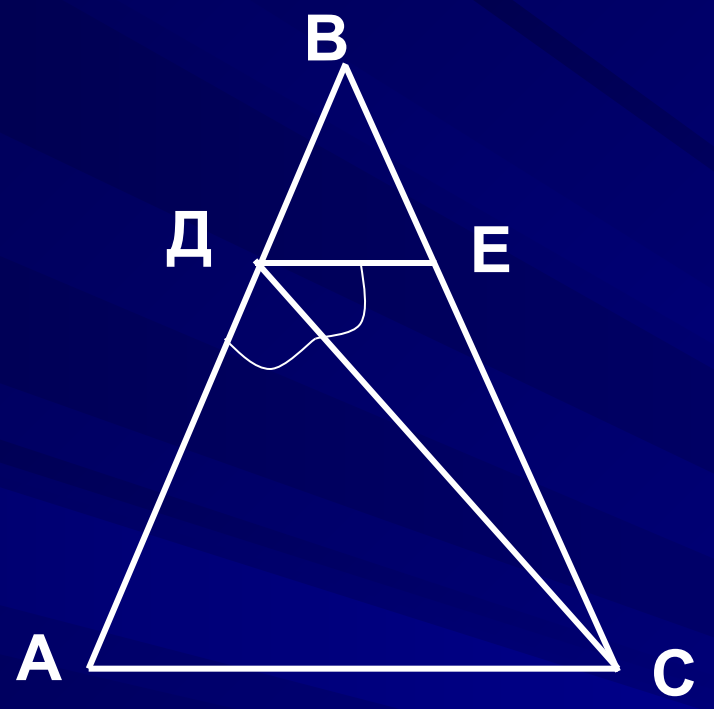


1. Дано: ВД = ВЕ , ДС – биссектриса угла АДЕ, < ВДЕ = 70°, < ДСА = 55°.

Доказать: ДЕ // АС.

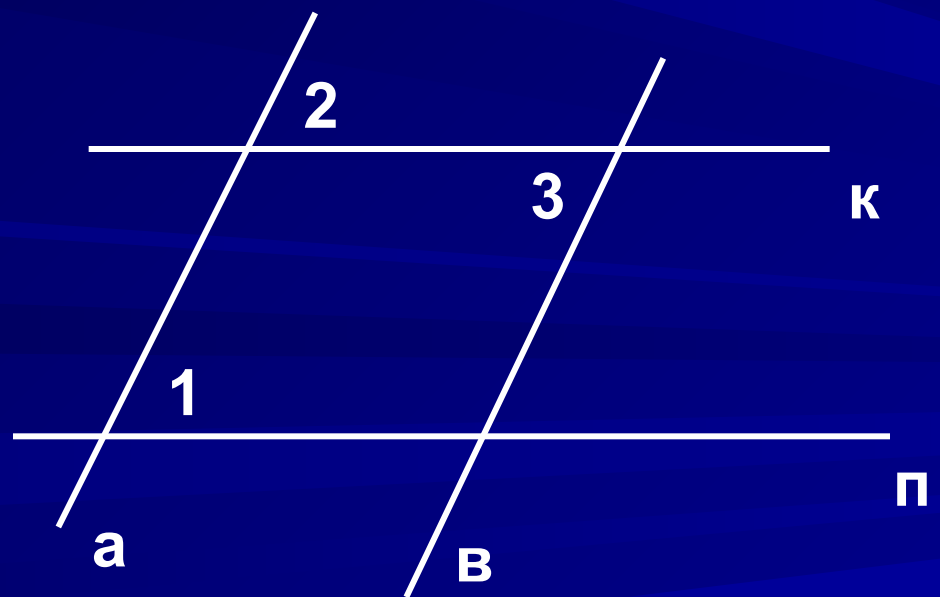


2. Дано: < 1 = < 2 = < 3.

Доказать: а // в, к // п

3. Дано: АВ = ВС, ЕД = АЕ, < С = 80°,

< ДАС = 40°.

Доказать: ЕД // АС.