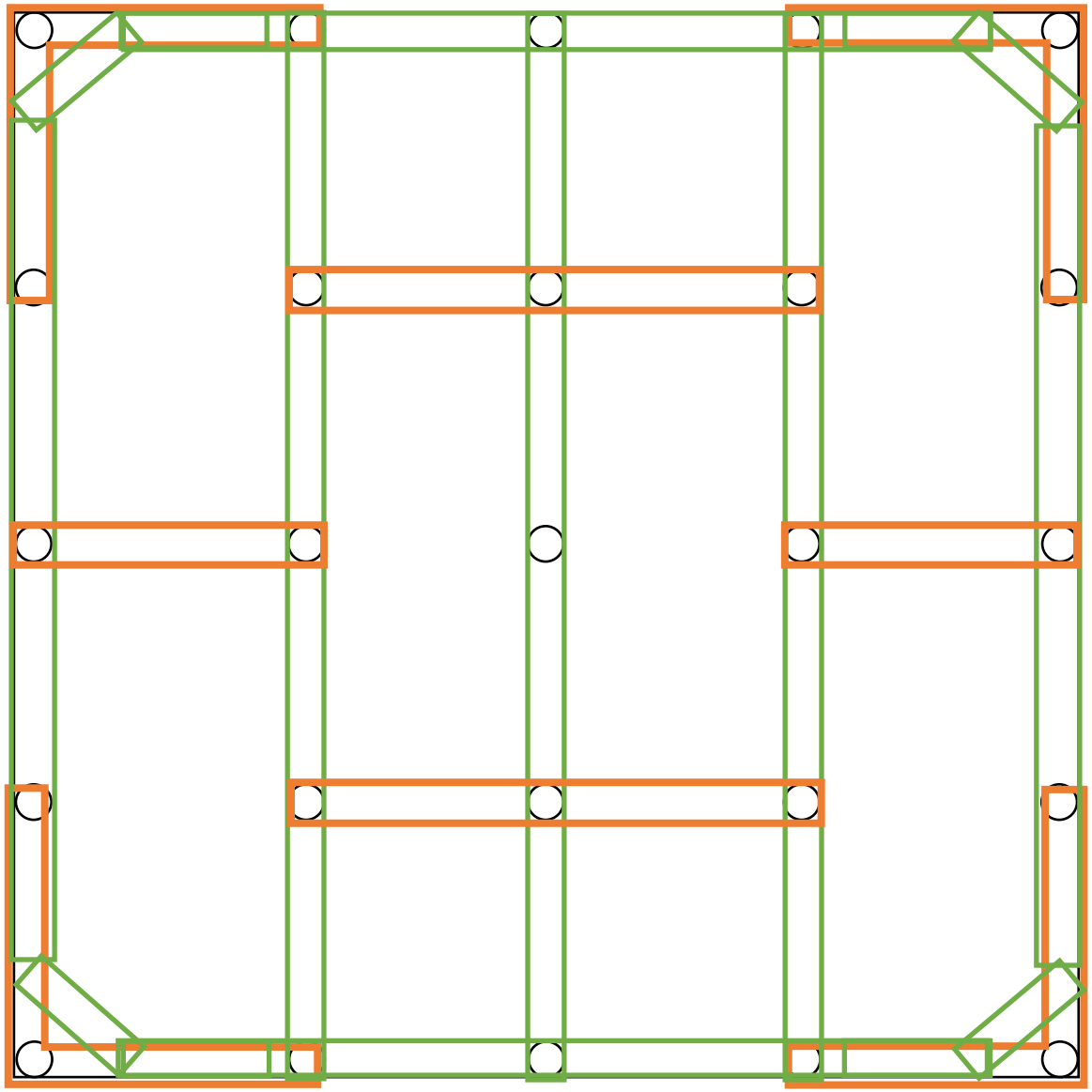

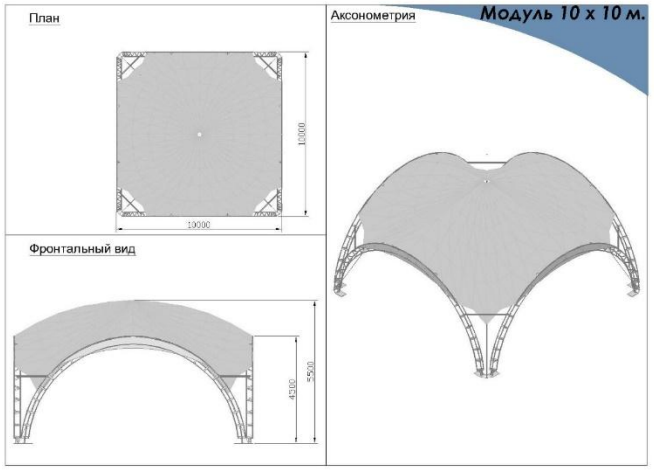
План
Аксонометрия
Модуль 10 х 10 м.
10000
10000
Фронтальный вид
4200
5510

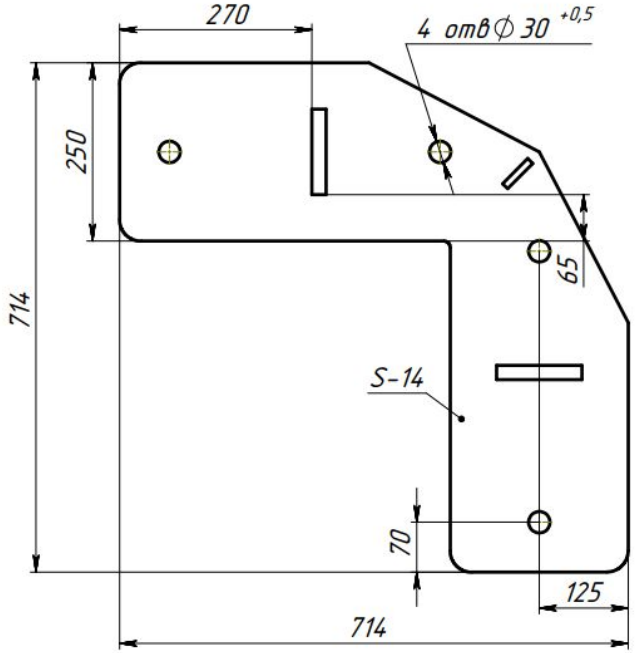
270
4 отв ⌀ 30 +0,5
250
714
65
S-14
70
125
714