Повторение пройденного материала

Кто такой «актёр»?

UNIFIED MODELING LANGUAGE™

Кто такой «актёр»?

Актёр - тот, кто взаимодействует с системой. Благодаря которому и возникает прецедент. Обычно он изображен в виде человечка и назван каким-то существительным.

Каких типов они бывают?

UNIFIED MODELING LANGUAGE™

Каких типов они бывают?

Primary Actors

Initiates the use of the system

Secondary Actors

Reactionary

Что такое прецедент?

UNIFIED
MODELING
LANGUAGE™

Что такое прецедент?

Прецедент – системная функция, а именно процесс, который может быть автоматическим или мануальным.

UNIFIED MODELING LANGUAGE™

Поясните разницу между включением (<<include>>) и расширением (<<extend>>)

Для каких целей нужны USE CASE DIAG

Для каких целей нужны USE CASE DIAG?

Данный вид диаграмм описывает функциональные требования системы.

Что такое диаграмма классов и для чего она нужна?

UNIFIED MODELING LANGUAGE™

Что такое диаграмма классов и для чего она нужна?

Диаграммы классов – это способ представления внутренней структуры класса и интерфейса взаимодействия с ним.

Целью создания **диаграммы классов** является графическое представление статической структуры декларативных элементов системы

С каких точек зрения можно смотреть на «модель»?

UNIFIED MODELING LANGUAGE™

С каких точек зрения можно смотреть на «модель»?

- **Концептуальная точка зрения**

- **Точка зрения спецификации**

- **Точка зрения реализации**

UNIFIED MODELING LANGUAGE™

Перечислите основные понятия, касающиеся диаграммы классов.

Перечислите основные понятия, касающиеся диаграммы классов.

- Атрибуты
- Операции
- Объекты
- Интерфейс
- Шаблоны (каких типов?)

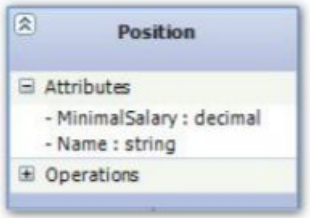

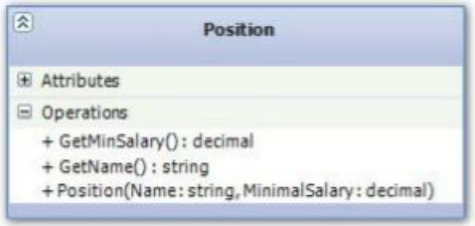

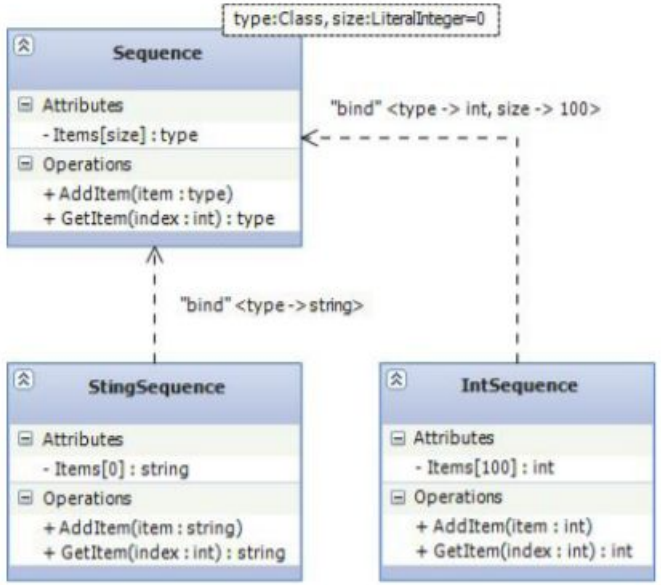

Какие существуют отношения между классами?

UNIFIED MODELING LANGUAGE™

Какие существуют отношения между классами?

- **Отношение зависимости**
- **Отношения ассоциации**
- **Отношения реализации**
- **Отношения обобщения**

Диаграмма состояний

Диаграмма состояний

Диаграмма состояний. Автомат

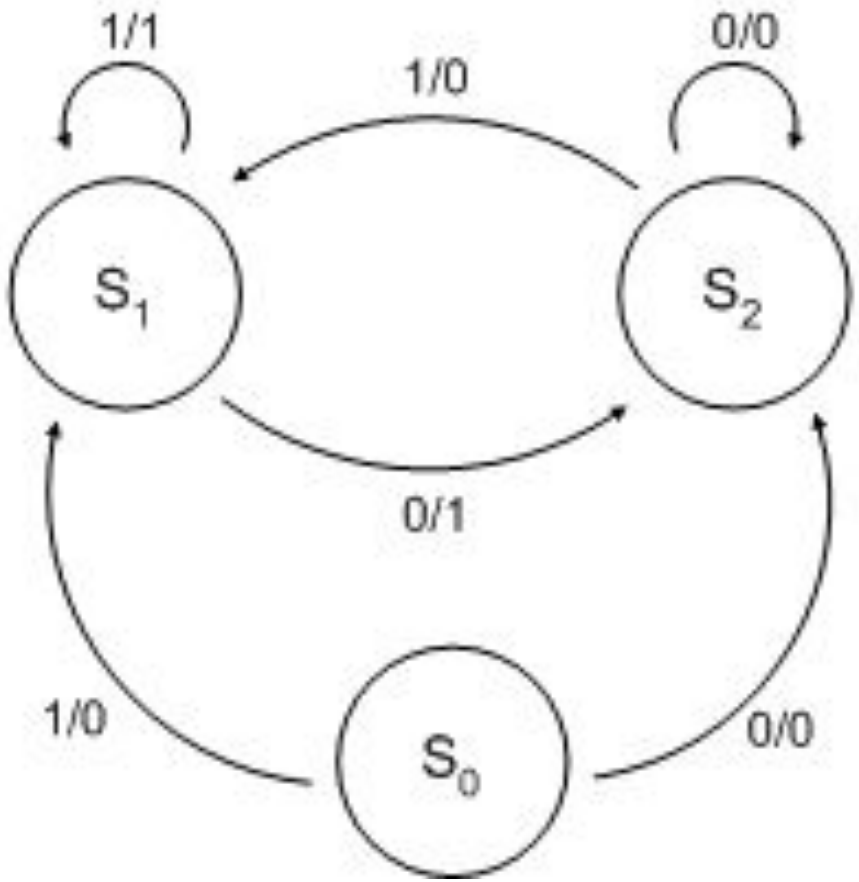

Диаграмма состояний. Действия

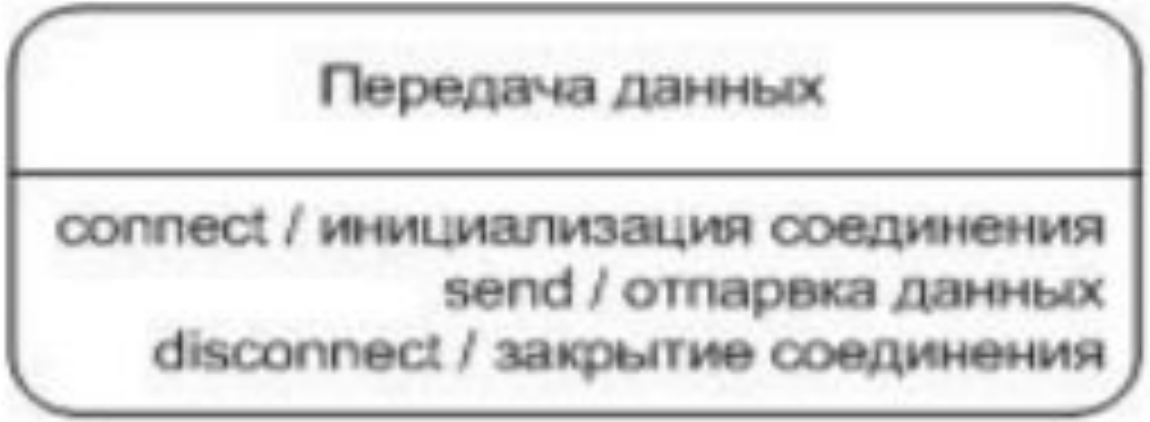

Диаграмма состояний. Псевдосостояния

Начальное состояние	●
Начальное состояние с переходом	●⟶

Диаграмма состояний. Переход

Диаграмма состояний. Событие

Диаграмма состояний. Сторожевое условие

Диаграмма состояний. Выражение действия

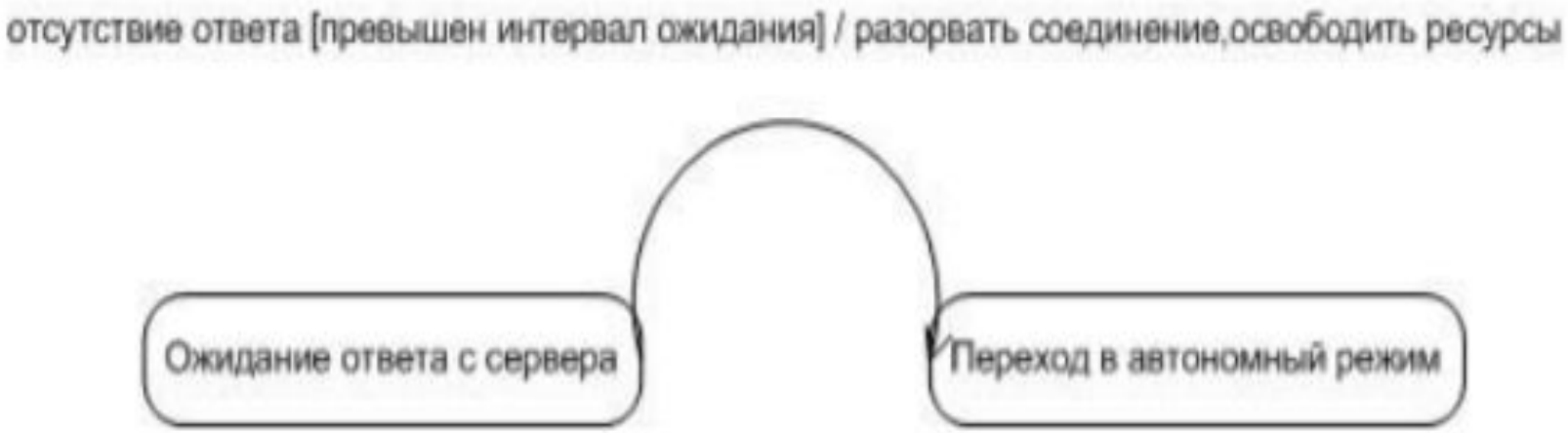

Диаграмма состояний. Составное подсостояние

Диаграмма состояний. Последовательные подсостояния

Диаграмма состояний. Параллельные подсостояния

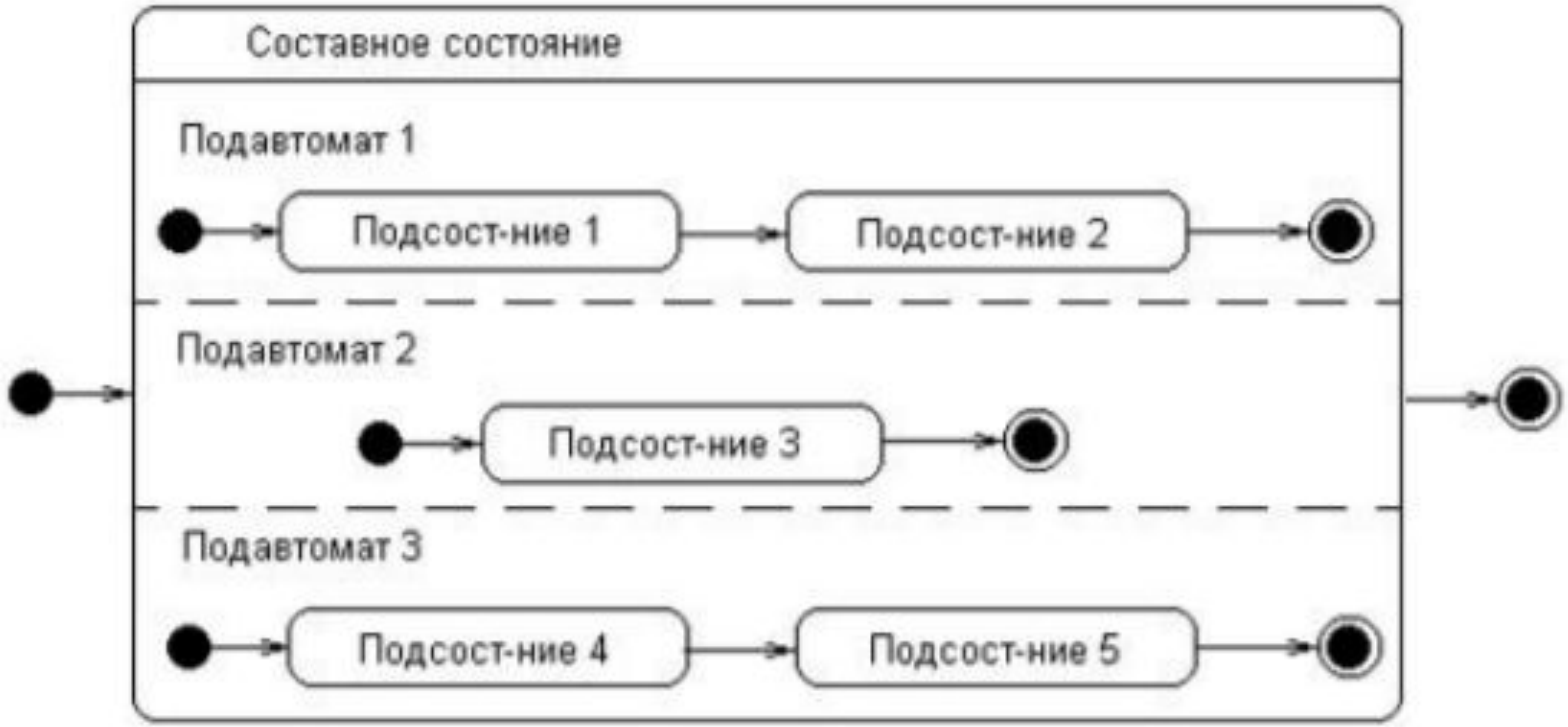

Диаграмма состояний. Историческое состояние

Состояние недавней истории	H
Состояние глубокой истории	H*

Диаграмма состояний. Сложные переходы

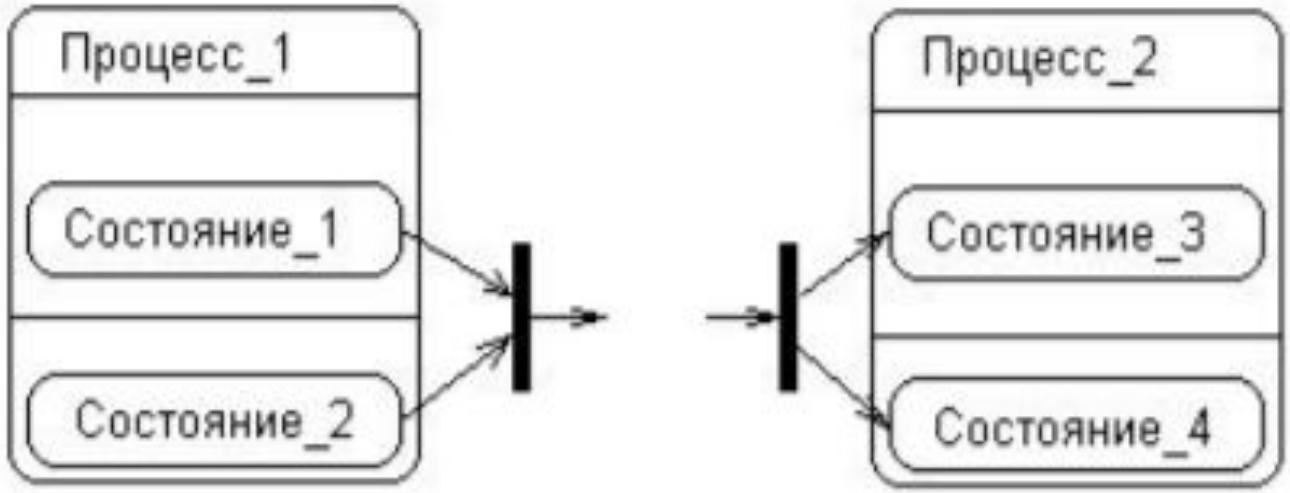

Диаграмма состояний. Переходы между составными состояниями

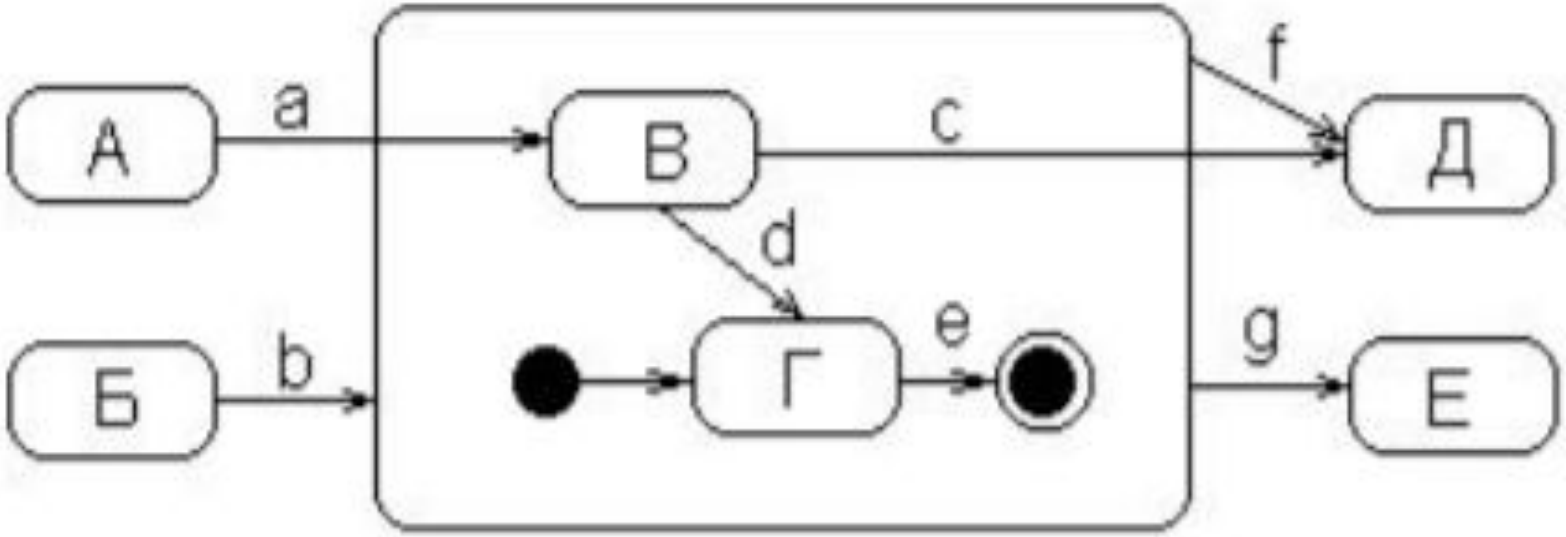

Диаграмма состояний. Синхронизирующие состояния

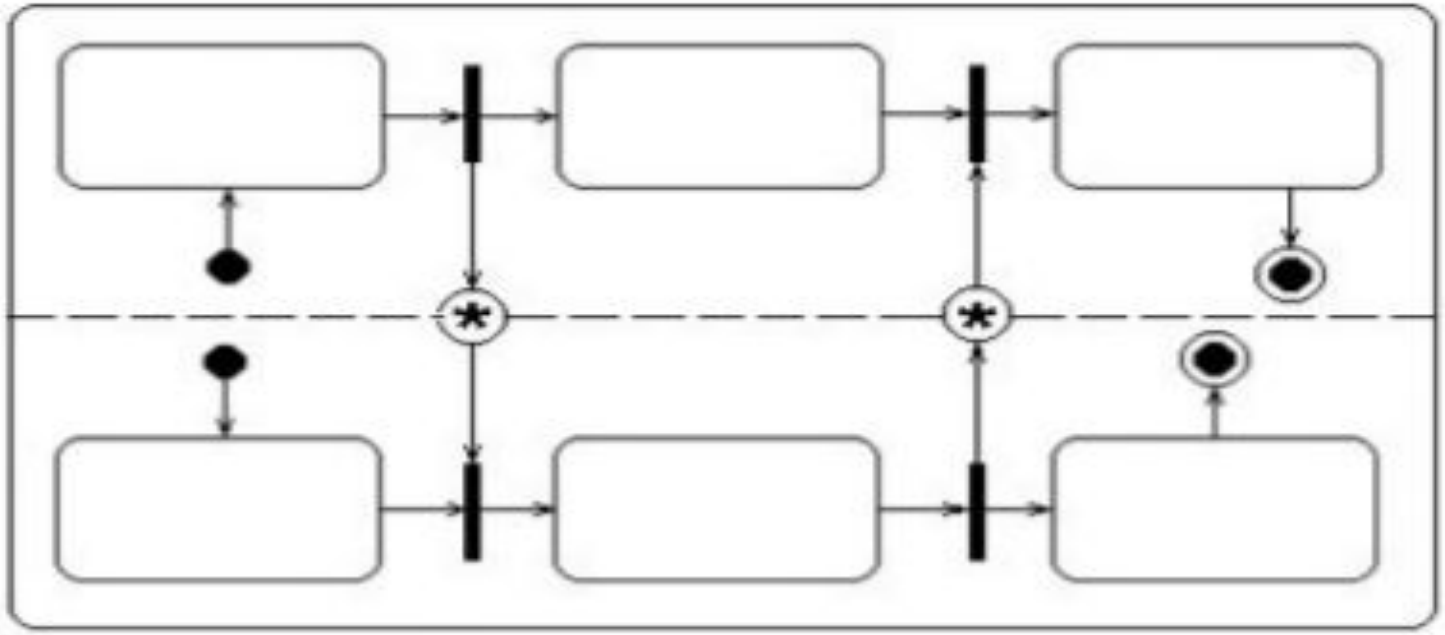

Диаграмма деятельности

Диаграмма состояний

Основной целью использования диаграммы деятельности является визуализация особенностей реализации операций классов, а так же описание реакций на внутренние события системы.

Диаграмма состояний. Переходы

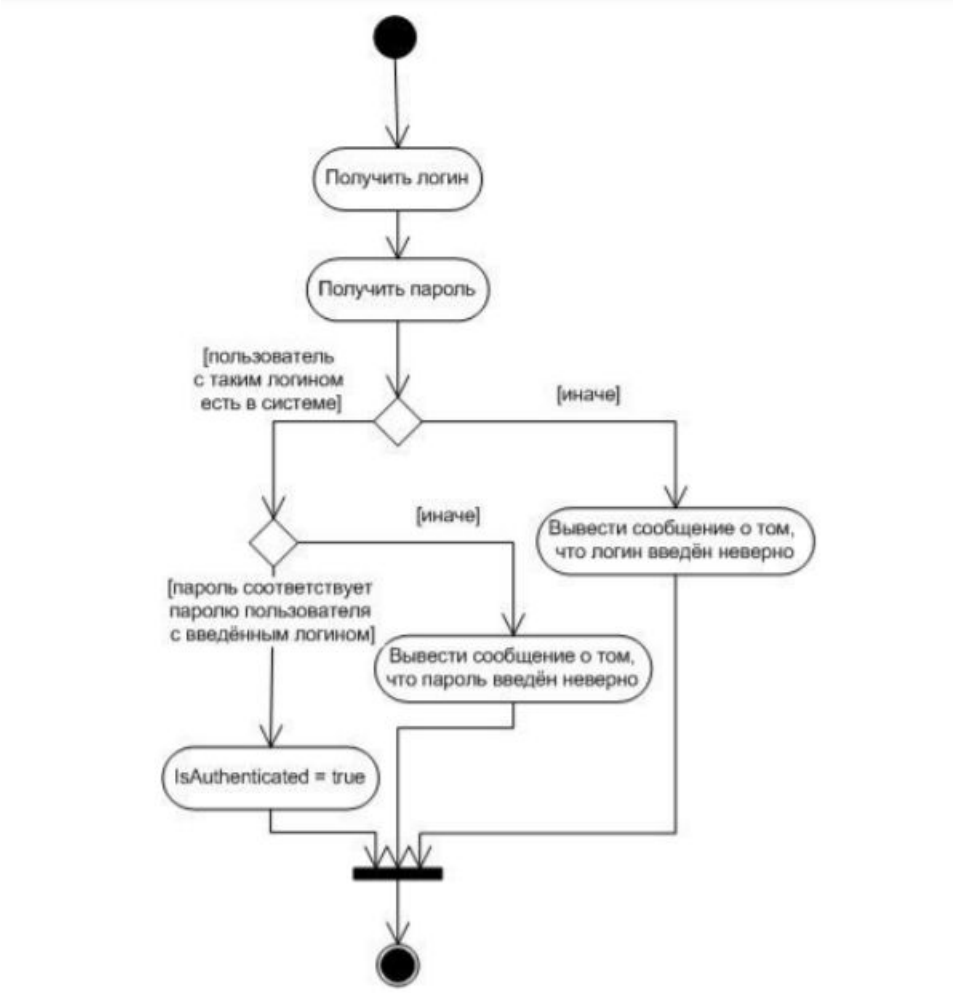

Диаграмма состояний. Дорожки

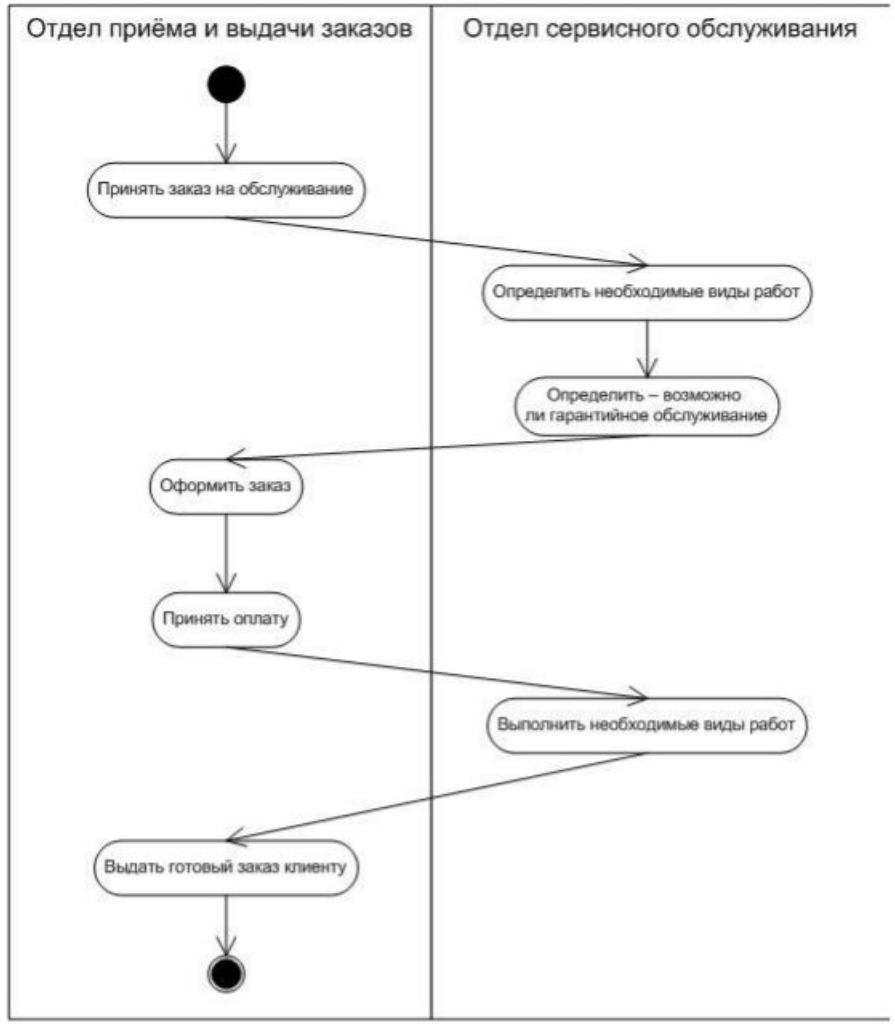
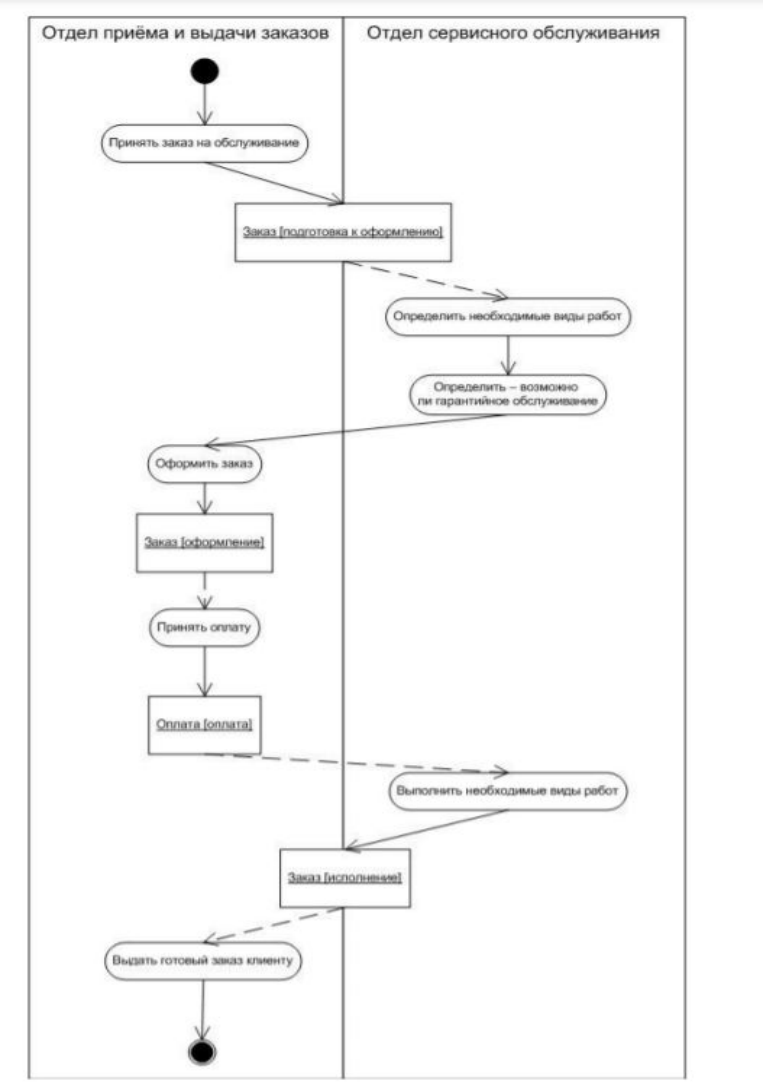
Диаграмма состояний. Объекты