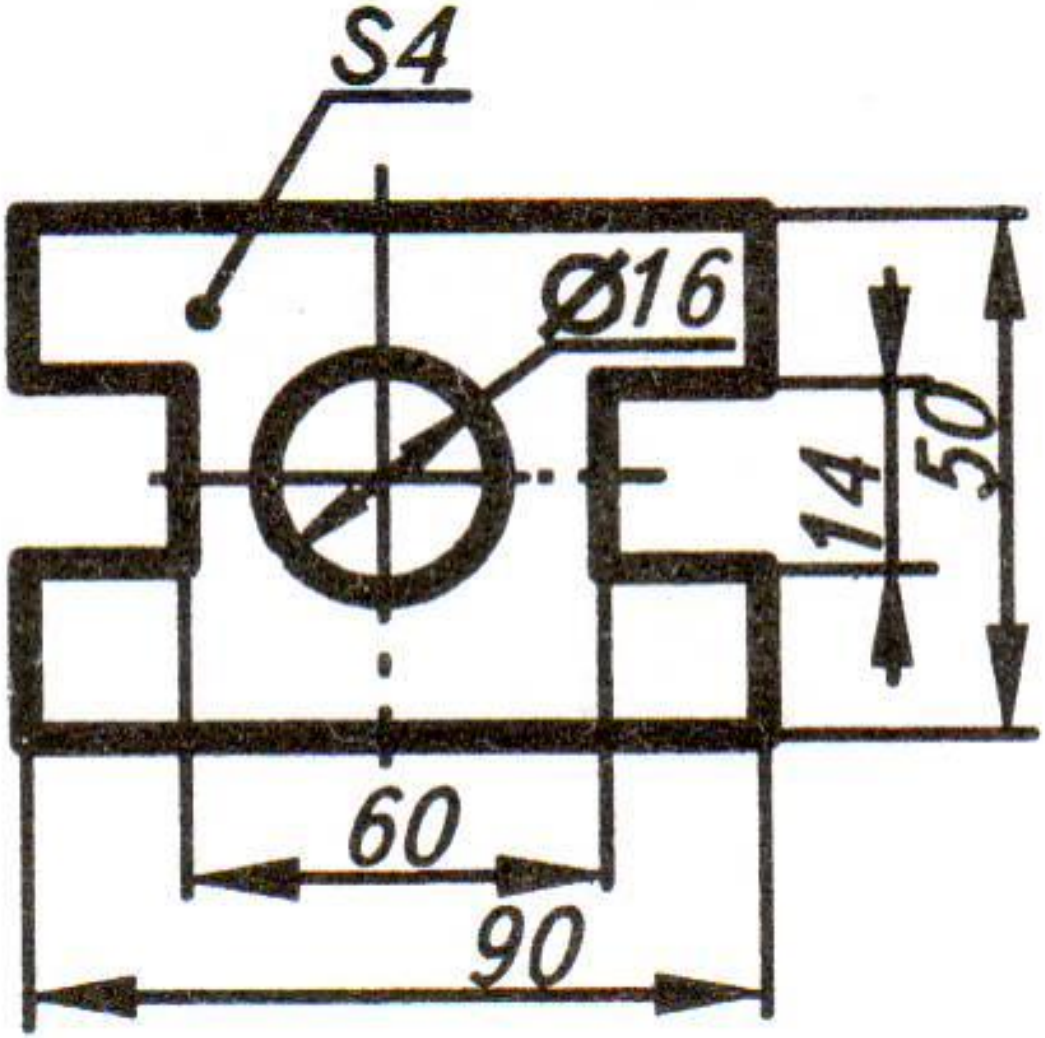
S4
Ø16
14
50
60
90

Линии чертежа

ГОСТ 2.303-68

ГОСТ устанавливает начертания и основные назначения линий на чертежах всех отраслей промышленности и строительства

Линии на чертеже ГОСТ 2.303-68

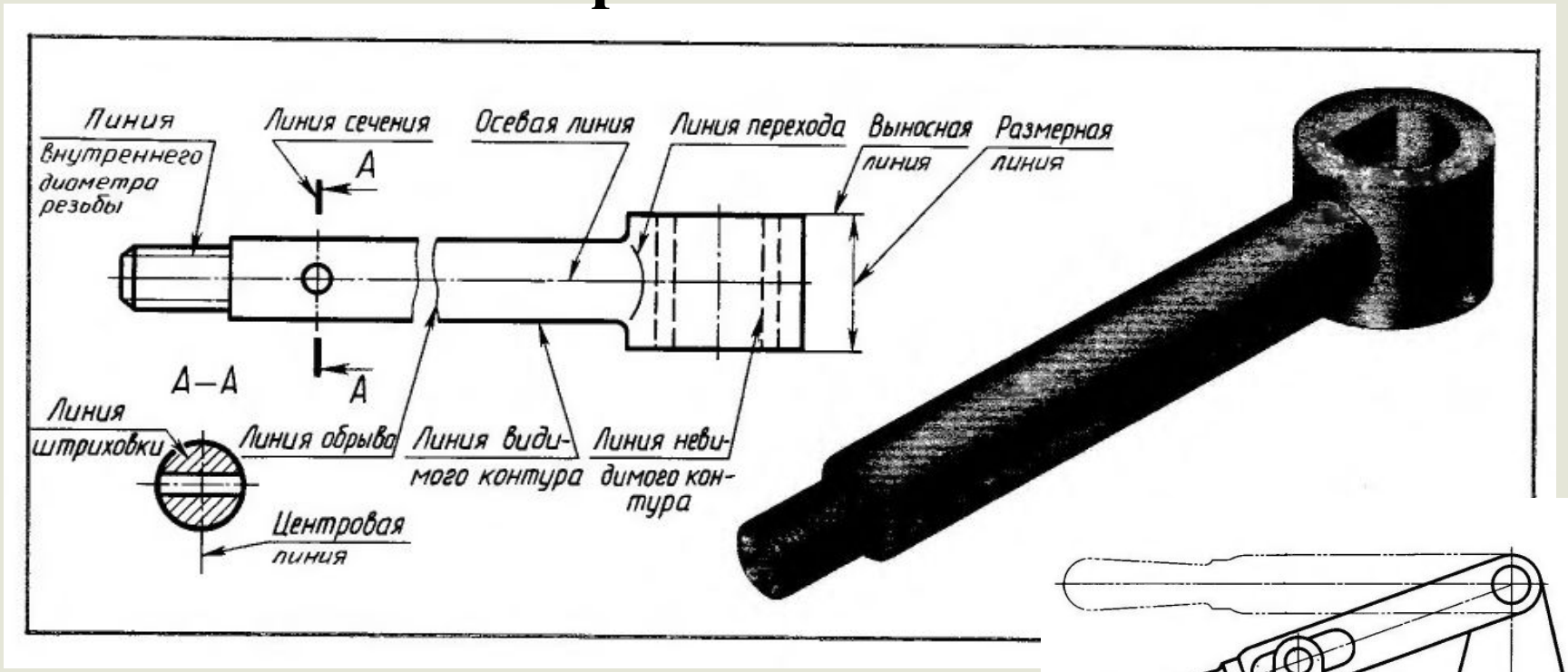

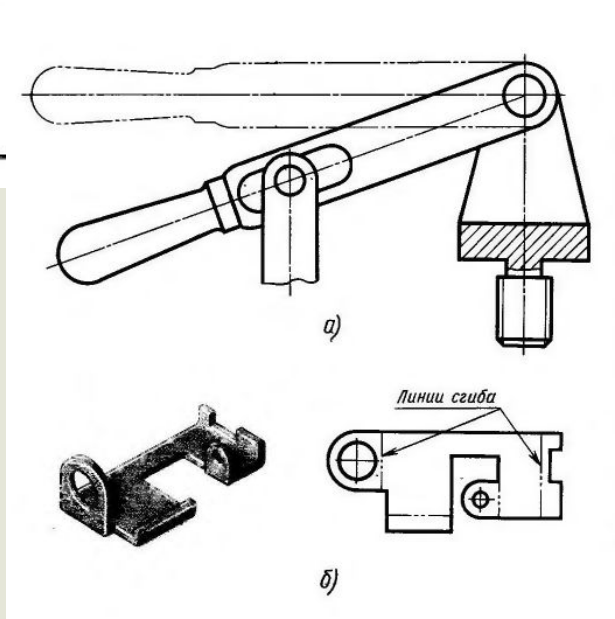

	Наименование	Начертание	Толщина линии по отношению к толщине основной линии	Назначение линии
1	Сплошная толстая основная		s	
2	Сплошная тонкая		От $\frac{s}{3}$ до $\frac{s}{2}$	
3	Сплошная волнистая		От $\frac{s}{3}$ до $\frac{s}{2}$	
4	Штриховая	2...8; 1...2	От $\frac{s}{3}$ до $\frac{s}{2}$	
5	Штрихпунктирная тонкая	5...30; 3...5	От $\frac{s}{3}$ до $\frac{s}{2}$	

	Наименование	Начертание	Толщина линии по отношению к толщине основной линии	Назначение линии
6	Штрихпунктирная утолщенная	3...8; 3...4	От $\frac{s}{2}$ до $\frac{2}{3}s$	
7	Разомкнутая	8...20	От $\frac{s}{3}$ до $\frac{s}{2}$	
8	Сплошная тонкая с изломами		От $\frac{s}{3}$ до $\frac{s}{2}$	
9	Штрихпунктирная с двумя точками тонкая	4...6; 5...30	От $\frac{s}{3}$ до $\frac{s}{2}$	

1.Сплошная основная толстая линия

s = 0,5 ... 1,4 мм

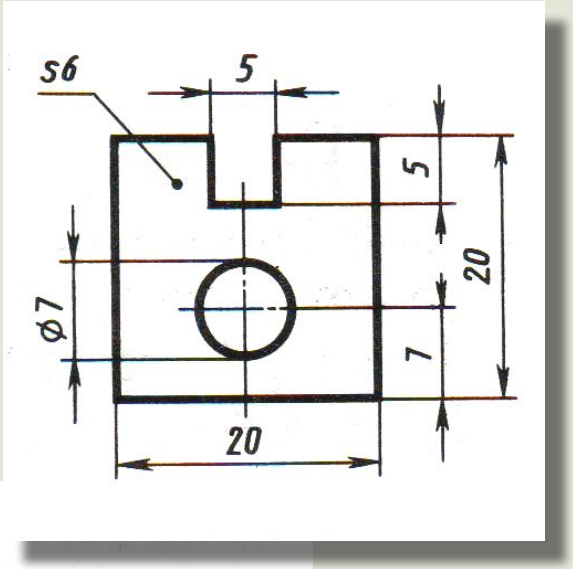

Назначение:

линии рамки и основной надписи,

линии видимого контура.

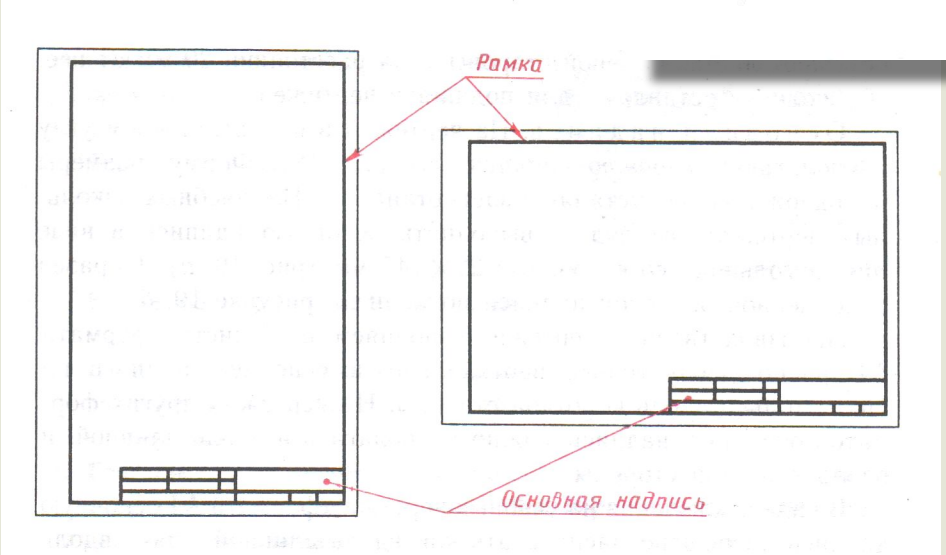

Толщина s

(1 мм)

2. Сплошная тонкая линия

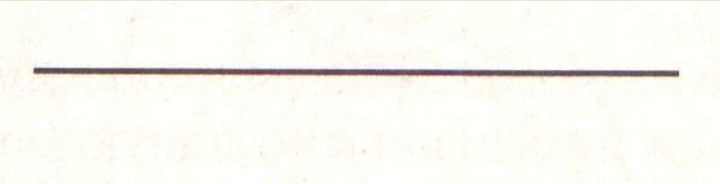

Назначение:

Выносные
и размерные линии

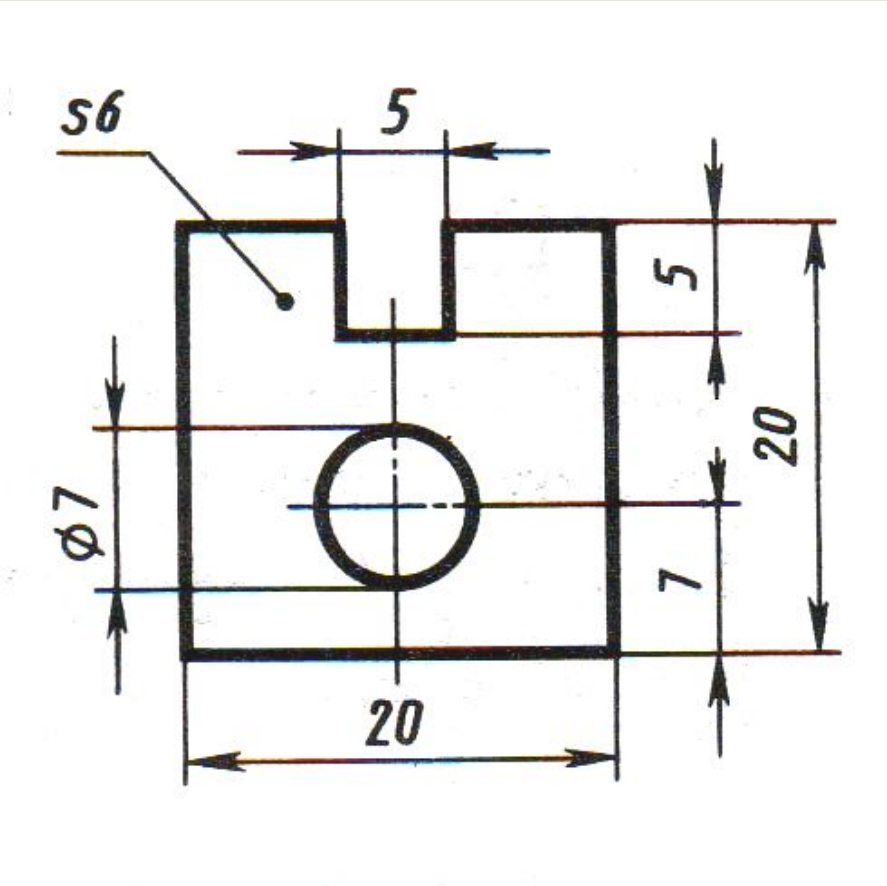

Толщина s/2-s/3 (0,5 мм)

3.Сплошная волнистая линия

Назначение:

линия обрыва

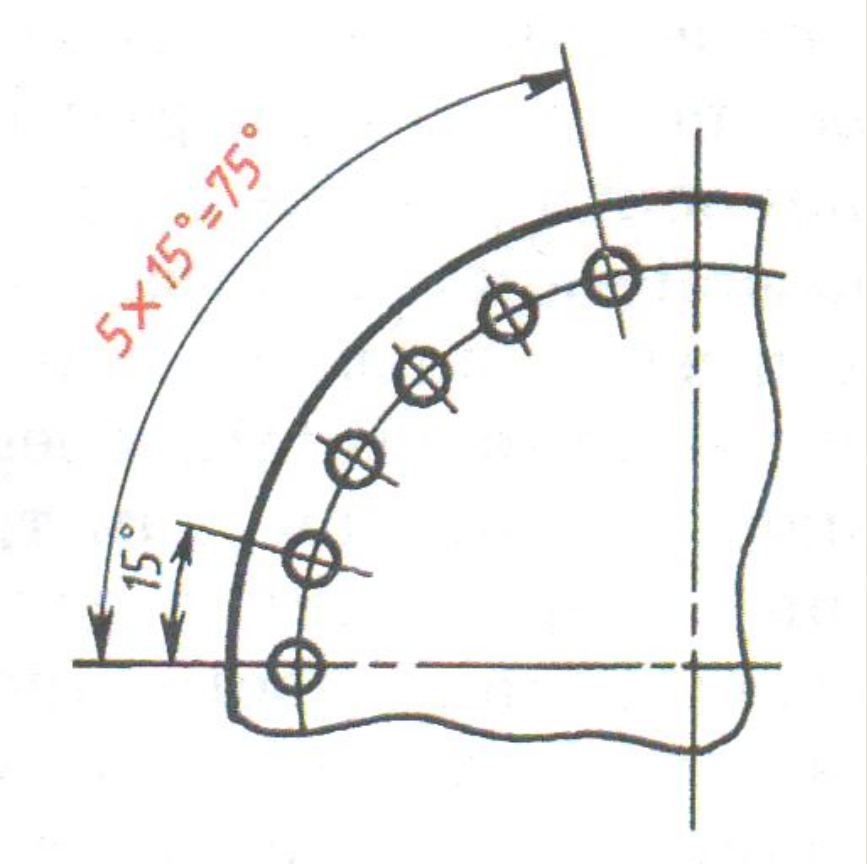

Толщина s/2-s/3 (0,5 мм)

4. Штриховая линия

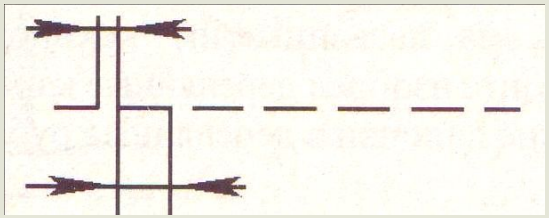

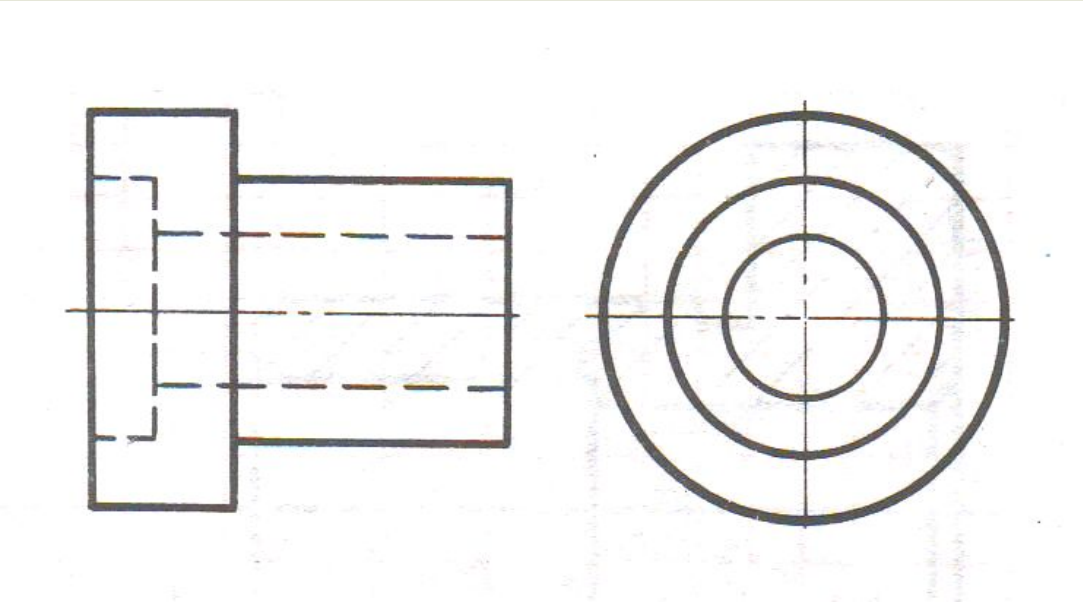

Назначение:
линии невидимого контура

Параметры:

Толщина линии s/2-s/3 0,5 мм
Длина штриха 5 мм
Между штрихами 1-2 мм

5. Штрихпунктирная линия

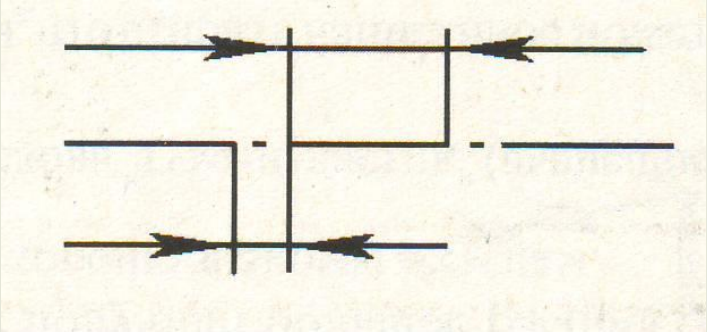

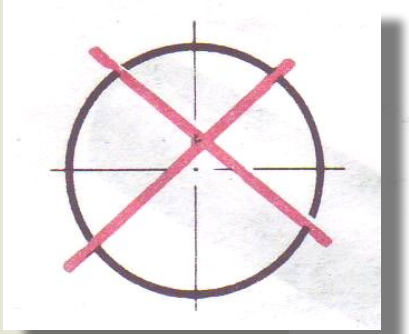

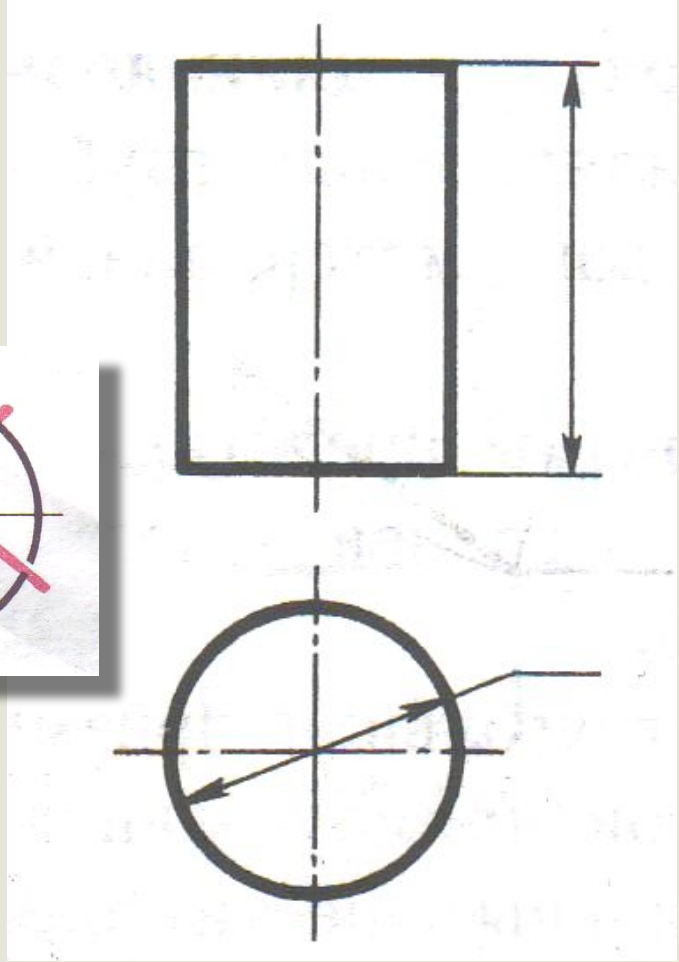

Назначение:

оси симметрии,

оси вращения,

оси окружностей.

Параметры:

Толщина линии s/2-s/3 0,5 мм

Длина штриха 15 мм

Между штрихами 5 мм

7. Разомкнутая линия

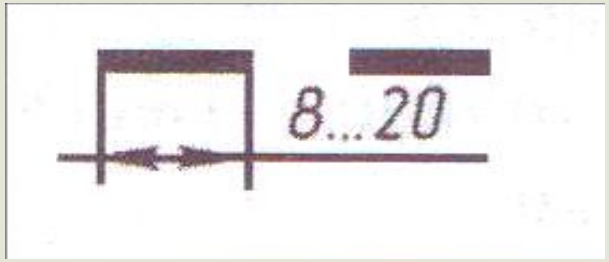

Назначение:

линия сечения

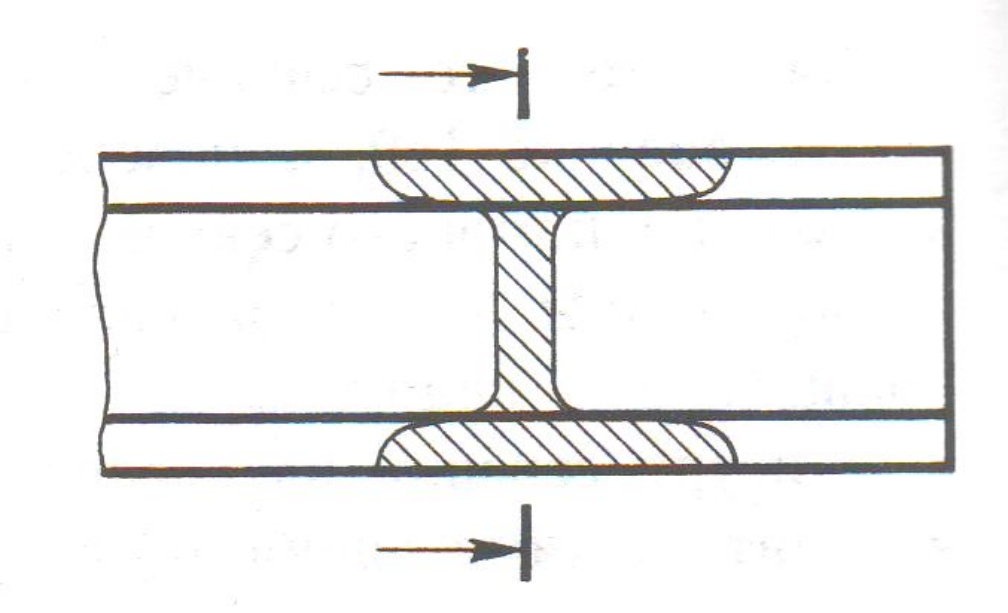

Параметры:

Толщина линии 3/2s

Длина штриха 15 мм.

9. Штрихпунктирная линия с двумя точками

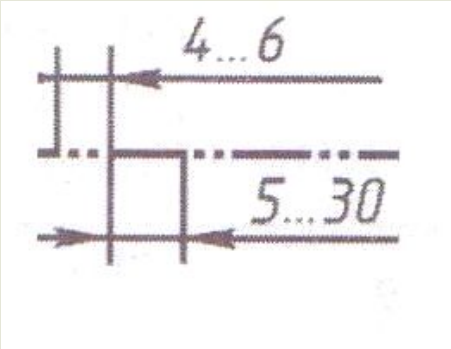

Назначение:

линии сгиба на чертеже развертки

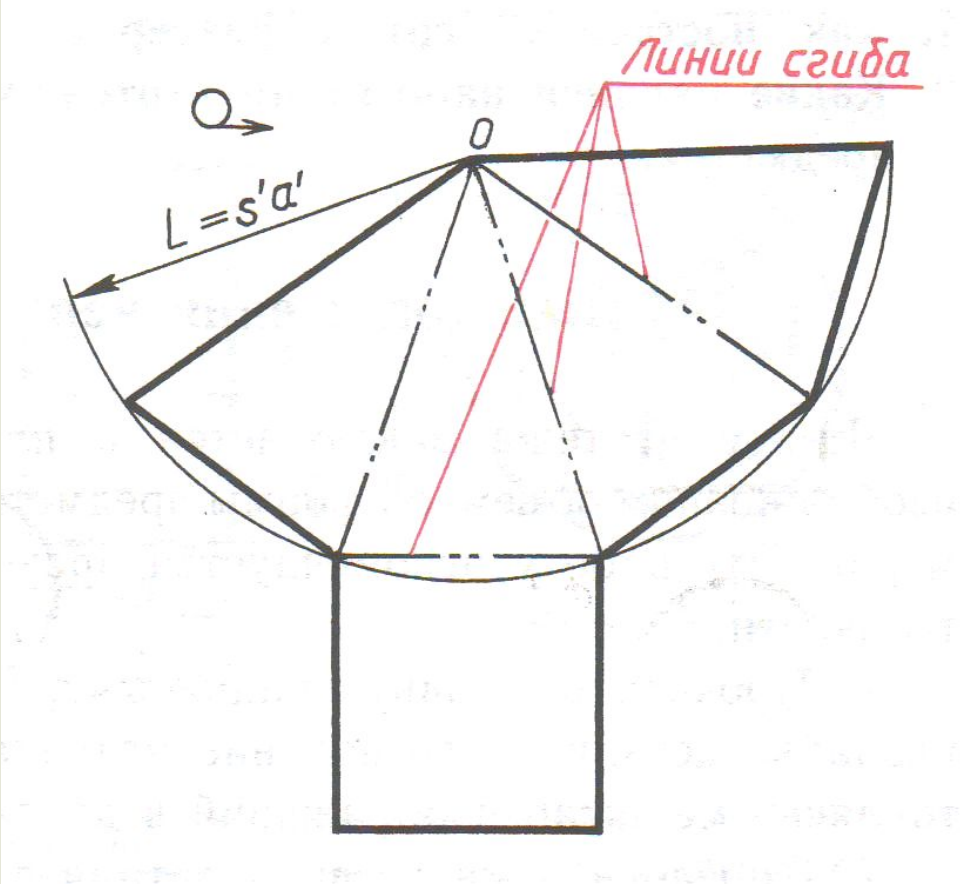

Длина штриха 15 мм,
Между штрихами 4-6 мм
Толщина линии s/2-s/3 0,5 мм

Назовите каждую линию чертежа

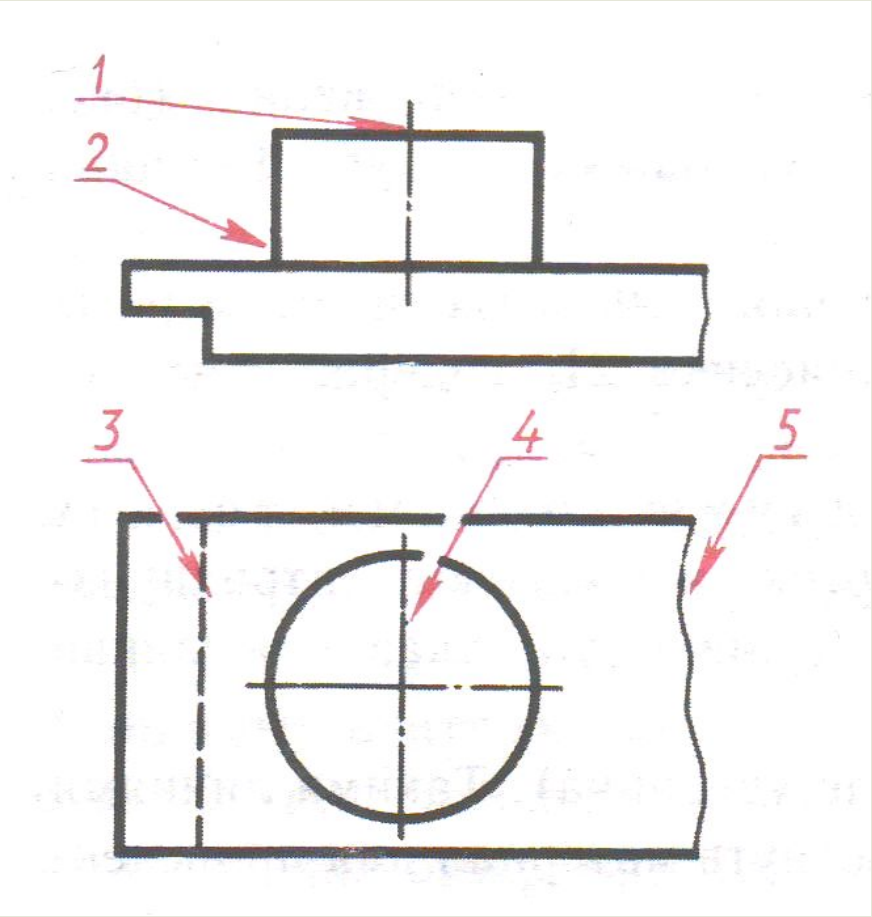

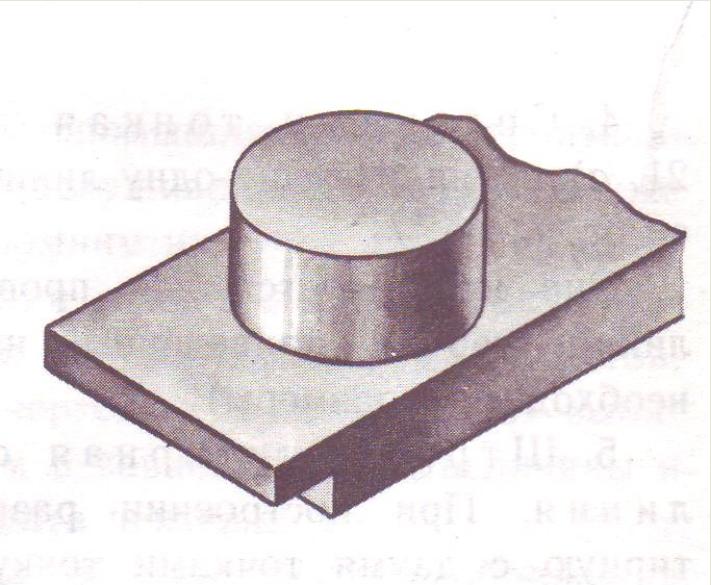

Самостоятельно!!!!!

1-

2-

3-

4-

5-

Назовите каждую линию чертежа

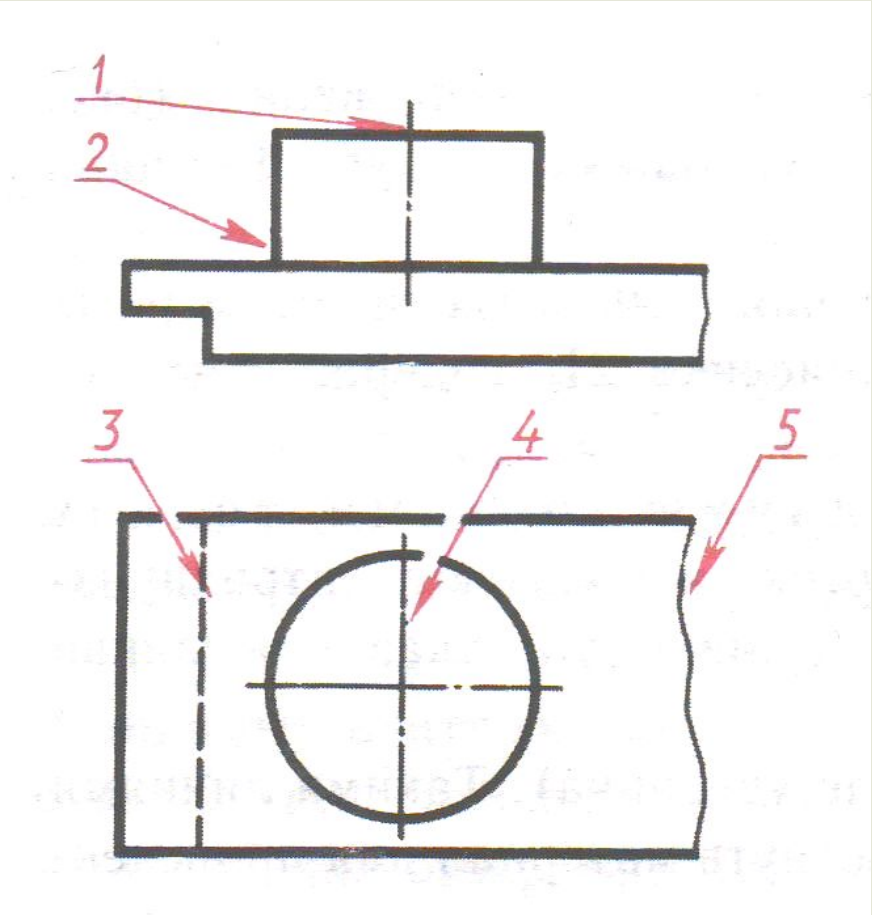

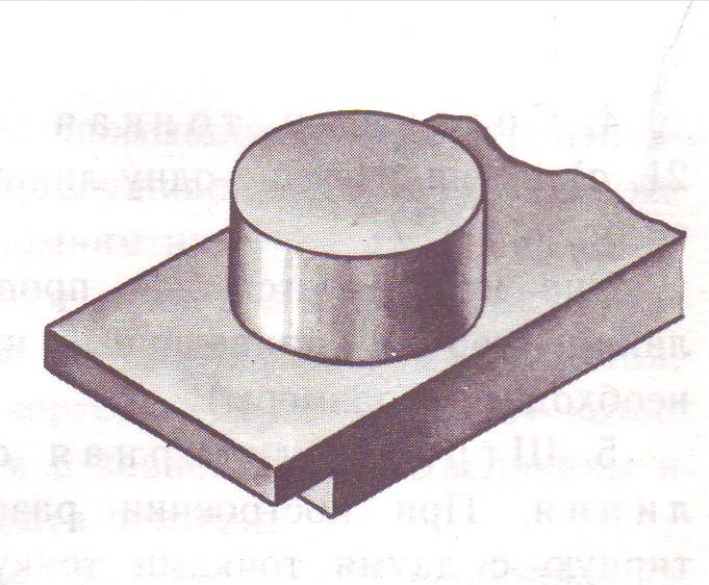

Ответы:

1- штрихпунктирная

2- сплошная основная толстая

3- штриховая

4- штрихпунктирная

5- сплошная волнистая

Пример работы №1

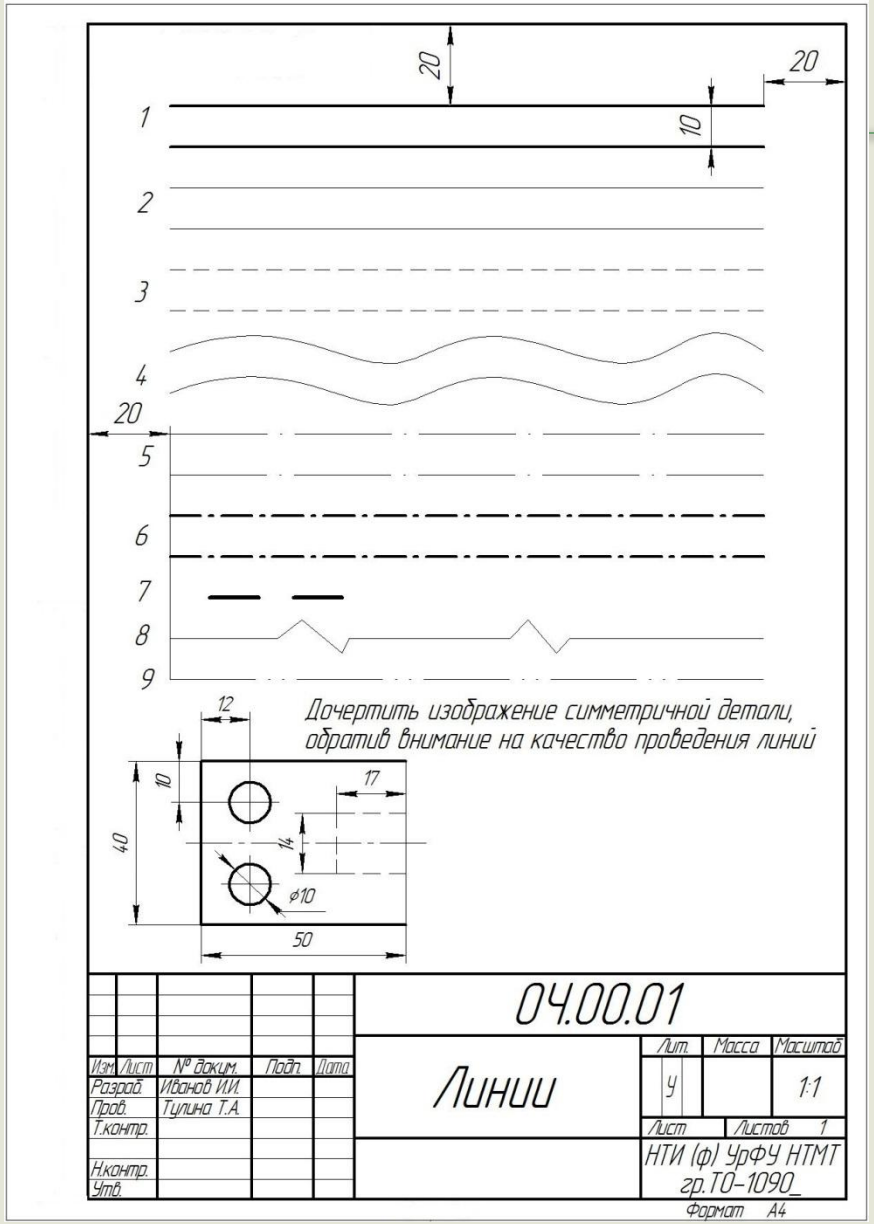

Задание:
Начертить все линии чертежа, согласно правилам их начертания.
Работу выполнить по примеру

Размеры на чертеже ставить **не надо**