Leica Geosystems

Электронные тахеометры

Leica TPS 1200+

Leica Geosystems

Электронный тахеометр TPS1200+

Дальномер

Система захвата и слежения

Карты памяти Compact Flash

Цветной дисплей высокого разрешения

Литий ионные аккумуляторы

Компенсатор

Leica Geosystems

SmartStation Обзор системы

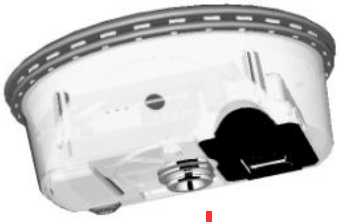

SmartAntenna (ATX1230)

Ручка с радимодемом (RH1200)

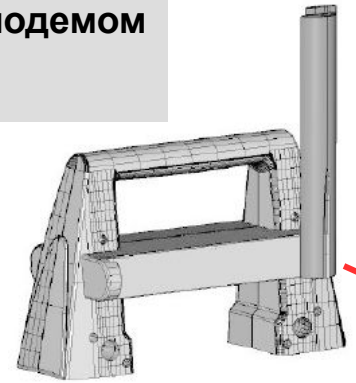

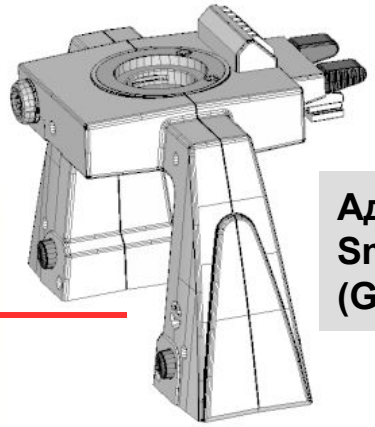

Адаптер SmartAntenna (GAD104)

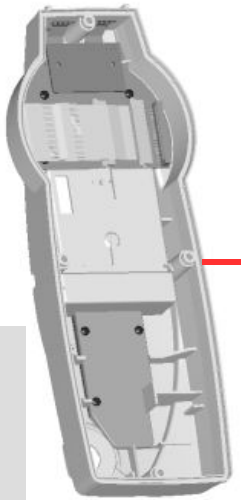

Сенсорный экран

Боковая коммуникационная панель (GSD01, GSD02)

Leica Geosystems

TPS1200+ – Технические Характеристики

	TC	TCR	TCRM	TCA	TCP	TCRA	TCRP
Измерение углов	●	●	●	●	●	●	●
Инфракрасный дальномер (IR)	●	●	●	●	●	●	●
Безотражательный дальномер (RL)		●	●			●	●
Моторизованный			●	●	●	●	●
Автоматический поиск цели (ATR)				●	●	●	●
Быстрый поиск отражателей (PS)					●		●
Указатель створа (EGL)	o	o	o	●	●	●	●
Внешний контроллер (RX1220)	o	o	o	o	o	o	o
Лазерный целеуказатель GUS74				o		o	

● = Стандарт o = Опция

Измерение углов

	Type 1201	*Type 1202*	*Type 1203*	*Type 1205*
Точность Г, В (стандартное отклонение, ISO 17123-3)	1"	2"	3"	5"
Метод считывания: абсолютный, непрерывный, диаметральный				
Компенсатор (центральный двухосевой)				
Рабочий диапазон/точность:	4' / 0.5"	4' / 0.5"	4' / 1.0"	4' / 1.5"

- Неограниченные возможности для любых задач:
  - Функциональность и гибкость в настройках
  - Различные модели с различными параметрами точности
  - Надежность, позволяющая использовать прибор максимальное время
- TPS1200+ варианты поставки:
  - 7 модельных рядов
  - 4 диапазона точности
  - 3 типа дальномера
  - дополнительных опции

Leica Geosystems

TPS1200+ – Цветной дисплей и Клавиатура

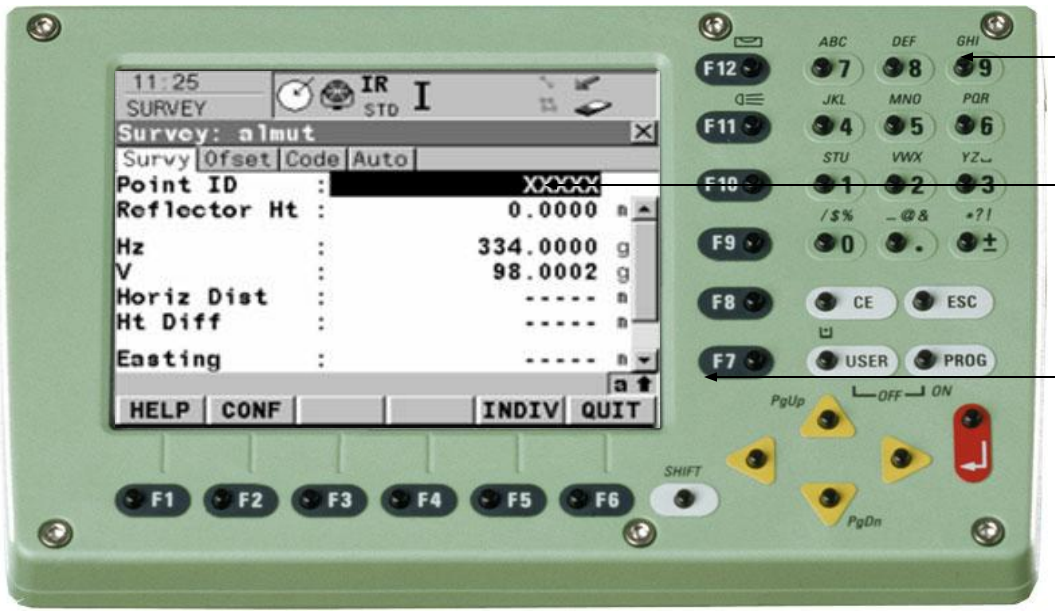

Подсветка клавиш

Подсветка дисплея ¼ VGA

Понятная и логичная структура

- Быстрое обучение – одна операционная система
- Простота использования, подсветка дисплея и клавиатуры
- Возможность установки второй клавиатуры

Leica Geosystems