Обозначения на схеме

•

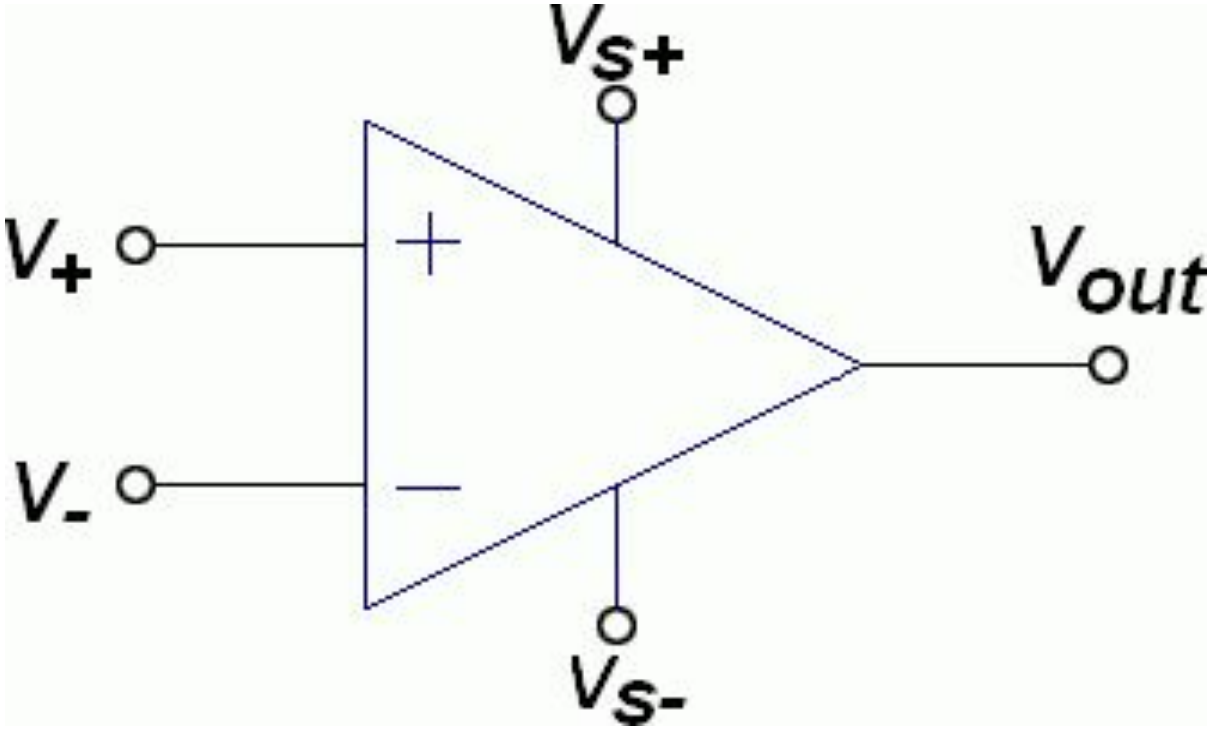

Условные обозначения на схеме для операционного усилителя, изображённого на рисунке

- V_+ - неинвертирующий вход
- V_- - инвертирующий вход
- V_{out} - выход
- V_{S+} - плюс напряжения питания
- V_{S-} - минус напряжения питания

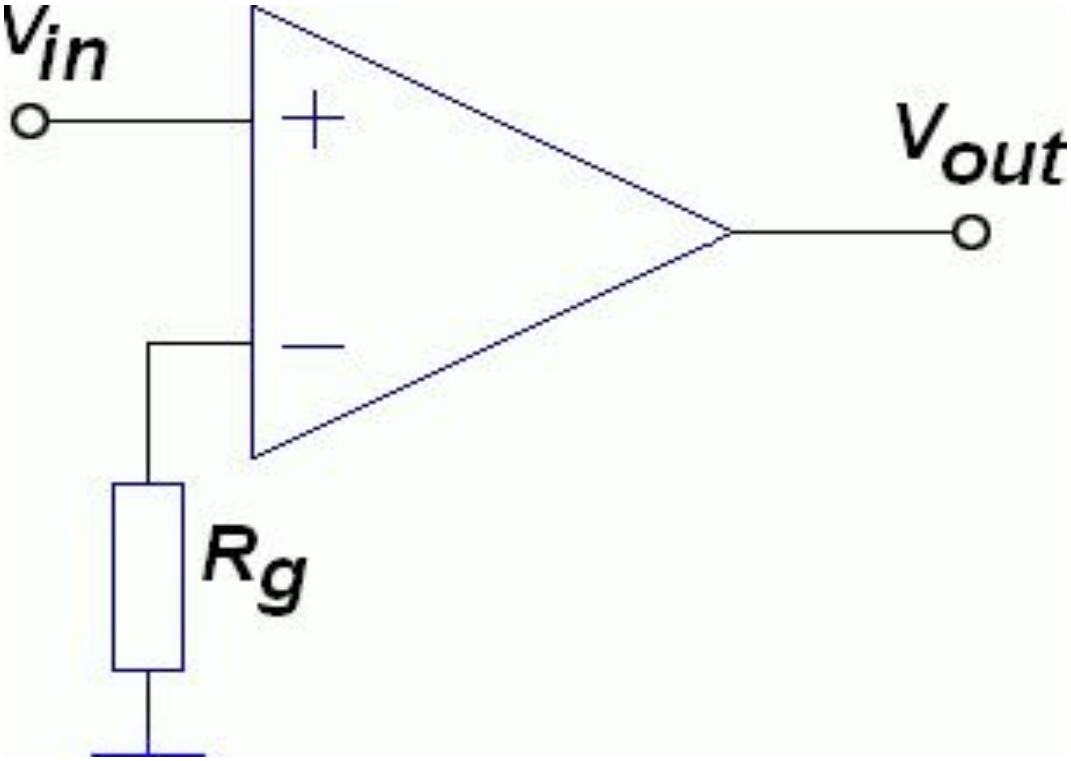

Операционный усилитель без отрицательной обратной связи (компаратор)

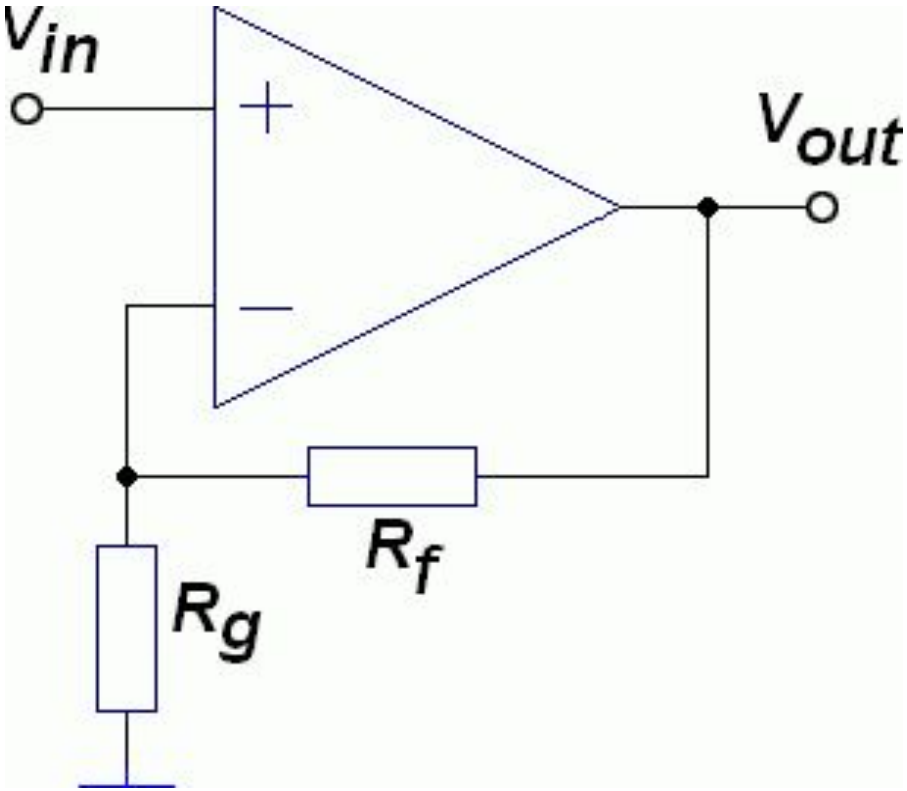

Операционный усилитель с отрицательной обратной связью (неинвертирующий усилитель)

Пр-во: Россия
Количество каналов: 4
Напряжение питания,
В: 5.5…32
Частота, МГц: 4
Тип корпуса: dip14

р-во: Россия
Количество каналов: 4
Напряжение питания,В: 15
Частота, МГц: 1
Тип корпуса: dip14

Пр-во: Россия
Количество каналов: 1
Напряжение питания,В: 27
Частота, МГц: 0.5
Тип корпуса: dip14

р-во: Россия
Количество каналов: 1
Напряжение питания,В: ±15
Частота, МГц: 1.6
Тип корпуса: 3108.8-9.01

Подключение ОУ к источнику питания.

В общем случае для работы операционного усилителя требуется двухполярный (расщепленный) источник питания; типичные значения напряжений источника составляют ±6 В; ±12 В; ±15 В (иногда ±18 В).

В ряде случаев для питания ОУ используется **несимметричное питание**, например +12 и –6 В, или даже однополярное питание, например, +30 В и земля. Так как в представленной схеме земля не подключена к ОУ, токи возвращаются от ОУ к источнику питания через внешние (навесные) элементы схемы

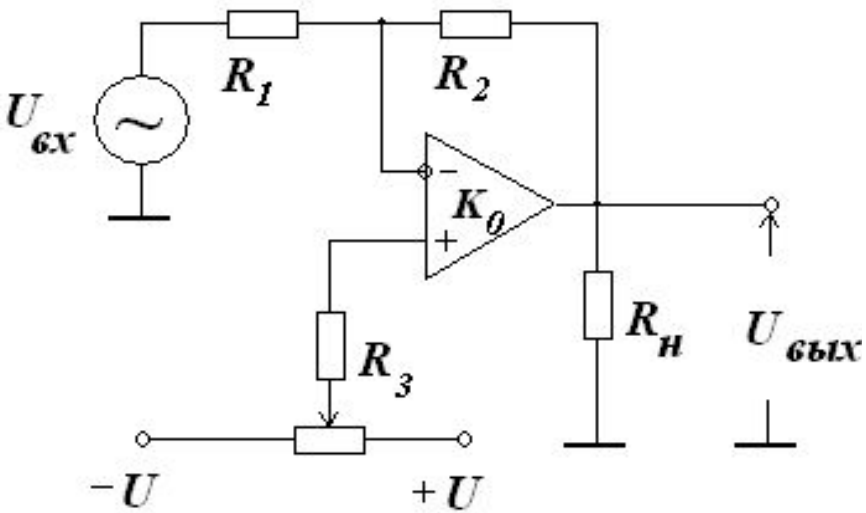

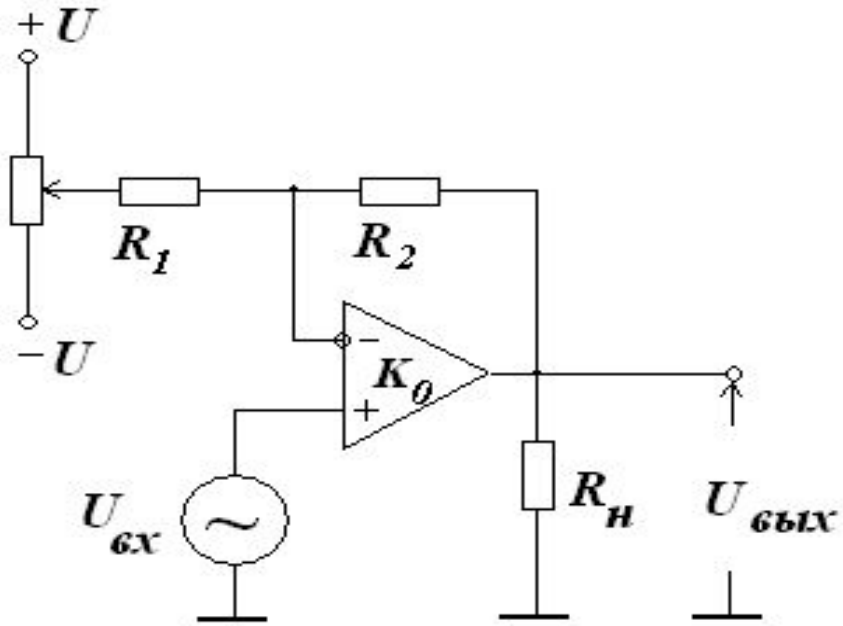

Схема балансировки инвертирующего усилителя.

Схема балансировки неинвертирующего усилителя

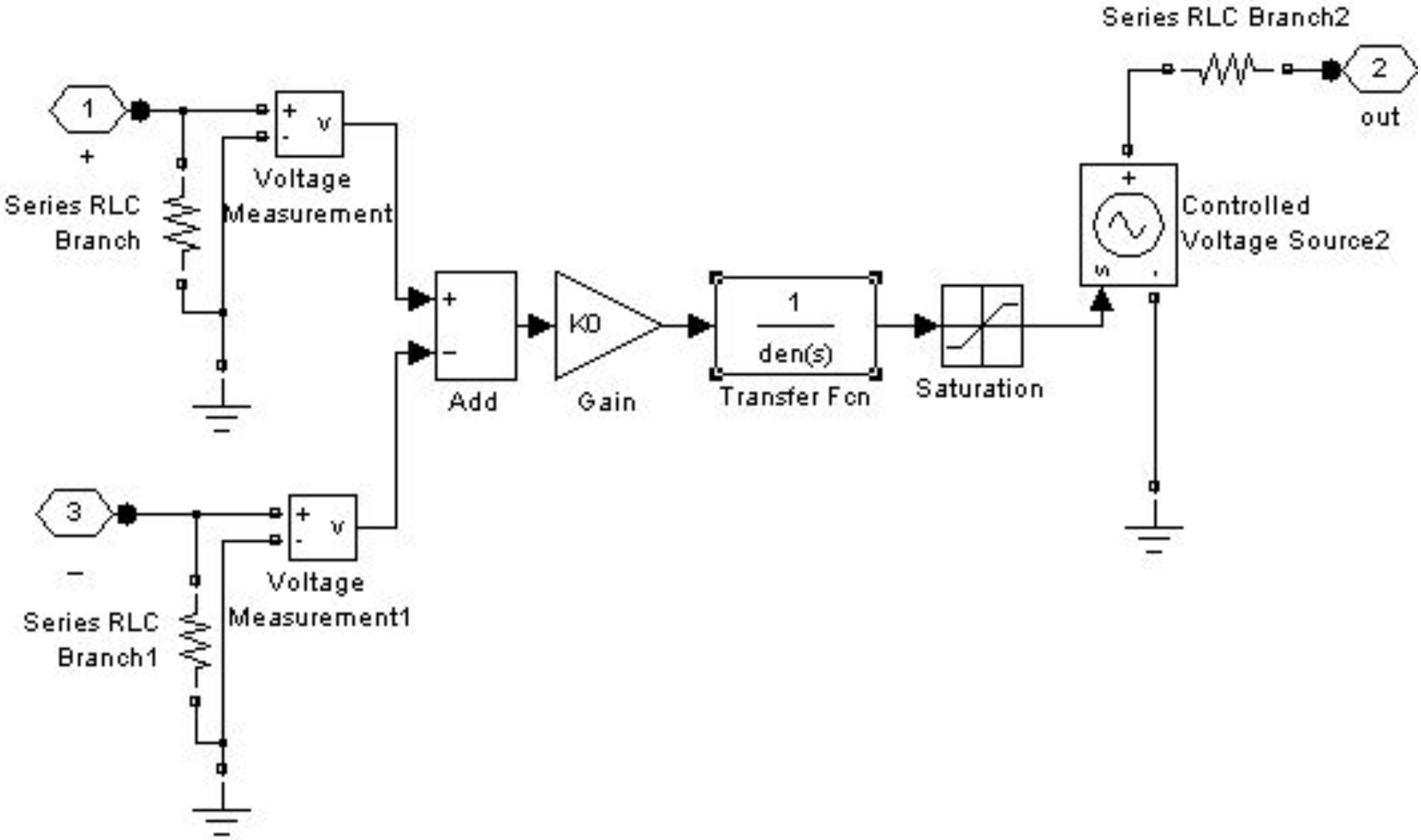
Series RLC Branch2
2
out
1
+
Series RLC
Branch
Voltage
Measurement
Controlled
Voltage Source2
Add
K0
Gain
1
den(s)
Transfer Fcn
Saturation
3
−
Series RLC
Branch1
Voltage
Measurement1

Модель ОУ.

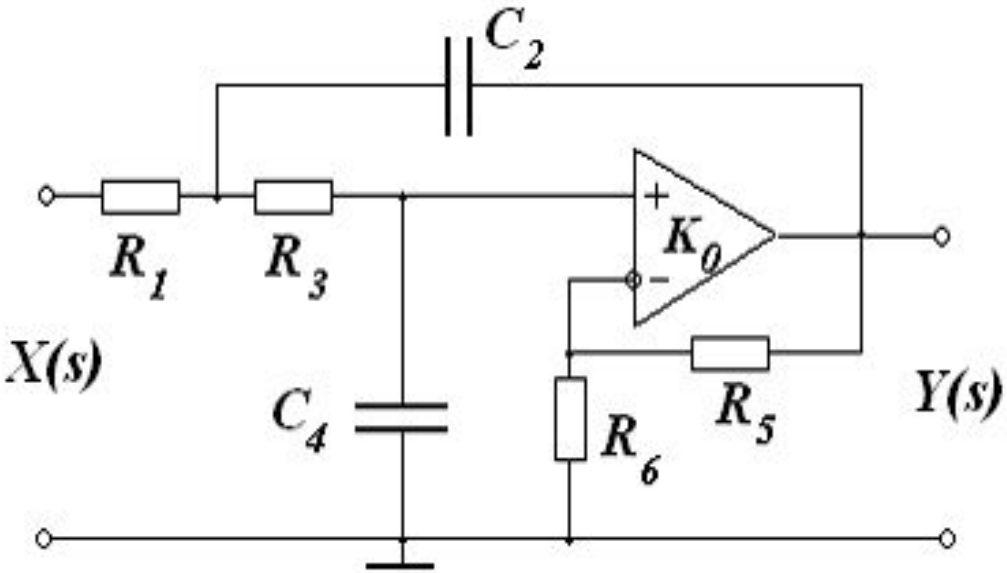

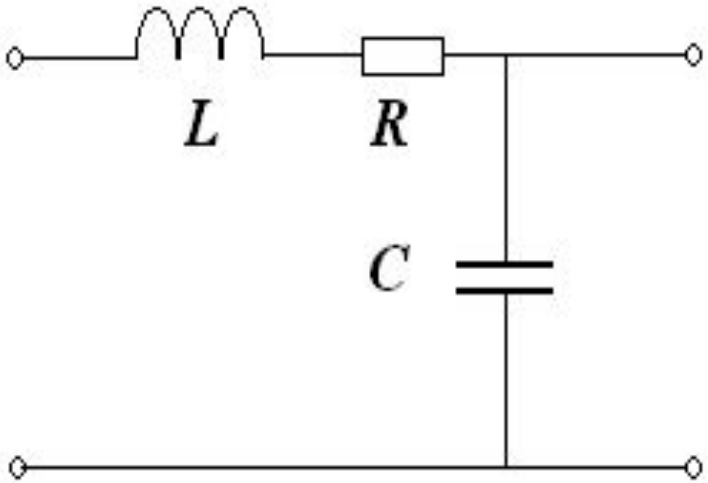

Активный фильтр нижних частот.

Пассивный *RLC*-фильтр нижних частот

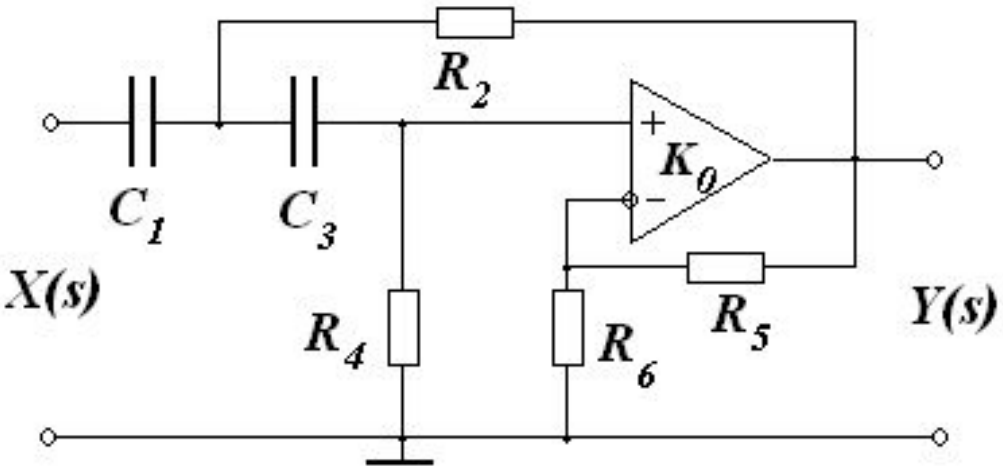

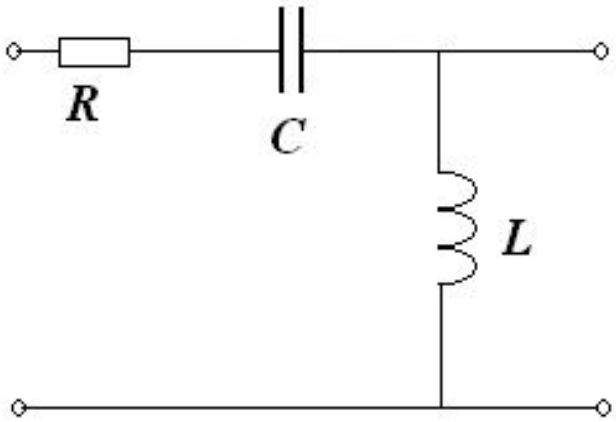

Активный фильтр высоких частот.

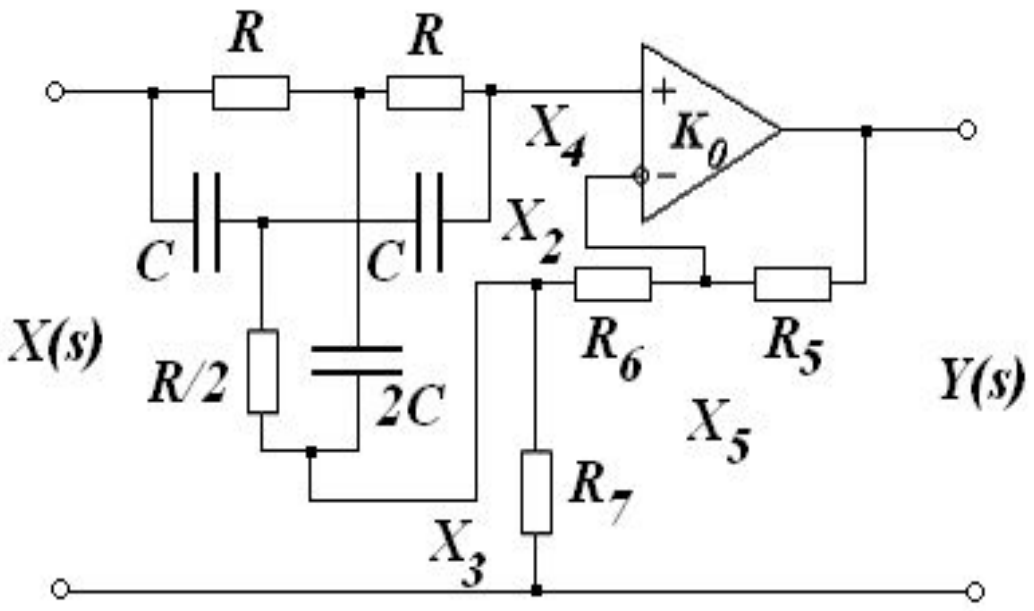

Режекторный активный фильтр.