Аттестационная работа

Слушателя курсов повышения квалификации по программе: «Проектная и исследовательская деятельность как способ формирования метапредметных результатов обучения в условиях реализации ФГОС»

Терехина Светлана Анатольевна
Фамилия, имя, отчество
МБОУ «СОШ № 22»
г. Астрахань
Образовательное учреждение, район

На тему:
«Ремонт моей квартиры»

Смета квартиры по математике

Подготовили ученицы 5 в класса Шакшина Виолетта и Самойловой Виолетта

До

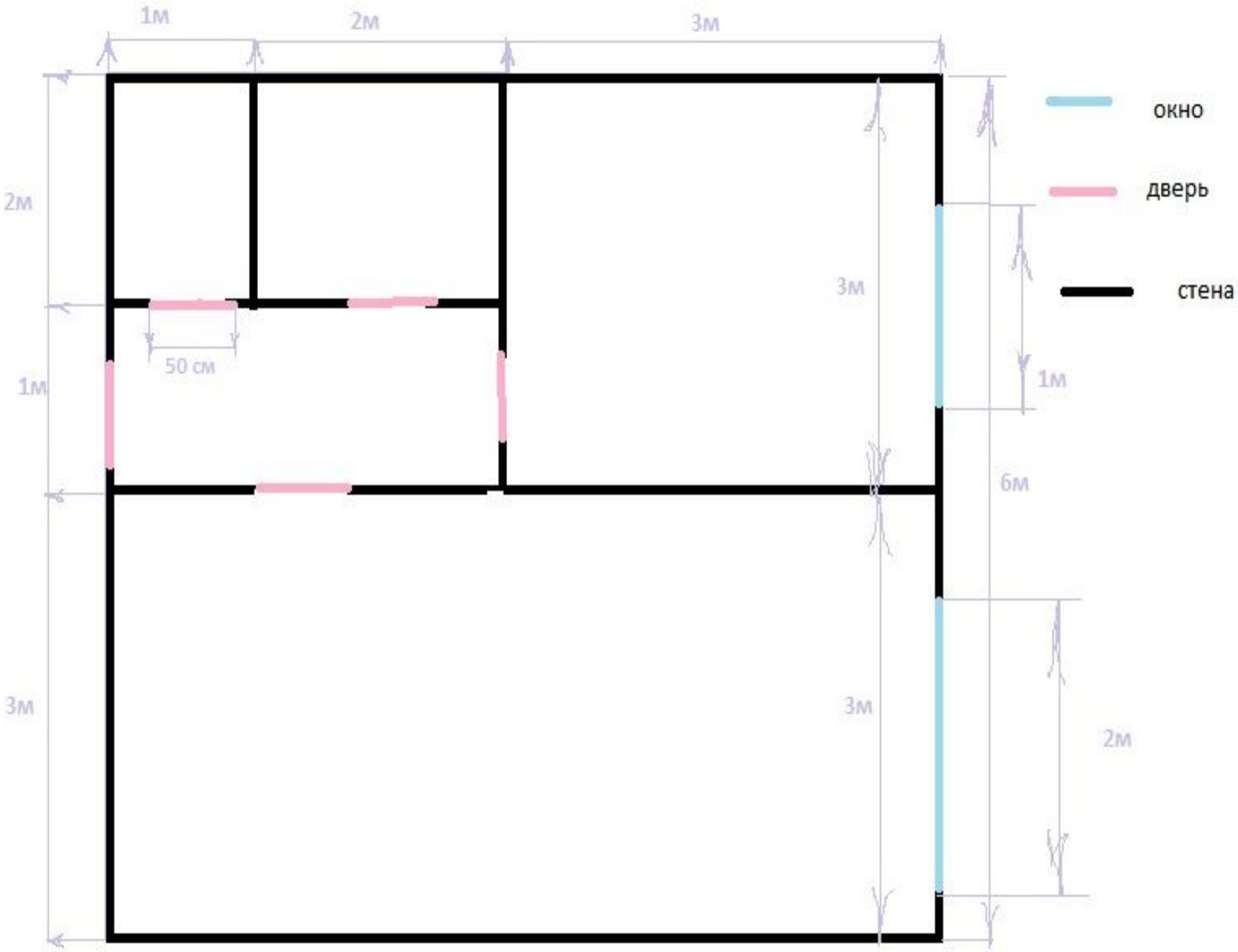
1м
2м
3м
2м
1м
50 см
3м
3м
1м
6м
3м
2м
окно
дверь
стена

Наши расчеты

Обои. 1 рулон ширина 1 м, длина 10 м.

$S_{одного\ рулона\ обоев}=10\ (м^2)$

Линолеум. ширина 2 м, длина 18 м2

Зал

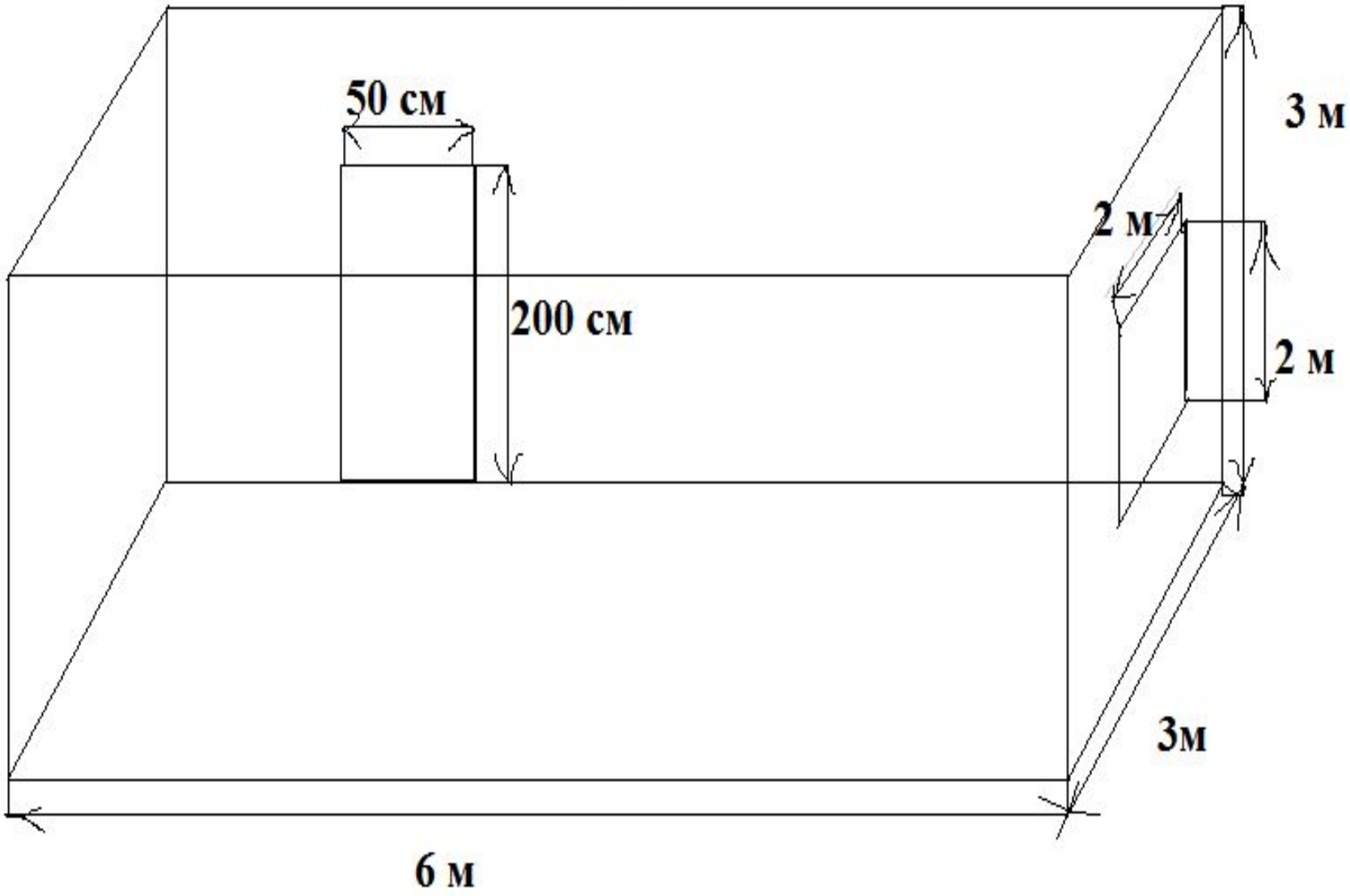

Длина комнаты= 6 м.

Ширина комнаты = 3 м.

Высота стен = 3 м.

$\mathbf{S}_{\text{комнаты}} = 6\text{м} * 3\text{м} = 18\ \text{м}^2$

Высота окна = 2м

Ширина окна = 2м.

$\mathbf{S}_{\text{окна}} = 2\text{м} * 2\text{м} = 4\text{м}^2$

Высота двери= 2 м =200 см

Ширина двери = 50 см

$\mathbf{S}_{\text{двери}} = 200\text{см} * 50\ \text{см} = 10000\ \text{см} = 1\text{м}^2$

$\mathbf{S}_{\text{общ. стен}} = 2 * (18 + 9) = 54\ \text{м}^2$

$\mathbf{S}_{\text{стен}} = S_{\text{общ. стен}} - (\mathbf{S}_{\text{окна}} + \mathbf{S}_{\text{двери}}) = 54\ \text{м}^2 - (4\text{м}^2 + 1\text{м}^2) = 49\ \text{м}^2$

$S_{\text{пола}} = 6\ \text{м} * 3\text{м} = 18\ \text{м}^2$

$S_{\text{потолка}} = 6\text{м} * 3\text{м} = 18\ \text{м}^2$

Материал:

Обои: 1 рулон= 1м (ширина),10 м (длина) = 10 м2
Цена за 1 рулон (Виниловые обои)= 2000 р.

Линолеум: 2м (шиина),18 м2 (длина)
Цена линолеума за 1 м2 = 350 р.

Количество обоев : S стен : S обоев= 49:10= 4,9 (5 рулонов)
Цена за 5 рулонов обоев: 5*2000= 10 000 р.
Клей для виниловых обоев : 180р.

Вид конструкции	Материал	Площадь	За единицу кв.м.	Общая стоимость
Пол	Линолеум	18 $м^2$	350 р.	6300 р.
Стены	Виниловые обои «Макс – Колор» , Украина	49 $м^2$	2000 р.	10 000 р.
Клей для виниловых обоев		1 шт.		180р
Потолок	Сатиновый белый натяжной	18 $м^2$	500 р.	9 000
Профиль		18 $м^2$	50 р.	900 р.
Окно		1 шт.	20 000	20 000
Дверь (межкомнатная)	«Волховец»	1 шт.	8 500	8 500
Всего :				54 880

После