Министерство образования и науки РФ
ФГАОУ БПО «Южный Федеральный Университет»
Академия психологии и педагогики
Кафедра технологии и профессионально-педагогического образования

Сертификация подъемно-транспортного оборудования

Выполнили: Таратынова Анна Александровна,
Рогачева Полина Сергеевна,
Севодина Ксения Геннадьевна
студентки 3 курса,32 группы
очной формы обучения
профиля «Логистическо-технический сервис автомобильного транспорта»
Руководитель: Блохин Александр Леонидович

Основным документом, в котором прописаны обязательные требования безопасности к различным типам грузоподъемных машин, является технический регламент Таможенного союза «О безопасности машин и оборудования». Документ принят решением Комиссии Таможенного союза от 18 октября 2011 г. № 823 и вступил в силу с 15 февраля текущего года.

ТАМОЖЕННЫЙ СОЮЗ

СЕРТИФИКАТ СООТВЕТСТВИЯ

ЕАС

№ ТС RU C-CN.МБ16.В.00014

Серия RU № 0060421

ОРГАН ПО СЕРТИФИКАЦИИ

Общество с ограниченной ответственностью «Подъемно-транспортные сооружения» (ОС ООО «ПТС»). Юридический адрес: Россия, 117041, г. Москва, ул. Адмирала Лазарева, д.64, офис 87. Фактический адрес: Россия, 121596, Москва, ул. Толбухина, д. 13, корп. 2, офис 41; телефон: 8 (495) 447-93-84; факс 8 (495) 447-93-84; e-mail: PTS-Sert-PromBez@inbox.ru. Аттестат рег. № РОСС RU.0001.11МБ16 выдан 14.08.2013 г. Федеральной службой по аккредитации.

ЗАЯВИТЕЛЬ

Общество с Ограниченной Ответственностью «СюйГун Ру», ОГРН: 1127746599628.
Юридический адрес: 119530, Россия, г. Москва, Очаковское шоссе, д. 28, стр. 2, бизнес-парк «Дорохофф», офис № 108.
Фактический адрес: 119530, Россия, г. Москва, Очаковское шоссе, д. 28, стр. 2, бизнес-парк «Дорохофф», офис № 108.
Телефон +7 (495) 995-26-33, факс +7 (495) 995-26-33, e-mail info@xcmg-ru.ru.

ИЗГОТОВИТЕЛЬ

«XUZHOU HEAVY MACHINERY GROUP CO., LTD».
Адрес: NO.165, TONGSHAN ROAD, XUZHOU, JIANGSU PROVINCE, CHINA – 221004, Китай.

ПРОДУКЦИЯ

Краны стреловые самоходные на короткобазовом шасси RT25, RT35, RT50, RT60 и их модификации.
Серийный выпуск.

КОД ТН ВЭД ТС 8426410007

СООТВЕТСТВУЕТ ТРЕБОВАНИЯМ

Технического регламента Таможенного союза «О безопасности машин и оборудования» (ТР ТС 010/2011), утвержденного Решением Комиссии Таможенного союза № 823 от 18 октября 2011 года; ГОСТ 22827-85.

СЕРТИФИКАТ ВЫДАН НА ОСНОВАНИИ

Протоколов испытаний № 011-ТР ТС/005-14, № 012-ТР ТС/005-14, № 013-ТР ТС/021К-14, № 014-ТР ТС/021К-14 от 28.07.2014 г., выданных испытательной лабораторией ООО «ПТС», аттестат аккредитации № РОСС RU.0001.21МБ33 (действителен до 15.04.2018 г.); Акта о результатах анализа состояния производства от 25.07.2014 г.; Сертификата соответствия системы менеджмента качества GB/T19001-2008/ISO9001:2008 № 00814Q20291R0L от 10.07.2014 г., выданного «CHINA QUALITY CERTIFICATION CENTRE»; Обоснований безопасности RT.00.000 OB; Паспортов RT.00.000 PS; Руководств по эксплуатации RT.00.000 R; сертификатов соответствия на материалы и комплектующие.

ДОПОЛНИТЕЛЬНАЯ ИНФОРМАЦИЯ

Маркировка единым знаком обращения продукции на рынке государств-членов Таможенного союза осуществляется на заводской табличке крана и на титульном листе паспорта.

СРОК ДЕЙСТВИЯ С 28.07.2014 г. **ПО** 28.07.2019 г. **ВКЛЮЧИТЕЛЬНО**

М.П. ОС ООО "ПТС"

Руководитель (уполномоченное лицо) органа по сертификации — (подпись) — А. Б. Старостин (инициалы, фамилия)

Эксперт (эксперт-аудитор) (эксперты (эксперты-аудиторы)) — (подпись) — А. Б. Старостин (инициалы, фамилия)

По требованиям Таможенного союза, также как и российского законодательства, грузоподъемники подлежат обязательной сертификации.

Ранее в пределах нашей страны действовал российский регламент с аналогичными объектами регулирования, который утратил силу в связи с началом действия техрегламента Таможенного союза. При этом форма подтверждения соответствия осталась без изменения: перед выпуском в обращение подъемно-транспортного оборудования необходимо получить сертификат.

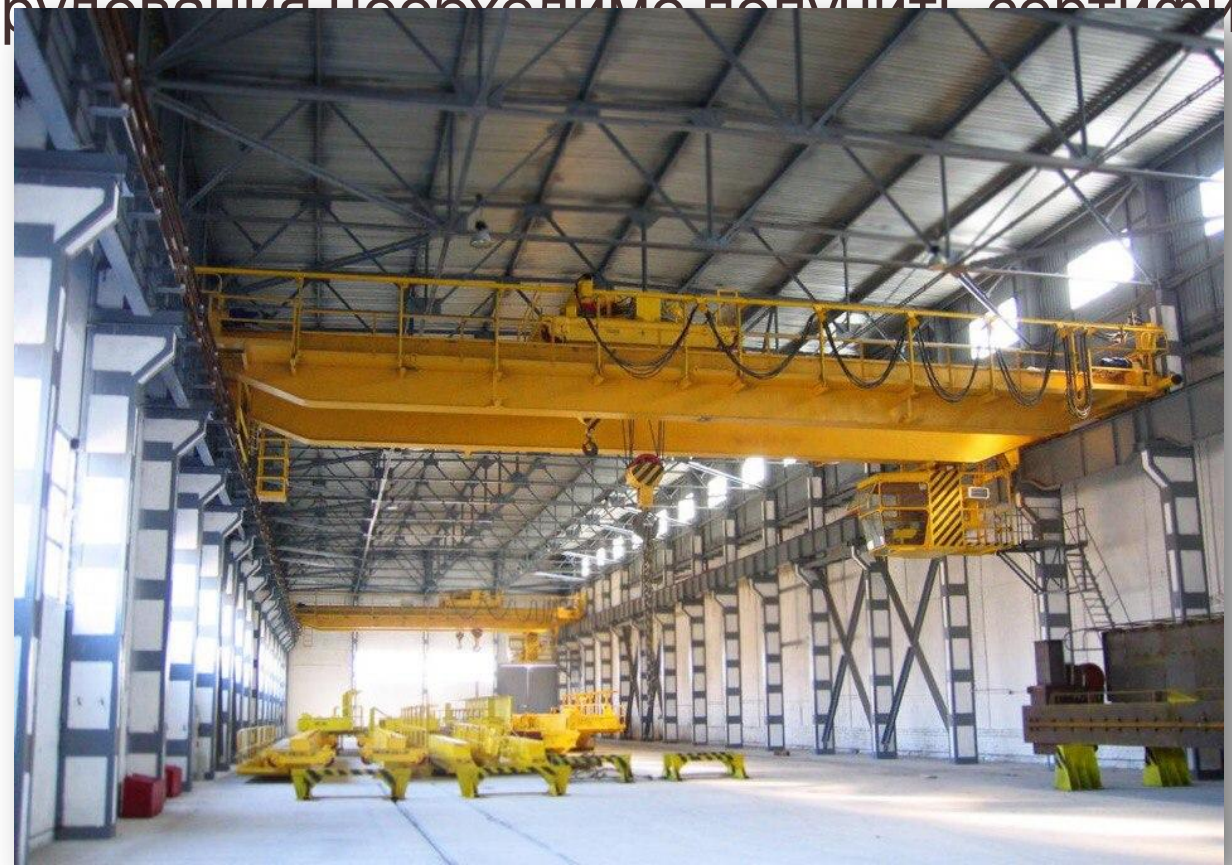

В техрегламенте Таможенного союза закреплен общий перечень машин и оборудования, подлежащих обязательной сертификации, среди которых указана группа подъемно-транспортного оборудования, а также грузоподъемных кранов . К такой технике

- краны на пневмоколесном ходу;
- краны на гусеничном ходу;
- башенные строительные краны;
- краны на тракторах;
- прицепные краны;
- краны-трубоукладчики;
- строительные погрузчики, в том числе на автошасси;
- мачтовые строительные подъемники.

В техническом регламенте Таможенного союза «О безопасности машин и оборудования» помимо общих требований безопасности к различной технике, установлены дополнительные требования к грузоподъемному оборудованию.

Например, конструкция оборудования должна обеспечивать сохранность в процессе эксплуатации по следующим показателям:

ГОСТ 27255-87 «Машины землеройные. Скреперы с элеваторной загрузкой. Расчет вместимости ковша»

Скрепер с элеваторной загрузкой

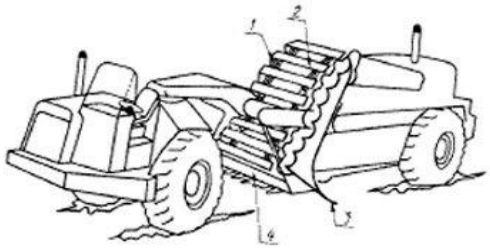

1 - цепи; 2 - скребки: 3 - элеватор; 4 - нож

Составные части ковша скрепера

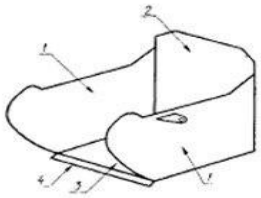

1 - боковая стенка;
2 - выдвижная задняя стенка;
3 - днище; 4 - нож

геометрическая форма;
прочность;
жесткость;
устойчивость;
износостойкость;
коррозионная стойкость;
уравновешенность (для некоторых типов стрел портальных кранов).

Оценка работоспособности грузоподъемного оборудования осуществляется через испытания с нагрузкой паспортной грузоподъемности:

1,25 - статические испытания;
1,1 - динамические испытания.
Требования к проведению грузовых испытаний, а также сама методика, должны быть изложены в руководстве по эксплуатации оборудования.

Грузоподъемные цепи, стальные канаты, текстильные канаты и ленты должны иметь свидетельство, в котором отражаются следующие данные:

наименование и адрес производителя;
марка, включая номинальный размер, конструкцию и сведения о материале;
метод проведения испытаний;
минимальная разрывная или разрушающая нагрузка.

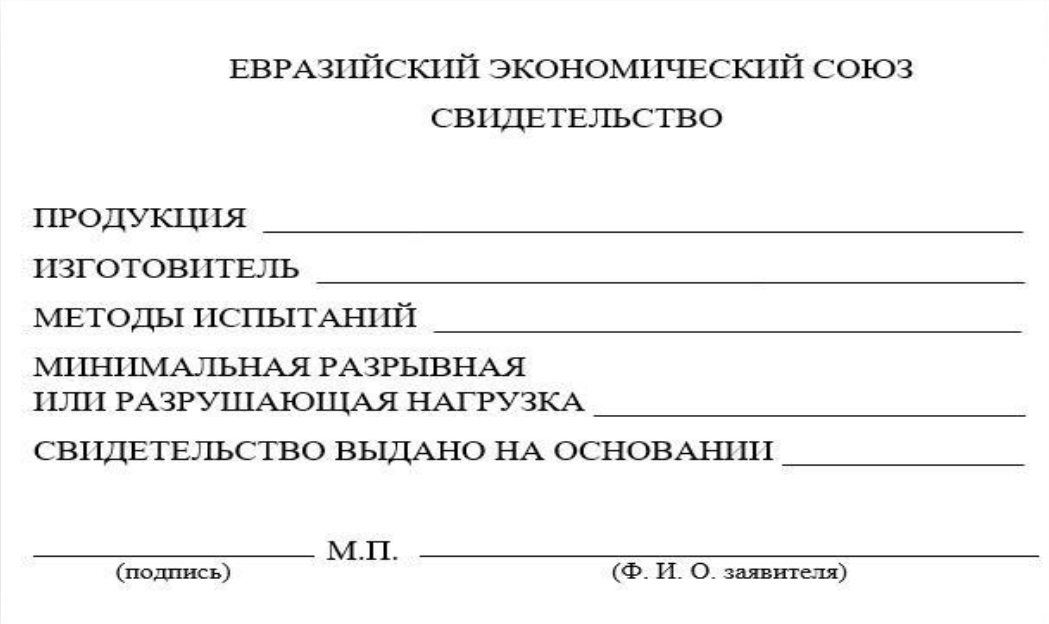

ЕВРАЗИЙСКИЙ ЭКОНОМИЧЕСКИЙ СОЮЗ

СВИДЕТЕЛЬСТВО

ПРОДУКЦИЯ _____

ИЗГОТОВИТЕЛЬ _____

МЕТОДЫ ИСПЫТАНИЙ _____

МИНИМАЛЬНАЯ РАЗРЫВНАЯ
ИЛИ РАЗРУШАЮЩАЯ НАГРУЗКА _____

СВИДЕТЕЛЬСТВО ВЫДАНО НА ОСНОВАНИИ _____

_____ М.П. _____
(подпись) (Ф. И. О. заявителя)

Требования к изготовителю подъемно-транспортного оборудования

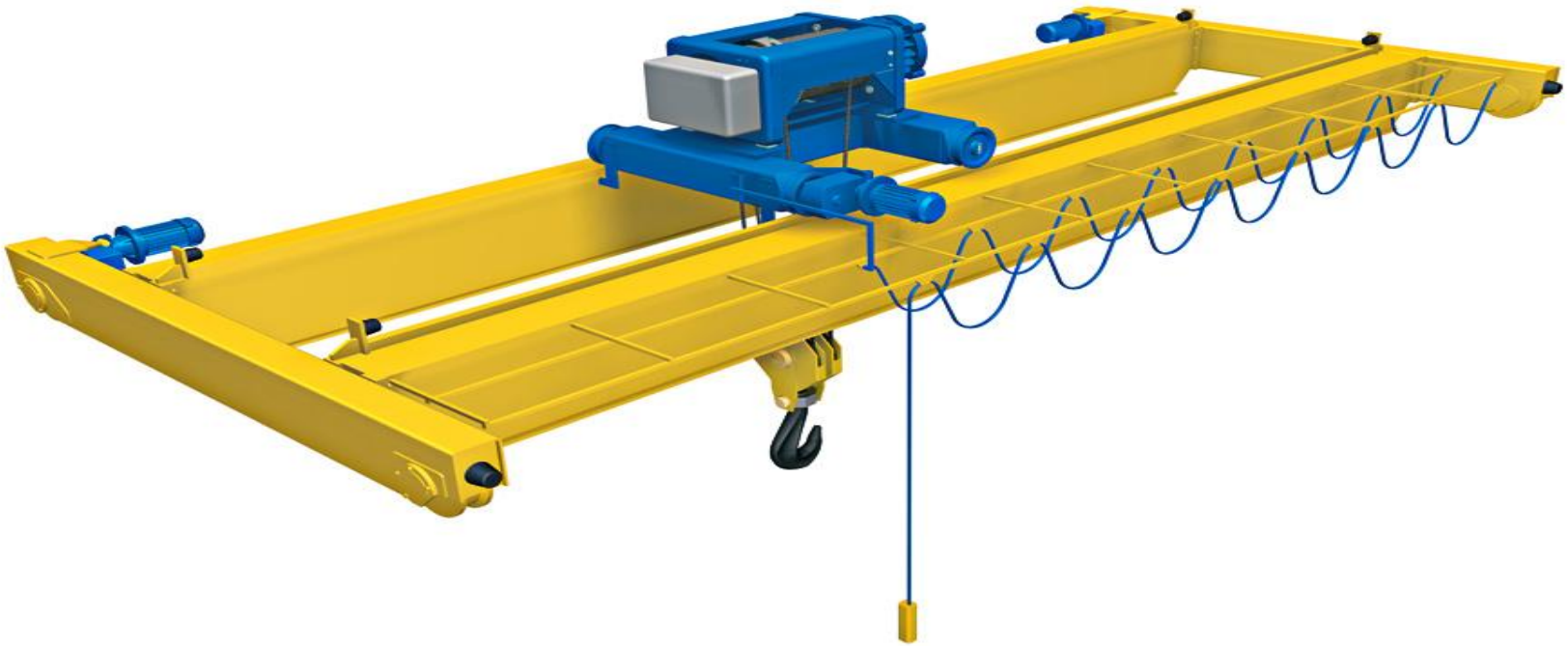

Вышедшие в марте 2014 года Федеральные нормы и правила в области промышленной безопасности "Правила безопасности опасных производственных объектов, на которых используются подъемные сооружения" (далее - ФНП) устанавливают

- деятельности в области промышленной безопасности на опасных производственных объектах , на которых используются стационарно установленные грузоподъемные механизмы

- безопасности технологических процессов на ОПО, на которых используются подъемные сооружения, в том числе к порядку действий в случае аварии или инцидента на опасном производственном объекте.

На сегодняшний день требования, которые должен выполнять изготовитель, определяются техническим регламентом Таможенного Союза ТР ТС 010/2011 "О безопасности машин и оборудования".

Спасибо за внимание!