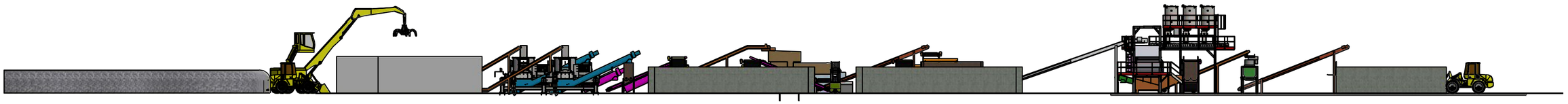

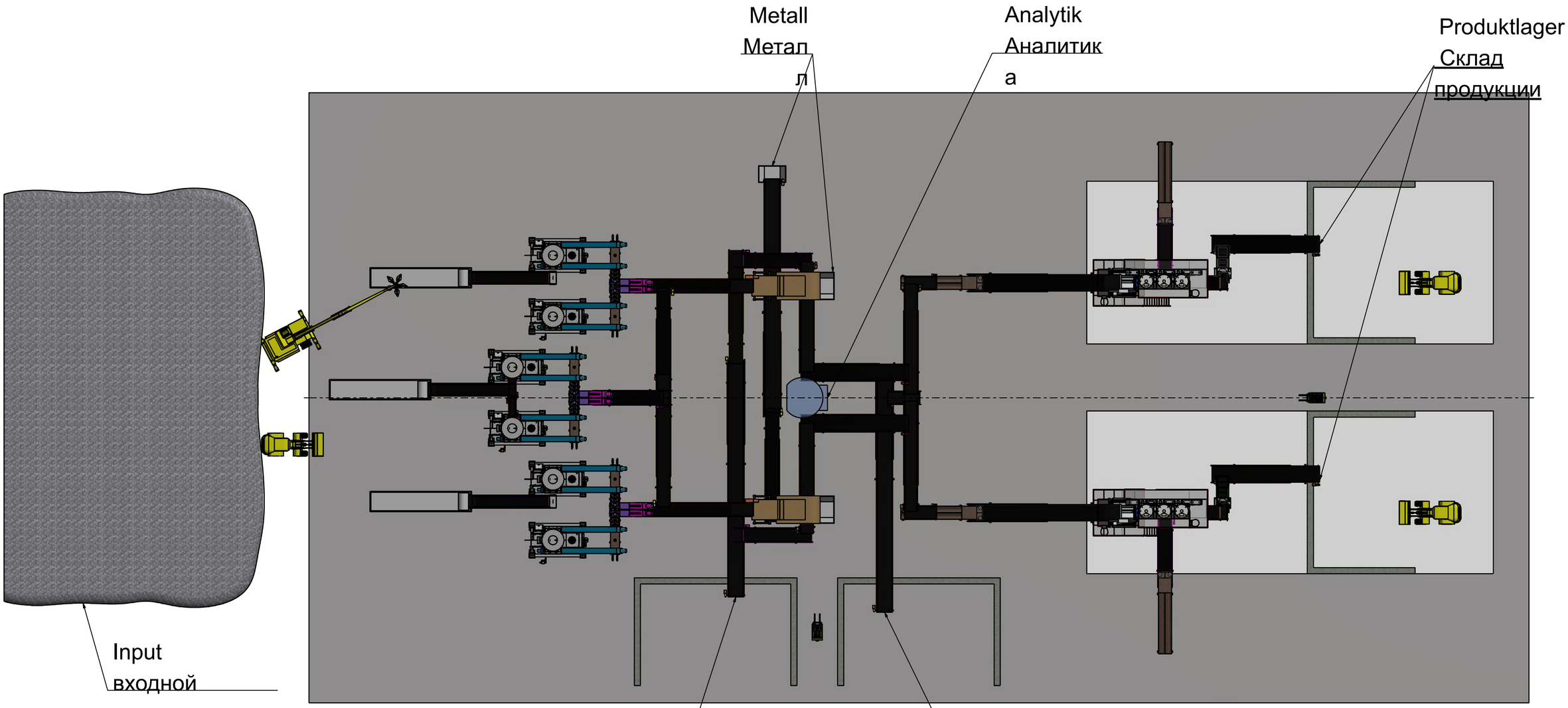

Das Urheberrecht dieser Unterlage verbleibt ausschließlich bei Xproducts Deutschland GmbH.

Sie ist nur dem persönlichen Gebrauch des Empfängers anvertraut. Ohne unsere schriftliche Genehmigung darf sie nicht vervielfältigt, verwertet, oder Dritten zugänglich gemacht werden.

Allgemeintoleranzen für Form und Lage nach DIN ISO 2768-mK

	Datu	Nam
Gezeichn.	27.03.2020	
Ersatz für		
Ersetzt durch		
Kontroll		
Norm		

Xproducts Deutschland GmbH
Paradiesstraße 7
97080 Würzburg

Mass-e:

Maßstab 1 : 200

Material:
Halbzeug: siehe Stückliste

Bezeichnung: Anlage, Aufstellungsvorschlag
Производственное предприятие
Экоциклинг предложение установки
Magadan
Магадан

Statu	Änderung	Datu	Nam
s			e

Mg 1 | A 1

Layout.iam